MM100TC | Polier fiche

Compteur modulaire - Monophasé - 100A - Transformateur de courant - Affichage LCD

Réf MM100TC

96.00€ TTC*

Voir le produit :
https://www.domomat.com/38999-compteur-modulaire-monophase-100a-transformateur-de-courant-affichage-lcd-polier-mm100tc.html

Le produit Compteur modulaire - Monophasé - 100A - Transformateur de courant - Affichage LCD
est en vente chez Domomat !

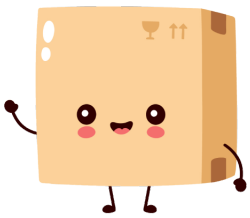

* : Prix sur le site Domomat.com au 12/10/2024. Le prix est susceptible d'être modifié.

POLIER
Maîtrise de l'Energie

11 square Marcel Fournier
92130 Issy les Moulineaux
Tél. : + 33 1 79 73 50 40
Fax : + 33 1 46 26 27 84
www.polier.fr

Compteur électrique monophasé 100 A sur TC

Caractéristiques techniques :

Référence	MM100TC
Tension	230 V
Intensité max	100 A
Intensité de démarrage	20 mA
Conformité	CE
Précision	Classe 1
Fréquence	50-60 Hz
Température fonctionnement	-20/50 °C
Affichage	LCD
Largeur	1 module
Section Max branchement phase/neutre	6 mm²
Couple de serrage phase/neutre	1.2±0.05 Nm
Impulsions	1000 imp/kWh
Durée de l'impulsion	30 ms
Consommation interne	0.3 W
Double tarif	Non
Remise à zéro partielle	Non

Schéma de branchement :

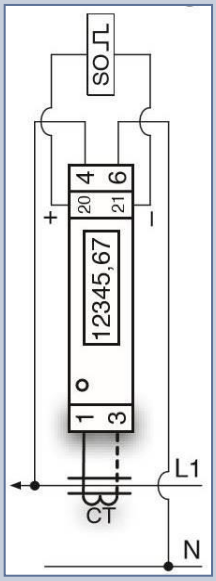

Borne 4 : Phase

Borne 6 : Neutre

Borne 1 : TI

Borne 3 : TI

Borne 20/21 : Sortie SO

Transformateur d'intensité :

Le sens de branchement du transformateur d'intensité n'a pas d'importance

Longueur du fil : 1 mètre

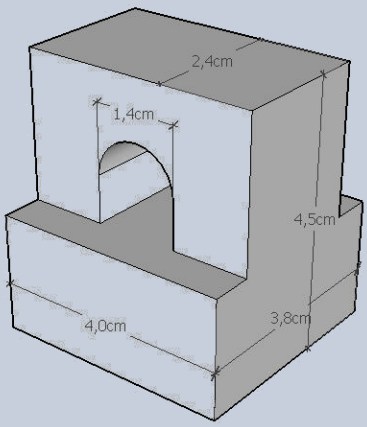

Dimensions :

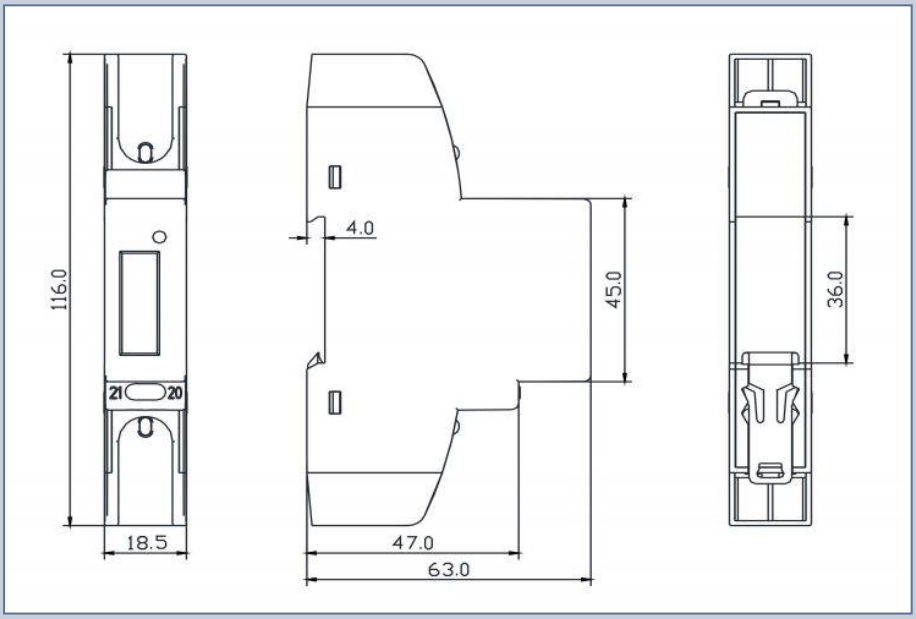

Sortie d'impulsion :

Les bornes de la sortie d'impulsion sont So+ et So-. Elles servent à transmettre les valeurs mesurées sur un ordinateur. Elles ne sont pas connectées dans la plupart des cas. Ces impulsions sont conformes à la norme EN 62 053-31. (max. 30V DC/20mA et min. 5V DC)

Diodes :

La diode indique la consommation d'électricité. Plus elle clignote plus la consommation est importante.