RS PRO 777-081

Manomètre à tube manométrique
Type 111.16, raccord arrière
Série de profil pour montage panneau

Applications

- Pour fluides gazeux et liquides, non visqueux, non cristallisants et n'attaquant pas les pièces en alliage de cuivre
- Pneumatique
- Chauffage, ventilation, climatisation
- Compresseurs petite capacité
- Equipements médicaux

Particularités

- Particulièrement pour montage panneau
- Fiable et économique
- Design selon EN 837-1
- Diamètres 40, 50 et 63
- Echelles de mesure jusqu'à 0 … 400 bar

Manomètre à tube manométrique type 111.16

Description

Design
EN 837-1

Diamètre en mm
40, 50 et 63

Classe de précision
2,5

Echelles de mesure
0 ... 0,6 à 0 ... 400 bar
ou toutes les étendues équivalentes pour le vide et le vide-pression

Plage d' utilisation
Charge statique : 3/4 x de fin d'échelle
Charge dynamique : 2/3 x de fin d'échelle
Momentanément : Fin d'échelle

Température admissible
Ambiante : -20 ... +60 °C
Fluide : +60 °C maximum

Effet de la température
Erreur d'affichage en cas de divergence de la température normale de +20 °C sur l'organe moteur:
max. ±0,4 % / 10 K de l'échelle

Fiches techniques de produits similaires :
Raccord vertical; type 111.10; voir fiche technique PM 01.01
Exécution standard, raccord arrière, type 111.12; voir fiche technique PM 01.09

WIKA
Part of your business

Version standard

Raccord process
Alliage de cuivre,
raccord arrière centré (CBM)
DN 40 : G 1/8 B (mâle), surplat de 14 mm
DN 50, 63 : G 1/4 B (mâle), surplat de 14 mm

Elément de mesure
Alliage de cuivre
< 60 bar : type C
> 60 bar : type hélicoïdal

Mouvement de mesure
Alliage de cuivre

Cadran
Plastique, blanc, avec butée d'aiguille
Graduation et chiffres noirs

Aiguille
Plastique, noir

Boîtier
Plastique, noir
avec rebord avant

Voyant
Plastique, transparent, clippé sur le boîtier

Options

- Autre raccord process
- Classe de précision 1,6
- Bride de montage panneau, acier, noire
- Etrier de fixation, acier, galvanisé
  Ces deux accessoires peuvent être montés par l'utilisteur

Dimensions en mm

Version standard

Raccord arrière centré (CBM)

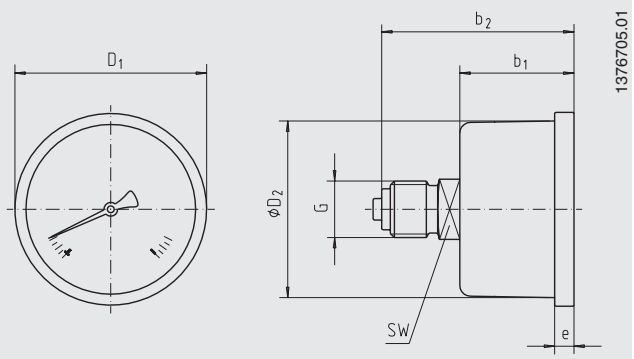

DN	Dimensions en mm							Poids en kg
	b_1 ±0,5	b_2 ±1	D_1	D_2	G	SW	e	
40	26,5	44,5	45	40	G ⅛ B	14	4,5	0,06
50	26,5	47,5	54	49,5	G ¼ B	14	4,5	0,07
63	29,5	47,5	68	63	G ¼ B	14	5	0,08

Raccord standard avec filetage et étanchéité selon EN 837-1 / 7.3

Informations de commande
Type / Diamètre / Echelle de mesure / Type et position du raccord / Options

© 2005 WIKA Alexander Wiegand SE & Co. KG, tous droits réservés.
Les spécifications mentionnées ci-dessus correspondent à l'état actuel de la technologie au moment de l'édition du document.
Nous nous réservons le droit de modifier les spécifications et matériaux.

WIKA Instruments s.a.r.l.
95610 Eragny-sur-Oise/France
Tel. (+33) 1 343084-84
Fax (+33) 1 343084-94
E-mail info@wika.fr
www.wika.fr

08/2012 F based on 01/2012 GB