NU7103P | Schneider fiche

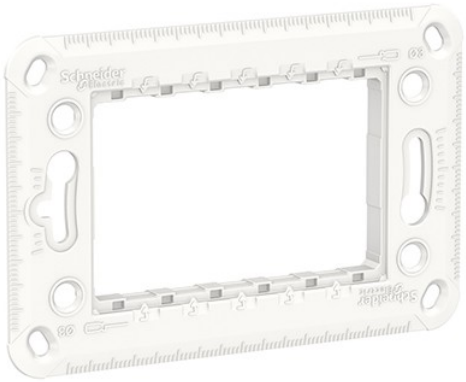

Support de fixation Unica - Plastique - 1 poste - 3 modules

Réf NU7103P

1.97€TTC*

Voir le produit :
https://www.domomat.com/36264-support-de-fixation-unica-plastique-1-poste-3-modules-schneider-electric-nu7103p.html

Le produit Support de fixation Unica - Plastique - 1 poste - 3 modules est en vente chez Domomat !

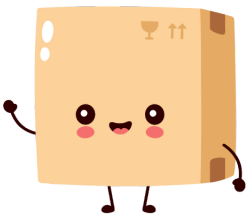

* : Prix sur le site Domomat.com au 12/10/2024. Le prix est susceptible d'être modifié.

Fiche produit
Caractéristiques

NU7103P
Unica - support de fixation 3 mod - plastique

Statut commercial: Commercialisé

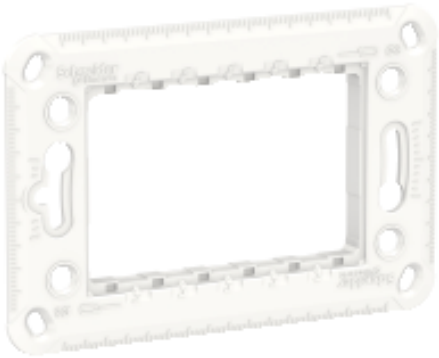

Principales

Gamme de produits	Unica
Gamme	Unica
Catégorie d'acces-soire / d'élément séparé	Accessoire de fixation
Fonction produit	Cadre
Nombre de modules	3 modules
Nombre de postes	1 poste
Mode de fixation	Vis

Complémentaires

Forme	Rectangulaire
Matière	PBT (polybutylene terephthalate) GF30
Normes	IEC 60669-1 IEC 60884-1
Profondeur	9,3 mm
Largeur	70 mm
Hauteur	105.5 mm
Poids	0,019 kg
Canal ciblé	Professionnel

Durabilité de l'offre

REACh	Référence ne contenant pas de SVHC au-delà du seuil

Product Life Status : Commercialisé

Le présent document comprend des descriptions générales et/ou des caractéristiques techniques générales sur la performance des produits auxquels il se réfère.
Le présent document ne peut être utilisé pour déterminer l'aptitude ou la fiabilité de ces produits pour des applications utilisateur spécifiques et n'est pas destiné à se substituer à cette détermination.
Il appartient à chaque utilisateur ou intégrateur de réaliser, sous sa propre responsabilité, l'analyse de risques complète et appropriée, d'évaluer et tester les produits dans le contexte de leur l'application ou utilisation spécifique.
Ni la société Schneider Electric Industries SAS, ni aucune de ses filiales ou sociétés dans lesquelles elle détient une participation, ne peut être tenue pour responsable de la mauvaise utilisation de l'information contenue dans le présent document.