# P 3700 | Aspiraumur carac

---

**Pack centrale d'aspiration P 3700 - Habitation 300m2 - Avec kit d'installation**

Réf P 3700 **1,730.57€TTC***

https://www.domomat.com/39277-pack-centrale-d-aspiration-p-3700-habitation-300m2-avec-kit-d-installation-aspiraumur-p-3700.html

**Centrale d'aspiration AM 3700 - Habitation 320m2 - 3620mmCE**

Réf AM 3700 **1,310.58€TTC***

https://www.domomat.com/39280-centrale-d-aspiration-am-3700-habitation-320m2-3620mmce-aspiraumur-am-3700.html

---

*Retrouvez tous les produits de la catégorie Aspiration centralisée Aspiraumur Aspiraumur chez Domomat !*

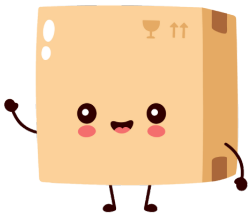

* : Prix sur le site Domomat.com au 12/10/2024. Le prix est susceptible d'être modifié.

# Centrale AM 3700

## Caractéristiques techniques AM 3700

| | |
|---|---|
| **Spécificités** | moteur By-pass et cuve inox brossé |
| **Usage** | particulier |
| **Nbre de moteurs/turbines** | 1/3 |
| **Tension/Ampérage** | 240V/8,5A |
| **Contrôle commande** | RELAIS TRANSFO 24V BT (pour installations réalisées sans fil, prévoir flexible radio) |
| **Puissance moteur** | 1850 W |
| **Dépression (mmCE)** | 3620 |
| **Débit d'air (litre/sec.)** | 52,7 |
| **Type de filtration** | Cône de séparation cyclonique + filtre |
| **Capacité de cuve (litre)** | 53/31 |
| **Hauteur/diamètre (cm)** | 93/36,5 |
| **Nombre utilisateur** | 1 |
| **Prise la plus éloignée (m)** | 50 |
| **Surface habitable ($m^2$)** | ≤ 320 |
| **Garantie (année)** | 5+5* |

* Nouvelle garantie : 5 ans pièces et main d'oeuvre dans nos ateliers + 5 ans sur les pièces à 50%.

# Ensembles d'accessoires

## Ensemble d'accessoires complet comprenant :

1 flexible
1 support flexible
1 canne telescopique
1 brosse combiné à roulettes
1 brosse 30cm en crin spécial parquet/carrelage
1 suceur long
1 suceur plat
1 brosse radiateur
1 brosse à épousseter en crin
1 capteur rectangulaire en crin
1 porte accessoires.

## EA 02/7

Avec flexible de 7,5m.

# Prise P 08

**Prise P 08 complète,** en PVC carré porte pleine avec sa contre prise, coude de départ et manchon.

**PC 08 blanche (B)**
**amande (A)**

* couleur à spécifier (B, A)

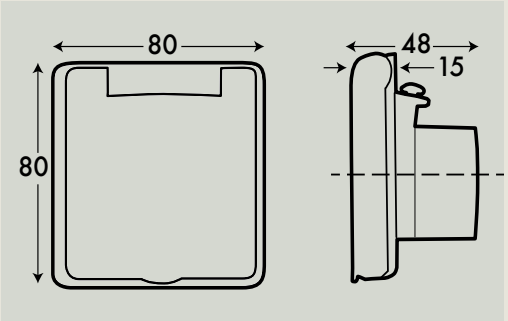

P 08 blanche (B)

P 08 amande (A)

# Prise de service

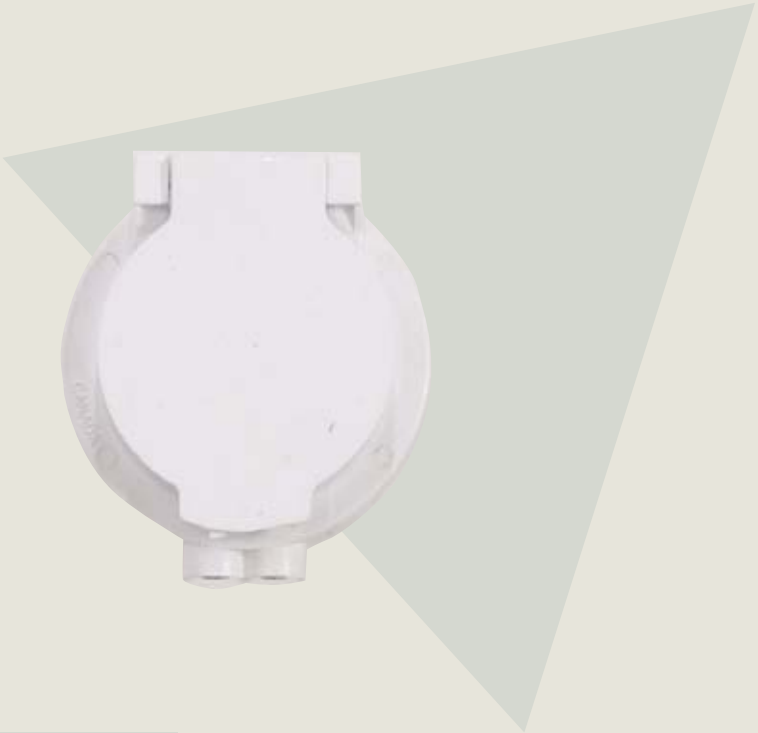

**Prise P 07 complète** à contacts pour garage, atelier ou annexes.
S'installe directement dans le coude de départ.

**PC 07**

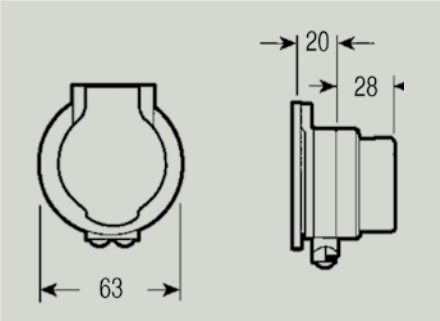

**P 07**

# Kits d'installation

## KT 02
**Kit d'installation pour 2 prises**
6 coudes 90° F/F long, 4 coudes 45° F/F, 1 T, 5 manchons, 8 colliers, 12,50 m de PVC, 15 m de fil, 1 colle, attaches rapides, guide d'installation.

## KT 03
**Kit d'installation pour 3 prises**
9 coudes 90° F/F long, 6 coudes 45° F/F, 2 T, 8 manchons, 12 colliers, 20 m de PVC, 25 m de fil, 1 colle, attaches rapides, guide d'installation.

## KT 04
**Kit d'installation pour 4 prises**
12 coudes 90° F/F long, 8 coudes 45° F/F, 3 T, 10 manchons, 16 colliers, 25 m de PVC, 30 m de fil, 1 colle, attaches rapides, guide d'installation.

## KT 05
**Kit d'installation pour 5 prises**
15 coudes 90° F/F long, 10 coudes 45° F/F, 4 T, 12 manchons, 20 colliers, 30 m de PVC, 35 m de fil, 1 colle, attaches rapides, guide d'installation.