Q370-Q378-Q381
Q388-Q389-Q810

GOULOTTE GTL 13 MODULES

NOTICE DE MISE EN OEUVRE

⚠ *Lire soigneusement la notice avant de procéder à l'installation du matériel* ⚠

Ce matériel doit être installé par du personnel compétent suivant les règles de l'art. Avant la mise sous tension, effectuer toutes les vérifications nécessaires.
Les travaux sous tension sont effectués sous la responsabilité du donneur d'ordre, dans le respect des règles en vigueur, notamment celles des CET/BT et des instructions UTE C 18510.

1- UTILISATION :

La gaine technique de logement est une goulotte permettant l'acheminement des arrivées et départs des réseaux de puissance et de communication. Elle permet aussi l'installation des équipements de contrôle, de commande et de répartition ainsi que les équipements des applications de communication, de télécommunication et domotiques.

2- PRESENTATION :

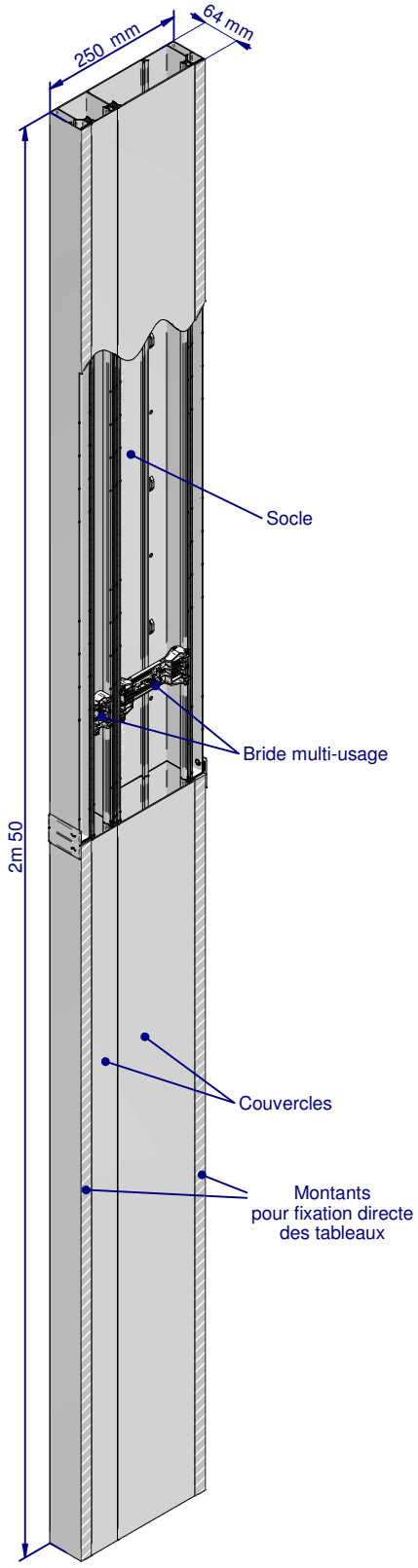

Câble Enedis — *Conducteur de puissance* — *Câble de communication*

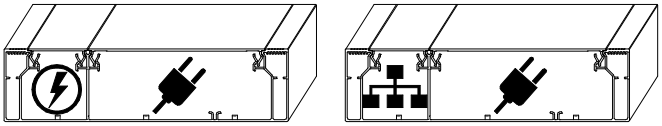

ACCESSOIRES OPTIONNELS

BRIDE MULTI-USAGE
Réf : FA001

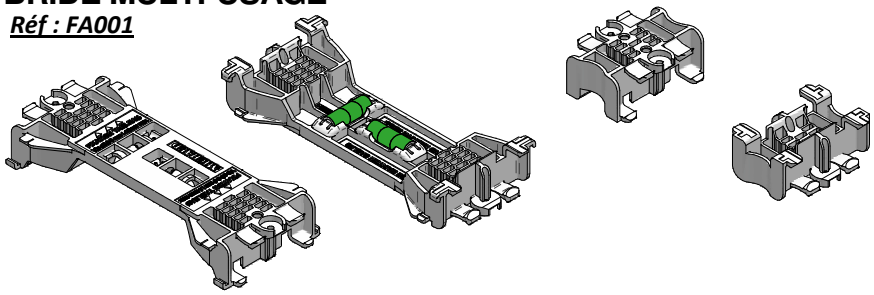

JONCTION GOULOTTE
Réf :Q390-Q391

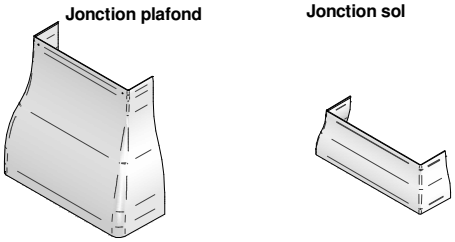

EMBOUT
Réf : Q392

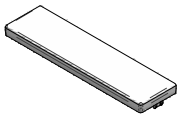

LOT DE 2 COUVERCLES L 2m50
Réf : Q385

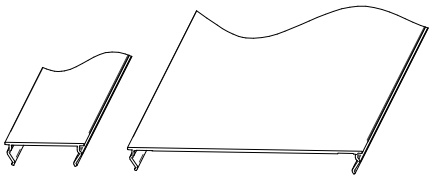

SEPARATEUR 2m
Réf : Q395

OUTILLAGE PRECONISE :

Outil de découpe goulotte	Perforateur	Visseuse	Crayon	Mètre à ruban	Tounevis curciforme
Ex:				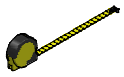	

1 SYSTEME PLIANT

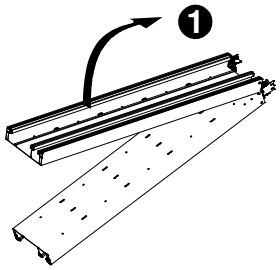

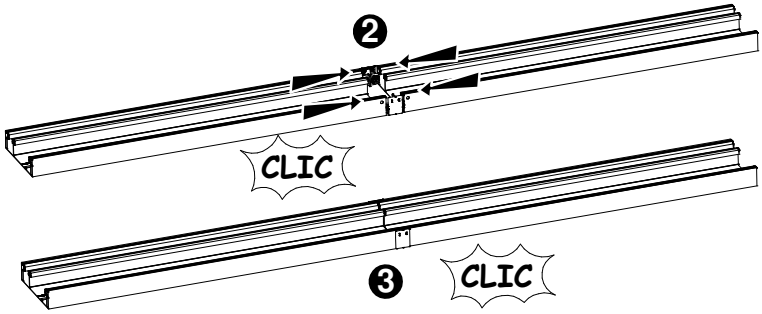

SYSTEME DEMONTABLE

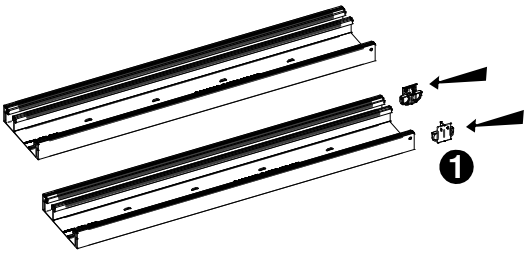

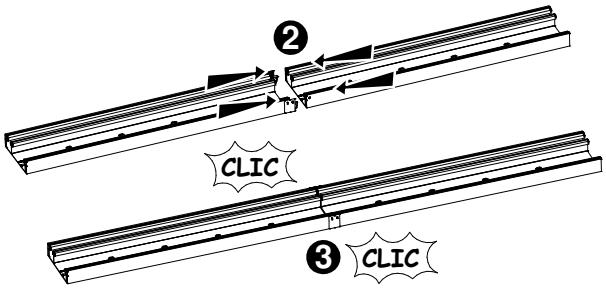

2 DECOUPE

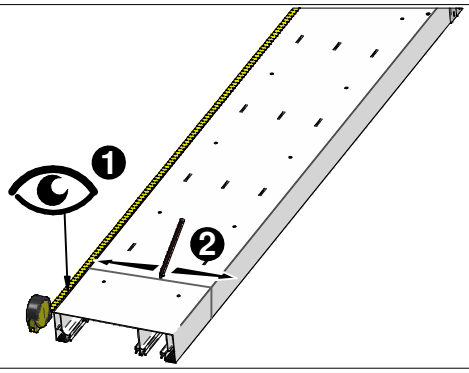

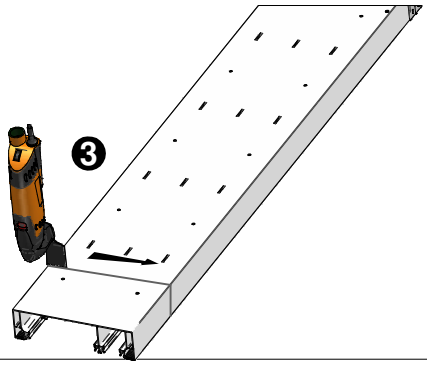

3 FIXATION SOCLE

Positionnement

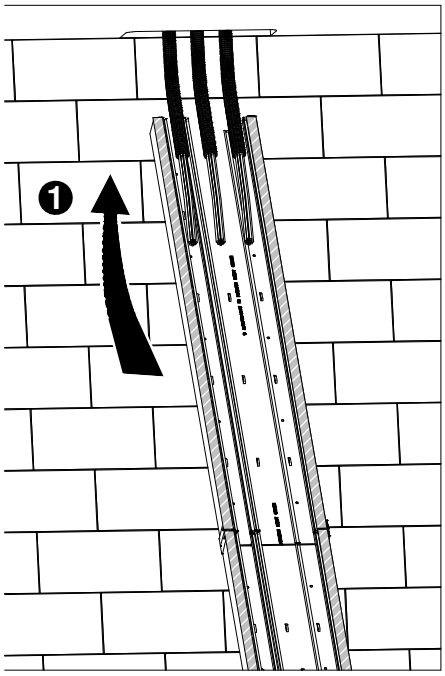

Réglage de l'aplomb

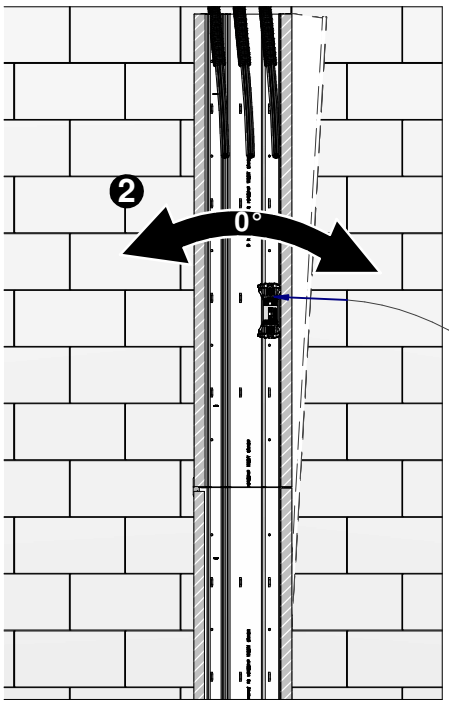

Fixation au mur

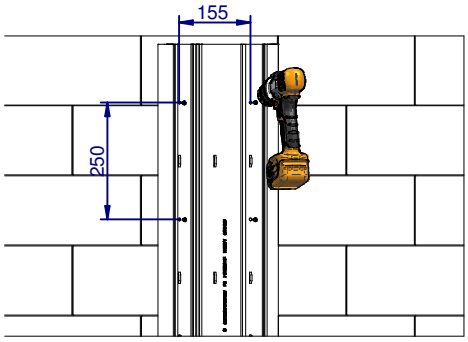

Astuce
Niveau à bulles intégré sur bride

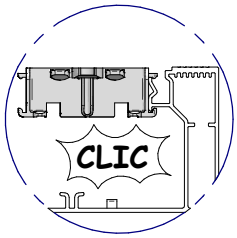

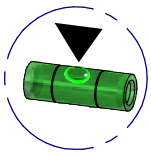

4 MAINTIEN DES CÂBLES

Attache en fond du socle

Maintien par bride

Mise en oeuvre des brides

❶ CLIC

❷ CLIC

5 PRESCRIPTION DE POSE DES APPAREILLAGES

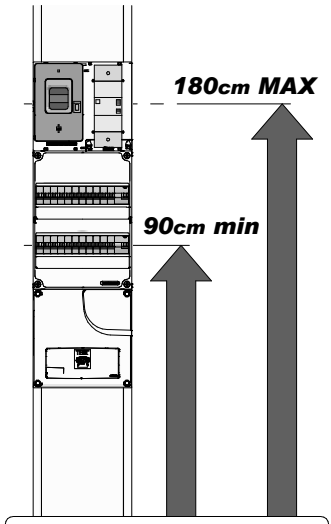

Prescriptions générales

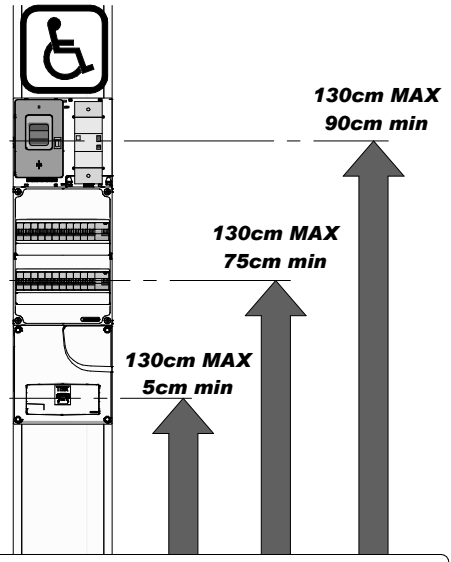

Prescriptions d'accessibilité logement

Avant la fixation des appareillages, installer impérativement les brides.

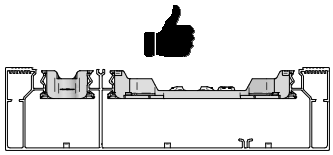

6 POSE DES APPAREILLAGES 13 MODULES

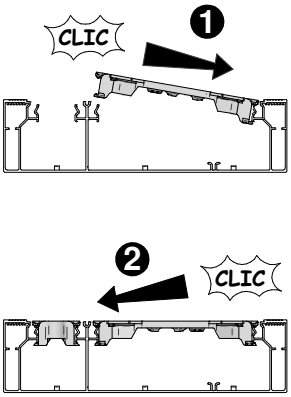

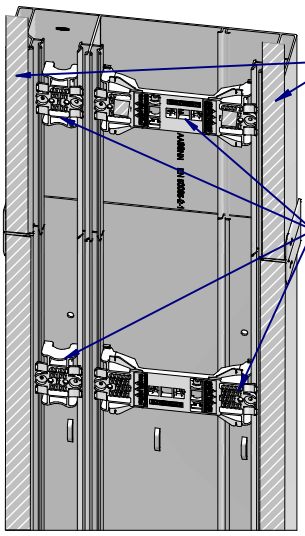

Plage de fixation des tableaux

ou

Utilisation des brides réversibles pour des entraxes de fixation réduits

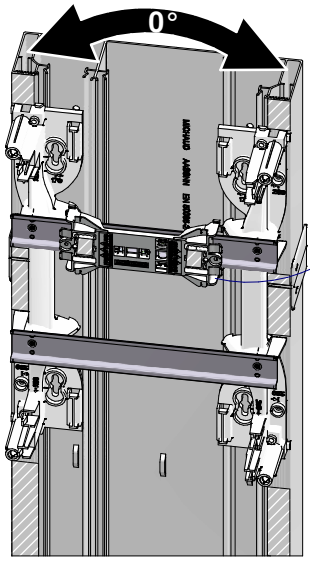

Astuce
Pose équipements

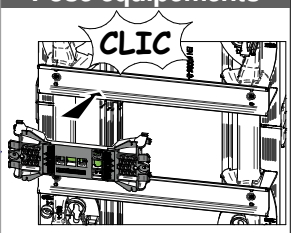

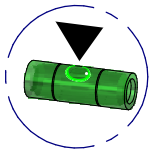

7 FIXATION DES APPAREILLAGES

- Vissage direct sur socle

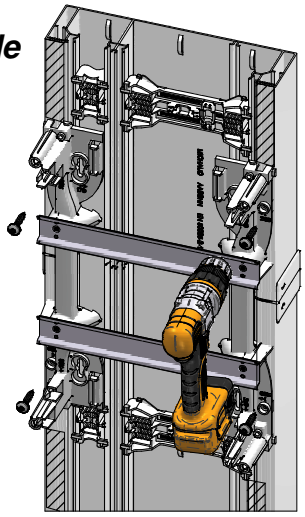

- Vissage sur bride (dans les zones alvèolaires)

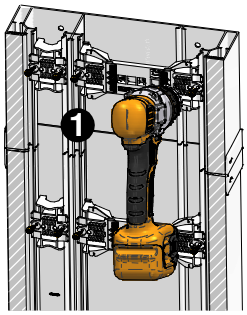

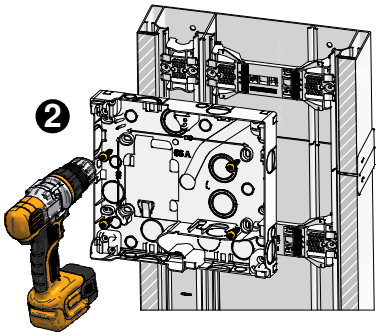

8 FINALISATION INSTALLATION

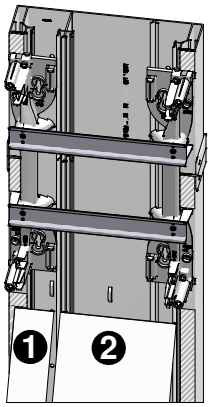

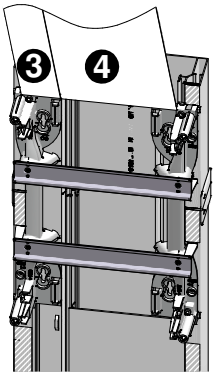

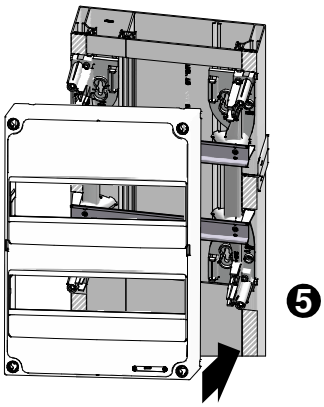

ELIMINATION DU PRODUIT EN FIN DE VIE :

Le matériel sera démonté pour trier les métaux et les matériaux synthétiques.
Pour le recyclage du produit, se référer à la législation en vigueur.