Schéma de câblage BV40

Bobine électrique BV40 pour bouton poussoir à voyant

Réf BV40

8.71€TTC*

Voir le produit :
https://www.domomat.com/16797-bobine-electrique-bv40-pour-bouton-poussoir-a-voyant-yokis-bv40.html

Le produit Bobine électrique BV40 pour bouton poussoir à voyant est en vente chez Domomat !

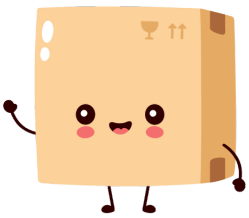

* : Prix sur le site Domomat.com au 20/09/2024. Le prix est susceptible d'être modifié.

Yokis

MTM500E / BV40

Câblage d'une minuterie MTM500E

REGLAGE DE LA MINUTERIE MTM500

La minuterie MTM500 permet un éclairage temporisé de type cage d'escalier.

Fonctionnement :
Tout appui court sur le bouton poussoir permet d'éclairer et de lancer une temporisation d'éclairage (2 minutes préréglées d'usine). Tout appui pendant l'éclairage relance la durée préréglée.

Réglage durée :
Les réglages sont conservés en cas de coupure secteur. Elle est réglable de 2 secondes à 4 heures par des appuis courts successifs.

Pour obtenir des durées en secondes il faut faire 25 appuis (réponse 5 flashs).
Pour revenir aux durées en minutes il faut faire 26 appuis (réponse 6 flashs).

Durée longue:
Tout appui de plus de 3 secondes sur le BP lance temporairement une durée à 1 heure (un scintillement de l'éclairage permet de visualiser la prise en compte de cet appui long).
A la fin d'une durée longue, la minuterie reprend la durée initialement réglée.
Pour interrompre une durée longue en cours, il suffit de faire un nouvel appui de plus de 3 secondes.
Pour enlever (ou remettre) la fonction durée longue, il faut faire 29 appuis courts (réponse 9 flashs).

Préavis:
Un petit flash indique le départ de l'extinction progressive pendant 1 minute (si le réglage des durées est en seconde l'extinction se fait en 30 secondes). Pour enlever (ou remettre) la fonction préavis, il faut faire 24 appuis courts (réponse 4 flashs)

Verrouillage des réglages:
Pour interdire toute modification, il suffit de verrouiller le Micromodule en faisant 21 appuis (réponse 1 flash). Le déverrouillage est toujours possible par 23 appuis (réponse 3 flashs).

INFORMATIONS TECHNIQUES

Référence: MTM500E
Puissance : mini 5VA maxi 500VA
Intensité : 1.3A maxi 2.2A
Dimensions : L. 35mm H. 35mm P. 12mm

CABLAGE D'UNE MINUTERIE ENCASTRABLE AVEC UN BP à VOYANT A LA PHASE

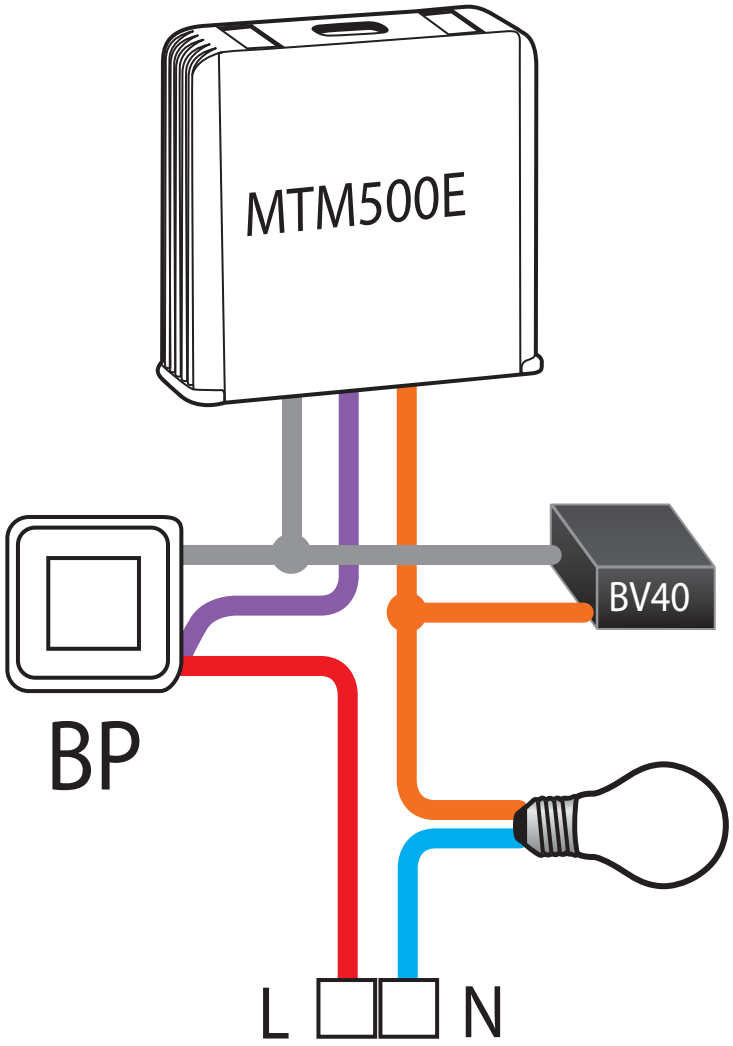

07-2013