SIEMENS

SN658X03IE

Lave-vaisselle 60 cm
Tout intégrable

Caractéristiques principales
- timeLight: projection du temps restant au sol
- Classe d'efficacité énergétique : A++
- Classe d'efficacité de séchage : A
- 13 couverts
- Niveau sonore : 44 dB (A) re 1 pW
- Niveau sonore progr, Silence : 41 dB dB
- Consommations progr. Eco 50 °C: 9.5 l / 0.92 kWh
- Consommation d'eau annuelle: 2660 litres
- Consommation électrique annuelle: 262 kWh

Programmes/Options
- 8 Programmes : Intensif 70 °C, Auto 45-65 °C, Eco 50 °C, Silence 50 °C, Verre 40 °C, Programme 1h 65 °C, Rapide 45 °C, Prélavage
- 4 options : Zone Intensive, varioSpeed Plus (3 fois plus rapide), hygiène Plus, Séchage Extra
- Programme Entretien de la machine

Caractéristiques techniques
- Moteur iQdrive
- Départ différé : 1-24 h
- Signal sonore de fin de cycle
- Boîte à produits maxiPerformance
- Auto 3in1, détection lessivielle automatique
- Echangeur thermique qui protège la vaisselle
- aquaSensor qui reconnait le degré de salissure, Capacité Variable Automatique n'utilise que l'eau nécessaire pour la charge de vaisselle
- Système protectVerre, conserve l'éclat des verres
- Paniers varioFlex, flexibilité maximale et rangement facile de la vaisselle
- Panier supérieur réglable avec rackMatic (3 niveaux)

Confort/Sécurité
- Sécurité aquaStop 100% anti fuite, avec garantie
- Sécurité enfants verrouillage de la porte
- Régénération électronique
- Triple filtre autonettoyant

Accessoires intégrés

tôle de protection pour vapeur

Accessoires en option

Autres couleurs disponibles

Données techniques

Caractéristiques
Couleur de l'appareil : N/A
Matériau de la cuve : Inox
Top amovible : non
Hauteur avec top amovible (mm) : 815
Hauteur du tiroir (mm) : 815
Largeur (cm) : 598
Profondeur (cm) : 550
Hauteur produit emballé (mm) : 880
Largeur produit emballé (mm) : 670
Profondeur produit emballé (mm) : 680
Réglage maximum de la hauteur des pieds (mm) : 60
Plinthe réglable : Horizontale et verticale
Poids net (kg) : 43,0
Poids brut (kg) : 45,0
Couleur de panneau de commande : Noir
Puissance de raccordement (W) : 2400
Intensité (A) : 10
Tension (V) : 220-240
Fréquence (Hz) : 60; 50
Longueur du cordon électrique (cm) : 175
Type de prise : Fiche cont.terre/Gard.filter.
Longueur du tuyau d'alimentation (cm) : 165
Longueur du tuyau d'évacuation (cm) : 190,0
Certificats de conformité : CE, VDE

Types de consommation et de connexion
Marque : Siemens
Référence Commerciale : SN658X03IE
Nombre de couverts : 13
Classe énergétique - NOUVEAU (2010/30/CE) : A++
Consommation énergétique annuelle (kWh/annum) - NOUVEAU (2010/30/CE) : 262
Consommation énergétique (kWh) : 0,92
Consommation énergétique en mode "laissé sur marche" (W) - NOUVEAU (2010/30/CE) : 0,50
Consommation d'eau annuelle (l/annum) - NOUVEAU (2010/30/CE) : 2660
Classe d'efficacité de séchage : A
Programme de référence : Eco
Durée du cycle du programme de référence (min) : 210
Niveau Sonore : 44
Type d'installation : Tout-intégrable

Siemens
SN658X03IE
LAVE-VAISSELLE 60 TINT 44DB A++ TIMEL

Version antérieure:
SN65M043EU

Version ultérieure:

Code EAN:
4242003782545

gamme distribuée:
FP1

SIEMENS

SN658X03IE

Lave-vaisselle 60 cm
Tout intégrable

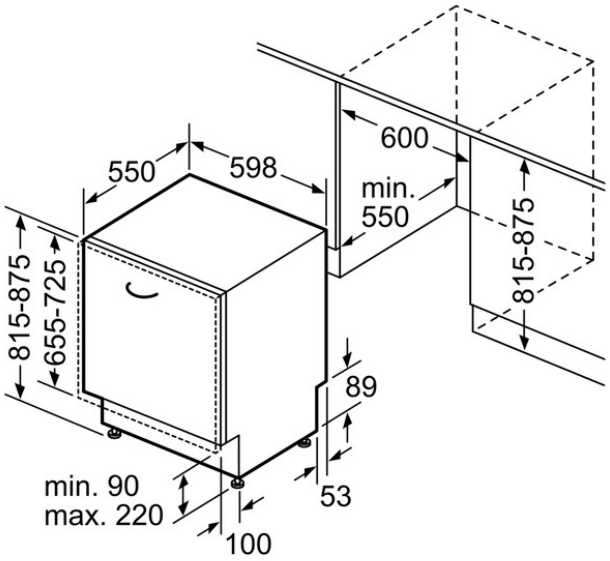

Mesures en mm