TB90-Notice

Bonde à grand débit pour receveur de douche TurboFlow - Perçage Ø90mm

Réf 0205240

38.04€TTC*

Voir le produit : https://www.domomat.com/21906-bonde-a-grand-debit-pour-receveur-de-douche-turboflow-percage-o90mm-nicoll-0205240.html

Le produit Bonde à grand débit pour receveur de douche TurboFlow - Perçage Ø90mm est en vente chez Domomat !

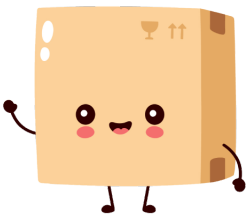

Bonde de douche Turbo flow à grand débit ø 90

Encombrement réduit de 80 mm sous le receveur.

Raccordement à la canalisation :

- Par collage, avec le coude de liaison orientable en Ø 40 ou Ø 50.
- Par collage ou vissage avec écrou en Ø 40 directement sur la sortie de bonde.

La sortie de la bonde articulée permet :

- un ajustement de la bonde dans le perçage du receveur.
- un raccordement à la canalisation simplifié.

La mise en place du capot se fait par simple pression.

Mise en œuvre

la clé unique est fournie

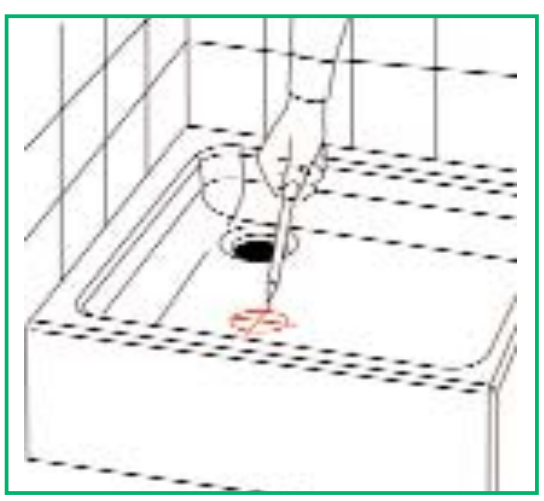

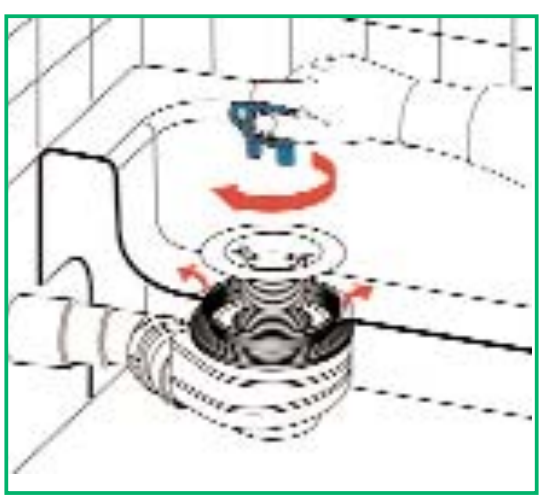

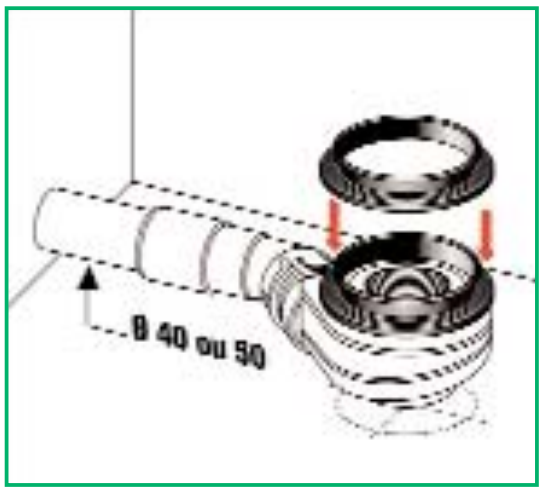

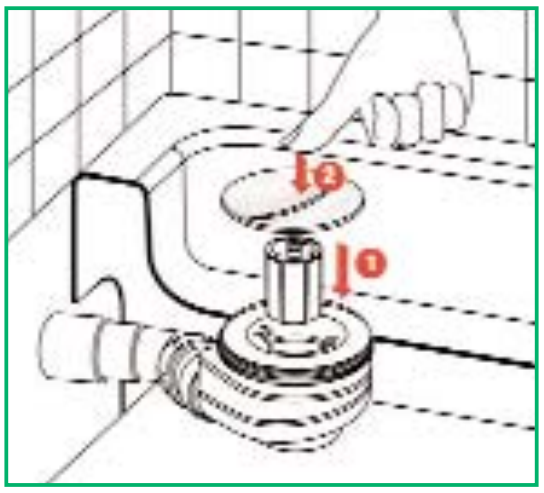

Service TECHNICO-COMMERCIAL : Tél. : 02 41 63 73 25 - Fax : 02 41 63 73 23
e-mail : tech-com.nicoll@aliaxis.com