Thermor
Chaleur connectée

DOMOMAT
e-fournisseur de tous vos travaux

Thermor Blindé vertical

Chauffe-eau électrique blindé Thermor - 1200W - Vertical - 75L - 1 à 2 personnes
Réf 251054 **295.94€TTC***
https://www.domomat.com/59481-chauffe-eau-electrique-blinde-thermor-1200w-vertical-75l-1-a-2-personnes-thermor-251054.html

Chauffe-eau électrique blindé Thermor - 1200W - Vertical - 100L - 2 personnes
Réf 261128 **254.00€TTC***
https://www.domomat.com/59486-chauffe-eau-electrique-blinde-thermor-1200w-vertical-100l-2-personnes-thermor-261128.html

Chauffe-eau électrique blindé Thermor - 1600W - Vertical - 150L - 3 personnes
Réf 251084 **289.00€TTC***
https://www.domomat.com/59489-chauffe-eau-electrique-blinde-thermor-1600w-vertical-150l-3-personnes-thermor-251084.html

Chauffe-eau électrique blindé Thermor - 2200W - Vertical - 200L - 4 personnes
Réf 251085 **317.33€TTC***
https://www.domomat.com/59490-chauffe-eau-electrique-blinde-thermor-2200w-vertical-200l-4-personnes-thermor-251085.html

---

Retrouvez tous les produits de la catégorie Chauffe-eau électrique Thermor chez Domomat !

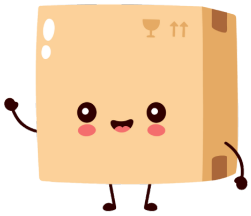

* : Prix sur le site Domomat.com au 28/04/2024. Le prix est susceptible d'être modifié.

BLINDÉ

Chauffe-eau électrique

Le chauffe-eau 1er prix

Thermor

Chaleur connectée

1 RÉSISTANCE «THERMOPLONGEUR»

- En contact direct avec l'eau et exposée au calcaire
- En cas de remplacement, obligation de vidanger le chauffe-eau.

2 PROTECTION ANTICORROSION

- Anode en magnésium, qui se dissout dans le temps.
- Nécessite un contrôle de l'usure tous les 2 ans et un remplacement si nécessaire.

GARANTIE 5 ANS SUR LA CUVE

GARANTIE 2 ANS SUR LES PIÈCES

DISPONIBLE EN 3 FORMATS

Vertical mural, stable et horizontal

DOUBLE ENTRAXE

FACILITÉ D'INSTALLATION

500/800 mm & 700/800 mm

Système de fixation modulable

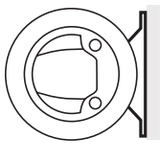

HORIZONTAUX RACCORDEMENT COTÉ

avec ceinture réglable et raccordement dessous

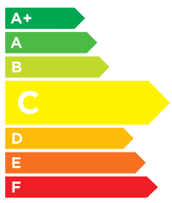

PERFORMANCE

Classe énergétique C

www.thermor.fr

CARACTÉRISTIQUES TECHNIQUES

Cuve et corps de chauffe émaillés conformes aux normes d'hygiène.

Thermostat mécanique

8 capacités de 50 à 500 L et 5 diamètres (505, 513, 570, 575 et 750 mm).

Horizontaux : pose au mur, au sol ou au plafond en respectant le sens de montage des piquages.

Horizontaux raccordements côté : ceintures réglables et ajustables.

Livré avec **raccord diélectrique** (sauf 500 L).

COTES D'INSTALLATION

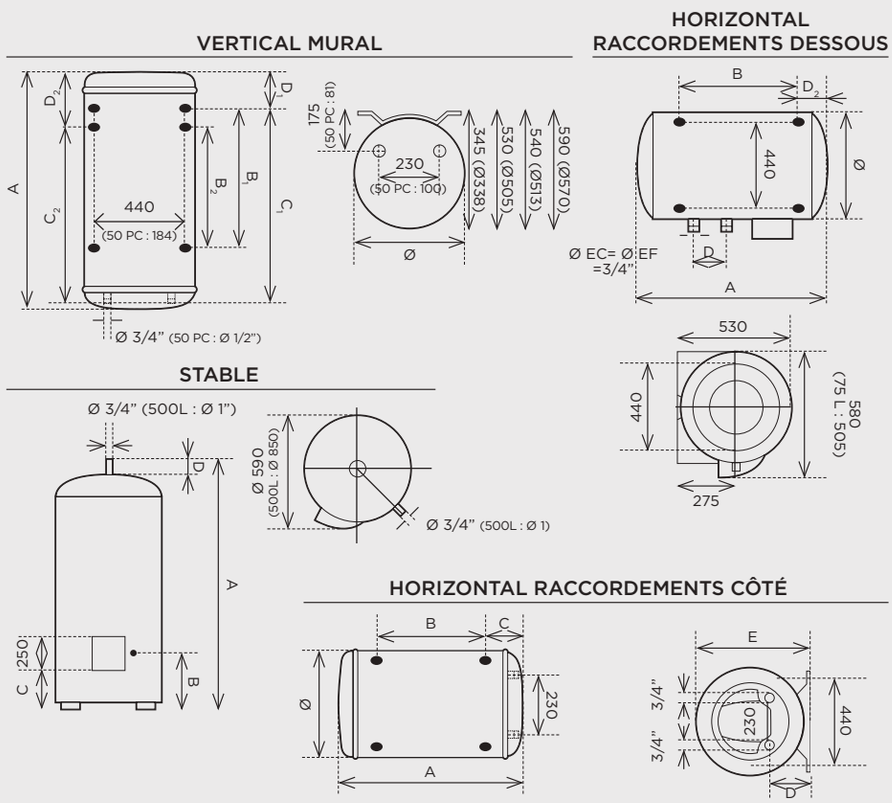

ACCESSOIRES

Trépied universel 50 à 200 L
(réf. 900 991)

DIMENSIONS ET RÉFÉRENCES

	Capacité (L)	Nombre de personnes	Puissance (W)	Consommation d'entretien (kWh/24 h à 65°C)	Quantité d'ECS à 40°C (L) (V40) (1)	Constante de refroidissement	Temps de chauffe	Dimensions (mm) ø	A	B_1	B_2	C_1	C_2	D_1	D_2	Poids à vide (kg)	Classe Énergétique	Référence Écoulement des stocks	Référence 2021
Blindé vertical mural étroit ø 505 ø 513	50 PC	1	2000	1,11	(2)	0,47	1h36	338	918	-	-	750	-	168	-	18	C	241 039	
	50	1	1200	0,71	(2)	0,30	2h26	505	575	-	-	370	-	155	-	22	C	241 040	
	75	1 ou 2	1200	1,06	137	0,28	4h12	513	705	-	-	570	-	135	-	22	C	251 043	251 054
	100	2	1200	1,18	176	0,25	5h13	513	835	-	-	750	565	85	265	26	C	261 049	261 128
	150	3	1600	1,61	279	0,22	5h50	513	1155	800	500	1050	750	105	405	34	C	271 072	251 084
	200	4	2200	1,96	376	0,21	5h42	513	1475	800	700	1050	950	425	525	43	C	281 067	251 085
Blindé vertical mural compact ø 570	100	2	1200	1,19	184	0,25	5h13	570	780	-	-	570	-	135	-	32	C	861 510	
	150	3	1600	1,57	268	0,22	6h01	570	1030	500	-	750	-	210	-	41	C	871 515	
	200	4	2200	1,84	370	0,19	5h56	570	1255	800	700	1050	950	165	265	51	C	881 196	
								ø	A	B	C	D							
Blindé stable ø 575 ø 750	200	4	2200	1,91	360	0,20	4h55	575	1275	270	160	30				51	C	282 029	
	300	5 et plus	3000	2,50	531	0,18	5h43	575	1780	270	160	30				73	C	292 039	
	500	5 et plus	5000 TC	2,60	(2)	0,11	5h53	750	1840	310	340	30				154	C	292 001	
								ø	A	B	C	D	D_2	E					
Blindé horizontal raccordement dessous ø 505	75	1 ou 2	1600	1,15	139	0,32	2h55	505	690	480	-	195	105	-		28	C	253 010	
	100	2	1600	1,35	180	0,28	3h58	505	835	600	-	120	85	-		32	C	263 014	
	150	3	2200	1,76	244	0,24	3h59	505	1155	800	-	120	105	-		41	C	273 015	
	200	4	2200	2,28	318	0,24	5h01	505	1475	1050	-	120	105	-		50	C	283 014	
Blindé horizontal raccordement côté ø 570	75	1 ou 2	2000	1,38	149	0,38	2h32	505	770	Réglable ceintures mobiles		165	-	530		27	C	853 407	
	100	2	2000	1,54	190	0,33	3h27	570	745			175	-	590		32	C	863 410	
	150	3	2000	1,89	279	0,27	4h41	570	1000			175	-	590		41	C	873 415	
	200	4	2000	2,15	367	0,23	6h28	570	1255			175	-	590		51	C	883 420	

(1) Quantité d'eau chaude mélangée à 40°C fournie par un appareil réglé à 65°C. (2) Pas de valeur pour les capacités < 75 L et >300 L. Nos valeurs de consommation d'entretien, de temps de chauffe et de constante de refroidissement sont calculées selon le cahier des charges LCIE NF Performance sauf 500 L.

CE | NF ★★★ (de 75 à 300 L) | NF ★ (horizontal raccordement dessous) | NF (500 L) | NF (50 L) | IP 24 (horizontal et stable) | IP 25 (mural) | IP X 4 (500 L) | 230 V mono (500 L TC) | Fabriqué en France (sauf 50 L et 500 L)

THERMOR ZA CHARLES BEAUHAIRE • 17, RUE CROIX FAUCHET
BP 46 • 45141 SAINT-JEAN-DE-LA-RUELLE

Thermor
Chaleur connectée

Novembre 2020 - Réf. P32227 - Thermor SAS au capital de 3 917 780 € - RCS Orléans B329 545 008 - **EFIL** WWW.EFIL.FR / 20201111