11011581 | Aldes fiche

Entrée d'air filtrante AirFILTER® - 30m3/h - 34dB - Blanc

Réf 11011581 **58.62€TTC***

https://www.domomat.com/28563-entree-d-air-filtrante-airfilter-30m3h-34db-blanc-aldes-11011581.html

Kit entrée d'air filtrante AirFILTER® - 30m3/h - 34dB - Blanc

Réf 11011585 **60.89€TTC***

https://www.domomat.com/28565-kit-entree-d-air-filtrante-airfilter-30m3h-34db-blanc-aldes-11011585.html

---

Retrouvez tous les produits de la catégorie Entrées d'air hygroréglables Aldes chez Domomat !

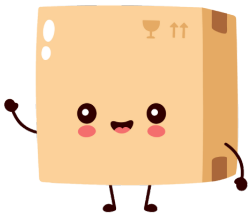

* : Prix sur le site Domomat.com au 27/04/2024. Le prix est susceptible d'être modifié.

AirFILTER®,
LA PREMIÈRE ENTRÉE D'AIR QUI FILTRE L'AIR ENTRANT DANS LE LOGEMENT POUR UNE QUALITÉ D'AIR OPTIMALE.

Plus d'air pur

AirFILTER® dispose d'un filtre pollen permettant de capter les polluants extérieurs pour une qualité d'air optimale.

Plus d'intégration

Grace à un socle de fixation universel, **AirFILTER®** peut s'installer rapidement sur tous types de mortaises.

Plus de confort

Le jet d'air orienté vers le plafond offre un plus grand confort pour les occupants et rend les flux d'air imperceptibles.

Plus de connectivité*

Le contrôle du niveau d'encrassement et la commande de nouveaux filtres se font directement sur l'application AldesConnect™.

* Compatible uniquement avec EasyHOME PureAIR Compact Connect™

aldes

34 dB

UNIVERSEL ALL TYPES

5 MIN

FILTRATION 99%*

ENTRÉE D'AIR FILTRANTE CARACTÉRISTIQUES TECHNIQUES

GAMME

GAMME AIRFILTER®

	Blanc
AirFILTER®	11011581

	Blanc
KIT AirFILTER®	11011585

	Blanc
FILTRE POLLENS	11011584

FILTRE POLLENS

Pollens > 10 µm	Particules Fines 10 µm	Particules Fines 2,5 µm	Bactéries 1 µm
99 %	95 %	40 %	15 %

DIMENSIONS

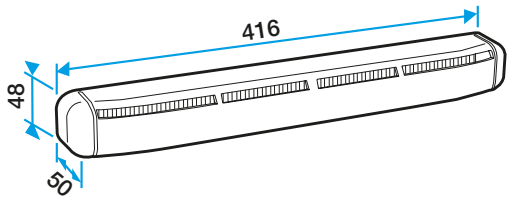

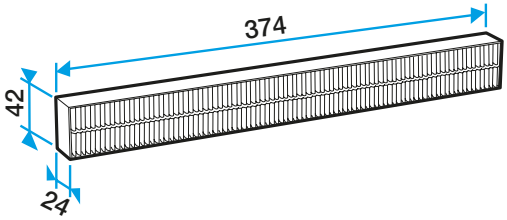

MORTAISE

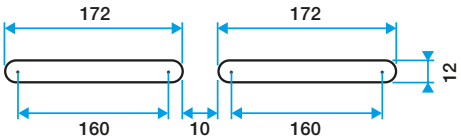

- 2 fentes 172 x 12 mm

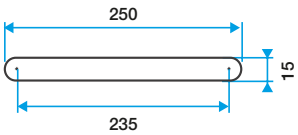

- Fente 250 x 15 mm

CARACTÉRISTIQUES ACOUSTIQUES

Dnew (Ctr) en dB	Montée sur menuiserie
	AirFILTER® + auvent standard
AirFILTER®	34

MISE EN ŒUVRE

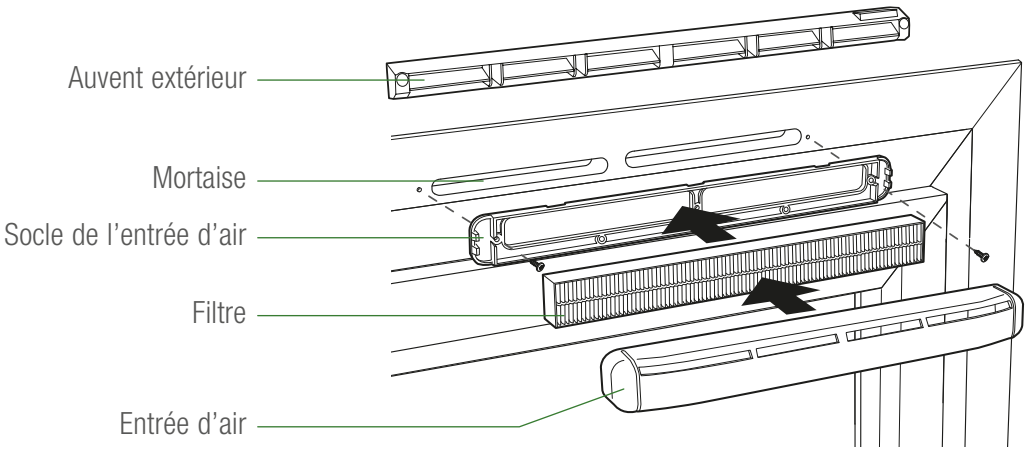

Visuels non contractuels.

aldes