Fiche Capteur COV B.E.G.

Capteur C.O.V encastré OCCULOG-1C-FP BEG - 1000W - Ø 83-86mm - Blanc mat

Réf 93563

166.00€ TTC*

Voir le produit : https://www.domomat.com/63484-capteur-cov-encastre-occulog-1c-fp-beg-1000w-o-83-86mm-blanc-mat-beg-93563.html

Le produit Capteur C.O.V encastré OCCULOG-1C-FP BEG - 1000W - Ø 83-86mm - Blanc mat
est en vente chez Domomat !

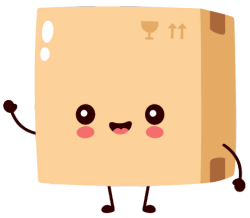

FICHE DE PRODUIT

Capteurs - OCCULOG-1C

OCCULOG-1C

blanc mat, similaire
RAL9010 N°-Article 93563

Informations Produits

0

- Un contact libre de potentiel pour CVC
  nullnull

Données techniques

Tension:	110 – 240 V AC 50 / 60 Hz
Dimensions:	Ø 83 x 86 mm
Puissance interne:	env. 1 W
Hauteur de montage min./max./recommandé:	2 m / 5 m / 2,5 m
Niveau de protection:	IP20 / Classe II
Température ambiante:	-5 °C à +45 °C
Boîtier:	Polycarbonate, UV-résistant
	0,5 – 2,5 mm² pour conducteurs rigides 0,5 – 2,5 mm² bien câblé
Puissance:	1000 W / 6 A, cos φ = 1
Type de contact:	µ-Contact, sec Contact type NO

Désignation

Désignation	Couleur	N°-Article	EAN-Code
OCCULOG-1C-FP	blanc mat, similaire RAL9010	93563	4007529935635

Accessoire

Désignation	Couleur	N°-Article	EAN-Code
Panier de protection BSK (Ø 200 x 90 mm)	blanc	92199	4007529921997
Kit Anti-arc	blanc	10880	4007529108800
Mini-Kit Anti-arc	noir	10882	4007529108824
Adaptateur BLE-IR	noir	93067	4007529930678

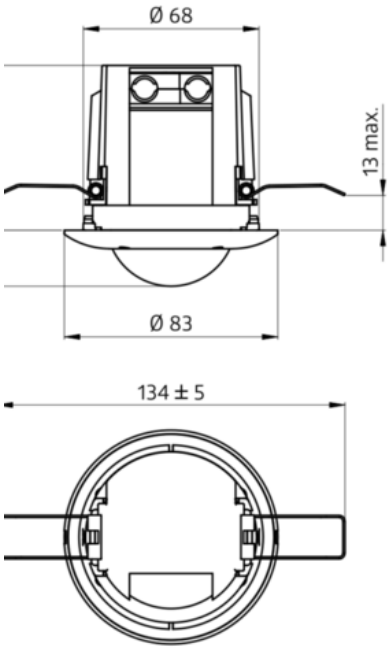

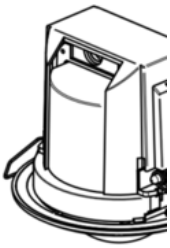

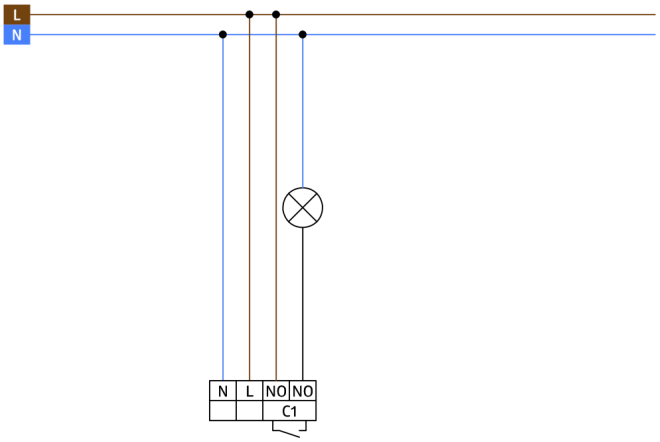

Bemaßung 93563

© 2021 B.E.G. Brück Electronic GmbH