Self-e 0698 - LEGRAND

Commande double ON OFF Self-e Plexo with Netatmo Legrand - Sans fil et sans pile - IP55 - Anthra - Complet

Réf 069836L **86.48€TTC***

https://www.domomat.com/69298-commande-double-on-off-self-e-plexo-with-netatmo-legrand-sans-fil-et-sans-pile-ip55-anthracite-complet-legrand-069836l.html

Commande double ON OFF Self-e Plexo with Netatmo Legrand - Sans fil et sans pile - IP55 - Sable Complet

Réf 069857L **87.43€TTC***

https://www.domomat.com/69303-commande-double-on-off-self-e-plexo-with-netatmo-legrand-sans-fil-et-sans-pile-ip55-sable-complet-legrand-069857l.html

Commande double ON OFF Self-e Plexo with Netatmo Legrand - Sans fil et sans pile - IP55 - Blanc Complet

Réf 069835L **84.07€TTC***

https://www.domomat.com/69304-commande-double-on-off-self-e-plexo-with-netatmo-legrand-sans-fil-et-sans-pile-ip55-blanc-complet-legrand-069835l.html

Commande double ON OFF Self-e Plexo with Netatmo Legrand - Sans fil et sans pile - IP55 - Gris - Complet

Réf 069819L **86.48€TTC***

https://www.domomat.com/69305-commande-double-on-off-self-e-plexo-with-netatmo-legrand-sans-fil-et-sans-pile-ip55-gris-complet-legrand-069819l.html

---

Retrouvez tous les produits de la catégorie
Boutons poussoirs, va et vient et interrupteurs plexo Legrand
chez Domomat !

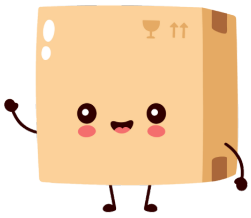

* : Prix sur le site Domomat.com au 28/04/2024. Le prix est susceptible d'être modifié.

128, av. du Maréchal-de-Lattre-de-Tassigny - 87045 LIMOGES Cedex
Tél. : 33 (0)5 55 06 87 87 - Fax : 33 (0)5 55 06 88 88
www.legrand.com

Plexo™ with Netatmo
Commande double sans fil sans pile ON/OFF connectée étanche

Référence(s) : 0 698 19L/35L/36L/57L

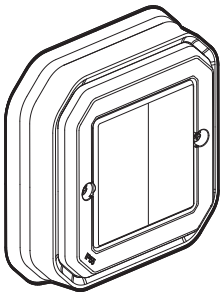

1. USAGE

Commande double sans fil sans pile pour 2 fonctions ON/OFF lumière ou prise connectée.
Contrôle uniquement interrupteur, micromodule d'éclairage, sortie de câble ou une prise de courant connectés "...with Netatmo".
Peut être utilisée comme va-et-vient ou commande de groupe d'éclairage.
L'étanchéité IP55 de ce produit permet de commander un éclairage ou un appareil électrique dans un local sujet à l'humidité ou à la poussière (garage, cave, atelier, cuisine...) ainsi qu'en extérieur (terrasse...).
Se fixe directement sur un mur ou se pose sur du mobilier (mobile).
Peut être associée à 2 x 20 produits d'éclairage connectés.

2. GAMME

Commande double sans fil sans pile d'éclairage, pour deux fonctions ON/OFF.
Livrée complète avec platine.
Equipée d'un bouton (caché) servant à la configuration du produit.

Gris	Blanc	Sable	Anthracite
0 698 19L	0 698 35L	0 698 57L	0 698 36L

3. DIMENSIONS (mm)

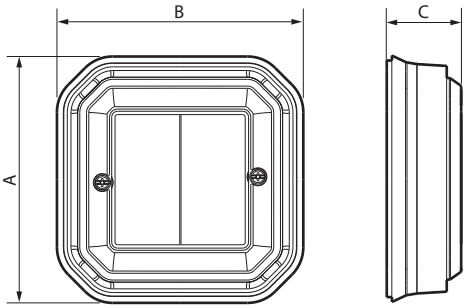

A	B	C
85,5	85,5	26

4. DESCRIPTION

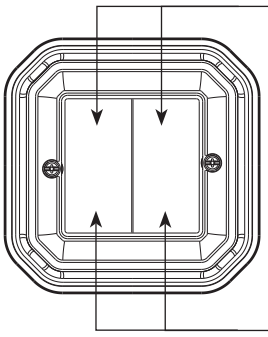

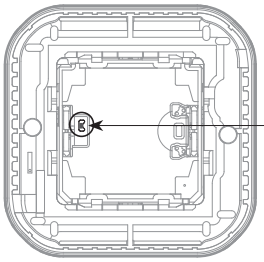

Nota : Pour la programmation de ce produit, se référer à la notice d'utilisation **0 698 19L**.

5. CARACTERISTIQUES TECHNIQUES

■ 5.1 Caractéristiques mécaniques

Protection contre les chocs : IK 08
Protection contre pénétration de corps solides et/ou liquides : IP 55

■ 5.2 Caractéristiques matières

Socle : ABS
Plaque : ABS
Support cassette et cassette : PC chargé 10% fibre de verre
Enjoliveur : PP + SEBS
Doigt de commande : ABS Blanc et Sable
ABS peint Gris et Anthracite
Membrane transparente : SEBS

Sans halogène
Résistant aux UV

Autoextinguibilité : 650° C/30 s

5. CARACTERISTIQUES TECHNIQUES *(suite)*

■ 5.3 Caractéristiques électriques
Commande autonome sans fil, sans pile.

Technologie radio zigbee fréquence 2,4 GHz à 2,4835 GHz
Performance radio : portée 150 m mini en champ libre point à point.
Niveau de puissance : < 20 mW
Canal zigbee par défaut : 11

■ 5.4 Caractéristiques climatiques
Température d'utilisation : + 5° C à + 45° C
Température de stockage : 0° C à + 45° C

6. ENTRETIEN

Nettoyage superficiel au chiffon.
Ne pas utiliser : acétone, dégoudronnant, trichloréthylène.

Tenue aux produits suivants : Hexane, alcool à brûler, eau savonneuse, ammoniac dilué, javel pure diluée à 10%, produit à vitres, lingettes pré-imprégnées.

Attention : Pour l'utilisation de produits d'entretien spécifiques, un essai préalable est nécessaire.

Aucune peinture ne doit être appliquée sur ce produit.

7. NORMES ET AGRÉMENTS

Technologie Zigbee certifié, fonction Green Power.
IEEE 802.15.4 (LR-WPAN).

Le soussigné, LEGRAND, déclare que l'équipement radioélectrique du type (0 698 19L/35L/36L/57L) est conforme à la directive 2014/53/UE.
Le texte complet de la déclaration UE de conformité est disponible à l'adresse suivante : **www.legrandoc.com**

Conforme aux normes d'installation et de fabrication.
Voir e. catalogue.