atlantic

DOMOMAT
e-fournisseur de tous vos travaux

Réseau rectangulaire PVC

Réf 460001

Réf 460008

Réf 460013

Réf 460002

Réf 460003

Réf 460010

Réf 460004

Réf 460011

Réf 460005

+19
référence(s)
supplémentaire(s)

Voir les produits Atlantic : https://www.domomat.com/10_atlantic

Retrouvez tous les produits Atlantic chez Domomat !

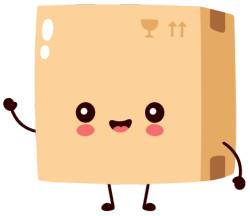

Conduits rigides plastiques

Réseau rectangulaire

- **Intégration facilitée**
  - épaisseur de 55 mm
- **Assemblage facile et rapide**

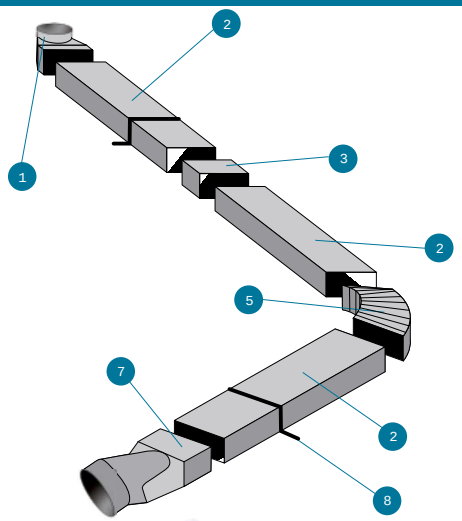

DESCRIPTION

Conduits rigides en PVC auto-extinguible pour réseau de VMC ou extraction de cuisine. Température maximale d'utilisation : +60°C. Installation lorsque le réseau doit être protégé des risques d'écrasement, lors de combles aménagées, dans le cas de passage en apparent ou au dessus d'éléments aménagés ou pour passage en faux-plafonds.

RMD

CAV

RA 100/80

CMV

CV

TE

TEHR

TR

RD

CH

TR PLAT

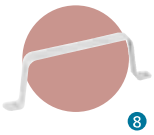

FR

BOUCHON 55 X 220

RR 55 X 220 X 110

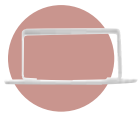
FR PLAT 55 X 110

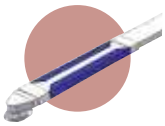
PAS R50

Indice	REF	Description	Condit. mini	Dim. pièces raccordées	Mâle / femelle	CODE
Pour réseau équivalent diamètre 80 ou 100 mm						
2	**TR PLAT 55x110**	tube rectangulaire plat 1,5 m		55 x 110	mâle	**460 021**
2	**TR 55x110 P**	tube rectangulaire 3 m	6 longueurs	55 x 110	mâle	**460 000**
3	**RD 55x110**	raccord droit		55 x 110	femelle	**460 001**
5	**CAV 55x110**	coude à angle variable 0°/90°		55 x 110	femelle	**460 013**
	CV 55x110	coude vertical 90°		55 x 110	femelle	**460 002**
	CH 55x110	coude horizontal 90°		55 x 110	femelle	**460 003**
1	**CMV 55x110x100**	coude mixte vertical		55 x 110, diam.100	femelle	**460 004**
7	**RMD 55x110x100**	raccord mixte droit		55 x 110, diam.100	femelle	**460 005**
	RA 100/80	raccord d'adaptation		diam. 100/diam. 80	mâle/femelle	**460 017**
	TE 55x110x100	té 90° vertical		55 x 110, diam.100	mâle	**460 006**
8	**FR 55x110**	fixation rectangulaire murale		55 x 110	–	**460 015**
	TEHR 55x110	té 90° horizontal rectangulaire		55 x 110	femelle	**460 023**
	PAS R50 x 110	piège à son conduits rectangulaires		55 x 110	mâle	**460 048**
	FR PLAT 55 x 110	fixation rectangulaire conduits plats		55 x 110	mâle	**460 049**
Pour réseau équivalent diamètre 125 mm						
2	**TR 55x220 P**	tube rectangulaire 3 m	4 longueurs	55 x 220	mâle	**460 007**
3	**RD 55x220**	raccord droit		55 x 220	femelle	**460 008**
5	**CAV 55x220**	coude à angle variable 0°/90°		55 x 220	femelle	**460 025**
	CV 55x220	coude vertical 90°		55 x 220	femelle	**460 009**
	CH 55x 220	coude horizontal		55 x 220	femelle	**460 010**
1	**CMV 55x220x125**	coude mixte vertical		55 x 220	femelle	**460 011**
7	**RMD 55x220x125**	raccord mixte droit		55 x 220 x 125	femelle	**460 012**
8	**FR 55x220**	fixation rectangulaire murale		55 x 220	–	**460 016**
	TE 55x220x125	té 90° vertical		55 x 220, diam. 125	mâle	**460 018**
	RA 125/100 N	raccord d'adaptation		diam. 125/diam. 100	mâle/femelle	**460 020**
	BOUCHON 55x220	fin de réseau rectangulaire		55 x 220	mâle	**460 019**
	TEHR 55x220	té 90° horizontal rectangulaire		55 x 220	femelle	**460 022**
	PAS R50 55 x 220	piège à son conduits rectangulaires		55 x 220	mâle	**460 047**
Pour un changement de diamètre (équivalent 125 à 80 mm ou 100 mm)						
	TEHR 55x220x110	té 90° horizontal rectangulaire		55 x 220 x 110	femelle	**460 024**
	RR 55 x 220 x 110	réducteur rectangulaire		55 x 220 x 110	femelle/ femelle	**460 042**