Couronne Cubyko - Fiche

Collerette lumineuse Cubyko pour mécanisme associable - composable - IP55 - Blanc - 230V

Réf WNA695 **32.39€TTC***

https://www.domomat.com/21040-collerette-lumineuse-cubyko-pour-mecanisme-associable-composable-ip55-blanc-230v-hager-wna695.html

Collerette lumineuse Cubyko pour mécanisme associable - compsable - IP55 - Bleu - 230V

Réf WNA697 **37.36€TTC***

https://www.domomat.com/21041-collerette-lumineuse-cubyko-pour-mecanisme-associable-compsable-ip55-bleu-230v-hager-wna697.html

---

Retrouvez tous les produits de la catégorie Interrupteurs et va-et-vient Hager chez Domomat !

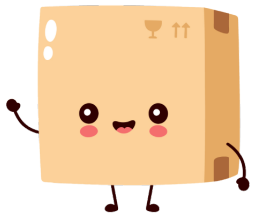

* : Prix sur le site Domomat.com au 12/10/2024. Le prix est susceptible d'être modifié.

:hager

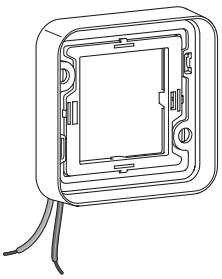

6LE000127A.b

WNA 695, WNA 696, WNA 697, WNA 698, WNA 699 cubyko

(FR) Anneau lumineux — Notice d'installation

(EN) Lighting ring — Installation instructions

Type	Ref.	Couleur Color	Tension Voltage	Puissance consommée Power consumed
	WNA695	Blanc / White	230 V	0,3 mA
	WNA696	Blanc / White	12-24V	0,3 mA (12V) - 0,6 mA (24V)
	WNA697	Bleu / Blue	230 V	5 mA
	WNA698	Bleu / Blue	12-24V	2,5 mA (12V) - 5 mA (24V)
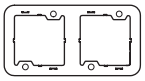	WNA699	Blanc / White	230 V	0,6 mA

① Enlever l'enjoliveur
Remove the rocker

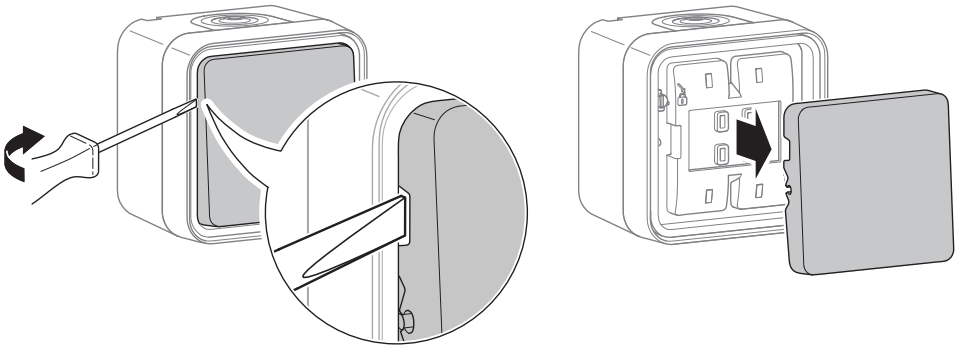

② Retirer la membrane d'étancheité et l'anneau
Remove the sealing and the ring

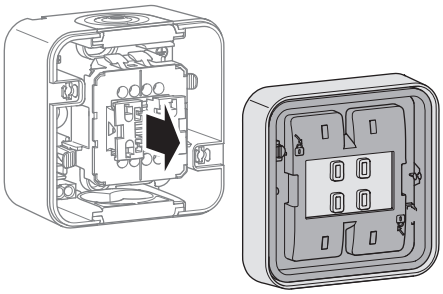

② Retirer la membrane d'étancheité de l'anneau
Remove the sealing from the ring

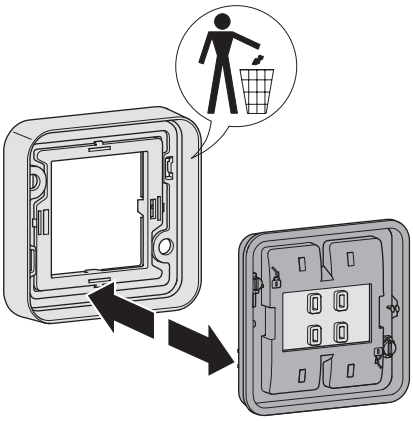

③ Retirer le méchanisme
Remove the mechanism

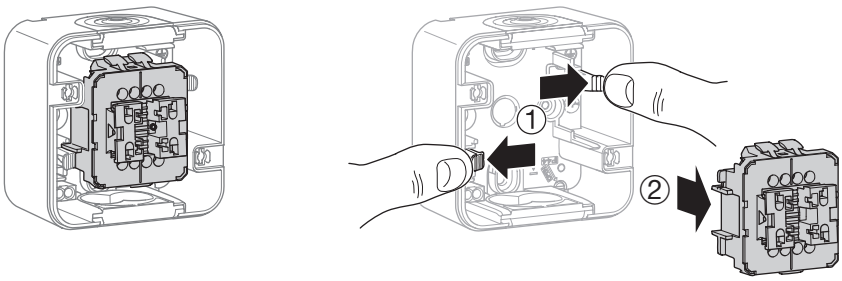

④ Retirer l'embout d'étancheité
Remove the slider

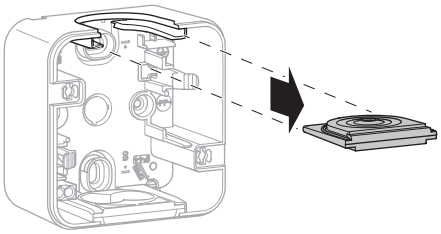

⑤ Passer le câble à travers l'embout et le remettre en place
Insert the cable through the slider and place the slider back

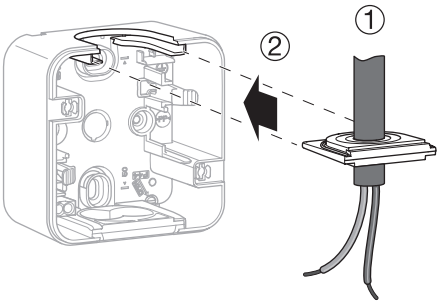

⑧ Câbler le mécanisme
Wire the mechanism

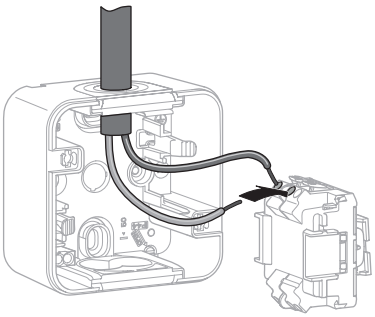

⑨ Câbler le voyant lumineux * (voir shéma de câblage)
Wire the lighting ring * (see wiring diagram)

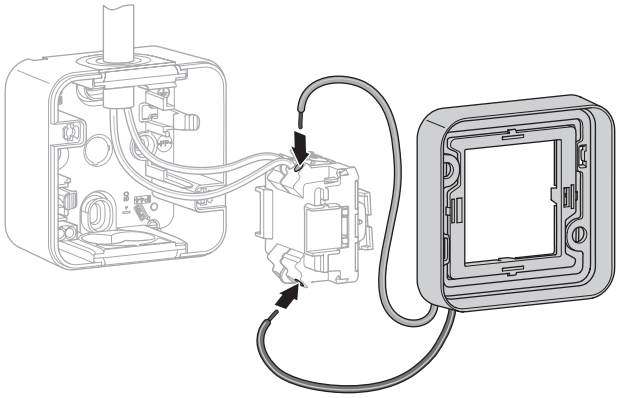

⑩ Mise en place du mécanisme
Place back the mechanism

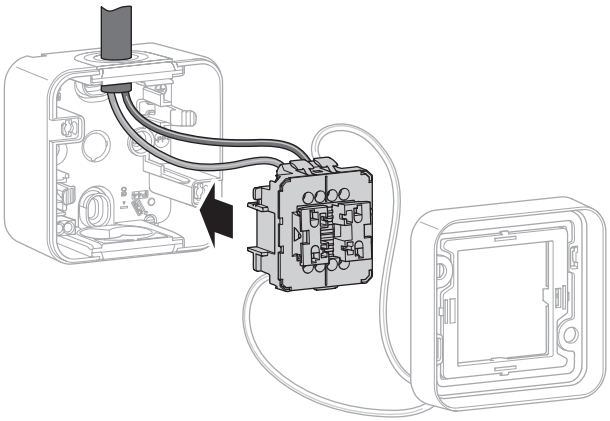

⑪ Mise en place des câbles
Installation of the lighting ring

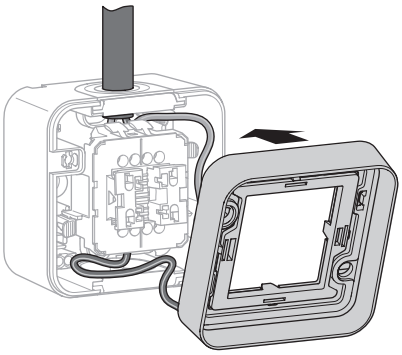

⑬ Mise en place de la membrane d'étancheité
Installation of the sealing

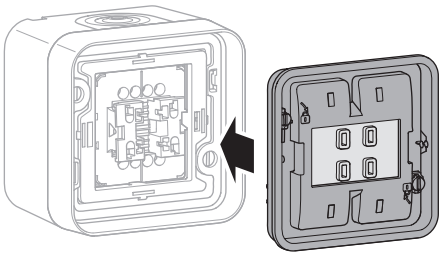

⑭ Fixation par vis ¼ de tour
Fixation by ¼ turn screws

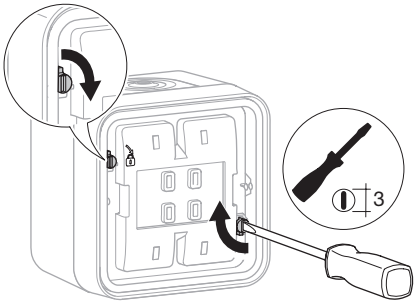

⑮ Mise en place de l'enjoliveur
Installation of the rocker

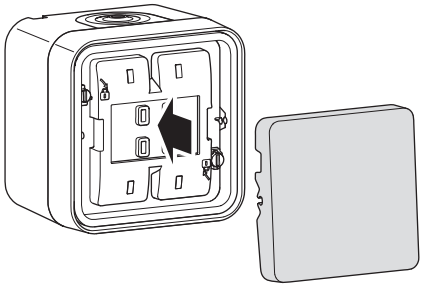

* Câblage de l'anneau lumineux / Wiring of the lighting ring

Fonction signalisation
Illuminated function

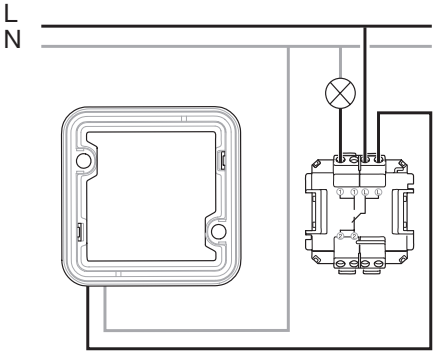
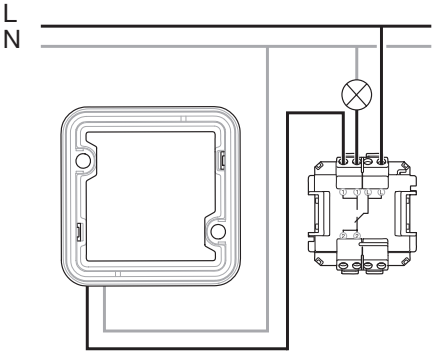
Fonction témoin
Control function