FRICO

Déstratificateur industriel ICF

Il régule la température dans les bâtiments à haut plafond.

Les déstratificateurs sont surtout destinés à réguler la température des locaux à haut plafond, notamment les locaux industriels et de stockage, les gymnases et les magasins. Des tiges et des pales de différentes tailles ainsi que plusieurs régulateurs sont disponibles, ce qui permet d'adapter le déstratificateur ICF à presque toutes les applications.

Le déstratificateur ICF rabat l'air chaud du plafond et adoucit ainsi la température à cet endroit. Les déperditions de chaleur à travers le toit et les murs sont réduites et souvent, les coûts de chauffage peuvent être diminués jusqu'à 30 %.

Le déstratificateur industriel ICF est un appareil d'excellente qualité qui n'exige pas d'entretien, et dont la durée de vie est très longue. Grâce à sa simplicité d'installation et à sa faible consommation d'énergie, vous rentabilisez rapidement votre investissement, la plupart du temps en moins d'un an.

- Les pales rabattent de grands volumes d'air vers le bas sans entraîner une vitesse d'air excessive.
- Fonctionnement dans les deux sens.
- Protection avec absorption des vibrations.
- Pales et tige galvanisées.
- Le moteur est équipé de roulements à bille graissés à vie qui lui confèrent une plus grande durée de vie.
- Il existe d'autres diamètres de pale qui sont à commander séparément (914, 1 218 mm).
- Il existe d'autres tiges à commander séparément (hauteur totale de 395, 945 mm).
- Indice de protection élevé, IP55 (ICF55).
- Couleur : NCS S 0505-R90B.

Déstratificateur industriel ICF (IP20 / IP55)

Type	Puissance [W]	Débit d'air [m³/h]	Tension [V]	Intensité [A]	Hauteur x Ø [mm]	Poids [kg]
ICF20	70	13500	230 V~	0,33	545x1422	6,2
ICF55	70	13500	230 V~	0,33	545x1422	6,2

Indice de protection ICF20 : IP20.
Indice de protection ICF55 : IP55.
Agrément IMQ.

Dimensions

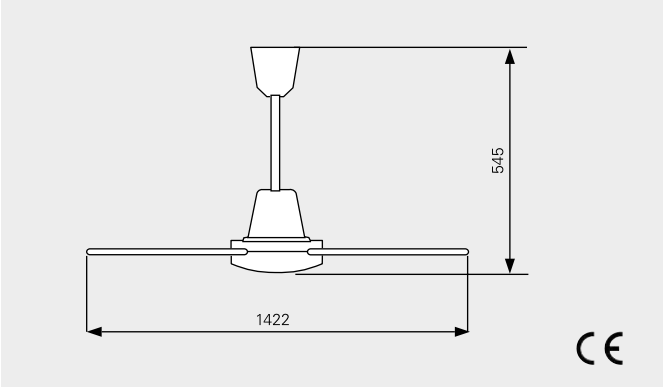

AIRCHAUD DIFFUSION
35, route de Colmar - 67600 SELESTAT - SIRET : 444 448 898 00015
Tel. 03 88 08 67 05
Fax 03 88 08 67 39
contact@airchaud-diffusion.fr
www.airchaud-diffusion.com

Montage et raccordement

Les ventilateurs sont systématiquement placés à distance égale les uns des autres dans la pièce, comme indiqué dans le tableau ci-dessous, et ce, afin d'optimiser la répartition de la température. Le ventilateur doit être commandé par un variateur de vitesse pour s'adapter à chaque local.

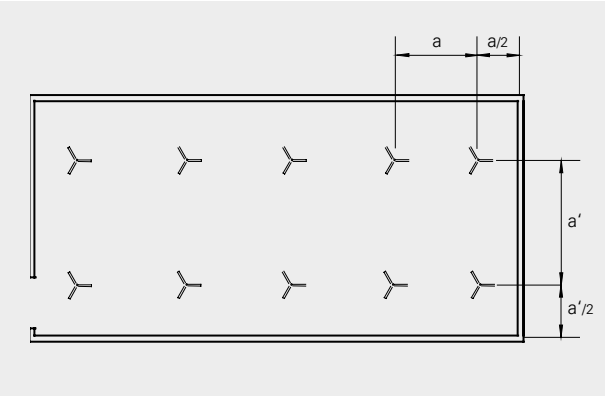

Distance recommandée entre ventilateurs

Hauteur de plafond [m]	4	6	8	10	12
Distance "a" [m]	5	7	8	9	10

Options de régulation

Le déstratificateur doit s'utiliser avec un régulateur de vitesse afin d'obtenir une régulation optimale de la chaleur et pour éviter les courants d'air.

Le sens de rotation du ventilateur peut être inversé pour le fonctionnement en été. CAR15 et CFR1R possèdent cette fonction ; avec d'autres options de régulation un commutateur est requis. Ce commutateur est raccordé en série après le régulateur et un câble de 4 x 1,5 mm² doit être utilisé.

- CAR15, régulation de ventilation automatique, à mouvement réversible
- CFR1R, régulation 5 étages, à mouvement réversible
- RE1,5 / RE3 / RE5, régulation 5 étages
- PE1 / PE2,5, régulation de ventilation progressive

Accessoires

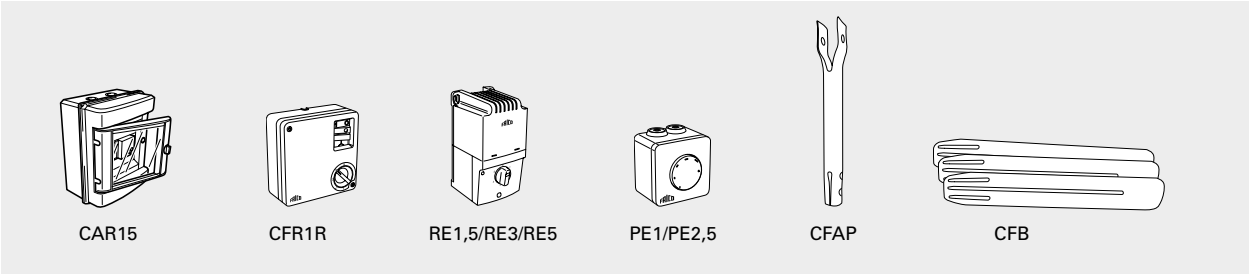

Type	Désignation	HxLxP [mm]
CAR15	Régulation automatique de la vitesse de ventilation, courant de rupture max. : 6,3 A	210x210x100
CFR1R	Régulation 5 étages, courant de rupture max. : 0,4 A	120x120x60
PE1	Régulation progressive, montage en applique (IP54) ou encastré (IP44), courant de rupture max. : 1 A	82x82x65
PE2,5	Régulation progressive, montage en applique (IP54) ou encastré (IP44), courant de rupture max. : 2,5 A	82x82x65
RE1,5	Régulation 5 étages, courant de rupture max. : 1,5 A	200x105x105
RE3	Régulation 5 étages, courant de rupture max. : 3 A	200x105x105
RE5	Régulation 5 étages, courant de rupture max. : 5 A	200x105x105
CFAP200	Tige courte, longueur totale 395 mm	
CFAP750	Tige, longueur totale 945 mm	
CFB900	Pales, diamètre du ventilateur 914 mm	
CFB1200	Pales, diamètre du ventilateur 1 218 mm	