POURQUOI CHOISIR EASYHOME HYGRO ?

EasyHOME Hygro COMPACT

Bouches hygroréglables BAHIA Curve

Entrée d'air hygroréglable

Polluant détecté

EasyHOME Hygro est une solution de ventilation qui adapte le renouvellement d'air au taux d'humidité ou à la présence d'occupants dans le logement, pour une ventilation au plus près des besoins.

Détection et évacuation de l'humidité ambiante

Lorsque le taux d'humidité s'élève dans le logement (douche, cuisine, respiration…), le débit de ventilation augmente. En période d'absence, les débits aux bouches sont réduits au minimum afin de limiter les déperditions de chaleur inutiles.
La modulation se fait pièce par pièce au niveau des bouches et entrées d'air hygroréglables.

Compatibilité multi-conduits

Exclusivité Aldes, **EasyHOME** Hygro est la première solution simple flux compatible avec des produits souples Algaine et des conduits semi-rigides type Optiflex pour une installation étanche et performante.

Le plus facile à installer

Grâce à ses pictogrammes et son raccordement électrique simplifié, installer **EasyHOME** Hygro est simple et intuitif. La version Combles se suspend pour éviter la transmission des vibrations et 2 vis suffisent à fixer la version COMPACT.

Economies d'énergie

Avec son moteur basse consommation équipé de la technologie Micro-watt Aldes, **EasyHOME** Hygro Premium vous permet de réaliser des économies et évite les déperditions de chaleur inutiles en s'adaptant à votre rythme de vie.

APPLICATION

- Neuf et rénovation.
- Maison individuelle et appartement.

NORMES ET RÉGLEMENTATIONS

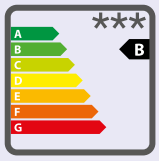

Avis Technique CSTB : 14.5/17-2266
* Gammes EasyHOME Hygro Premium et Compact Premium MW et HP. Fiche BAR-TH-127.
** Conforme au règlement d'éco-conception 1253/2014 et d'étiquetage énergétique 1254/2014.
*** Pas d'étiquetage pour les versions Classic car puissance max <30W.

DIMENSIONNEMENT DES ENTRÉES D'AIR

HYGRO B

Bouches d'extraction et entrées d'air hygroréglables.

Type de logement	Nombre d'entrées d'air hygroréglables	
	Chambre	Séjour
F1	-	2 EH
F2 à F7	1 EH	1 EH

HYGRO A

Bouches d'extraction hygroréglables et entrées d'air autoréglables ou fixes.

Type de logement	Module d'entrée d'air	
	Chambre	Séjour
F1	-	2 x EA 45
F2-F3	EA 30	2 x EA 30
F4 à F7	EA 30	EA 45

EXEMPLES D'IMPLANTATION

EasyHOME Hygro
en combles avec réseau Algaine

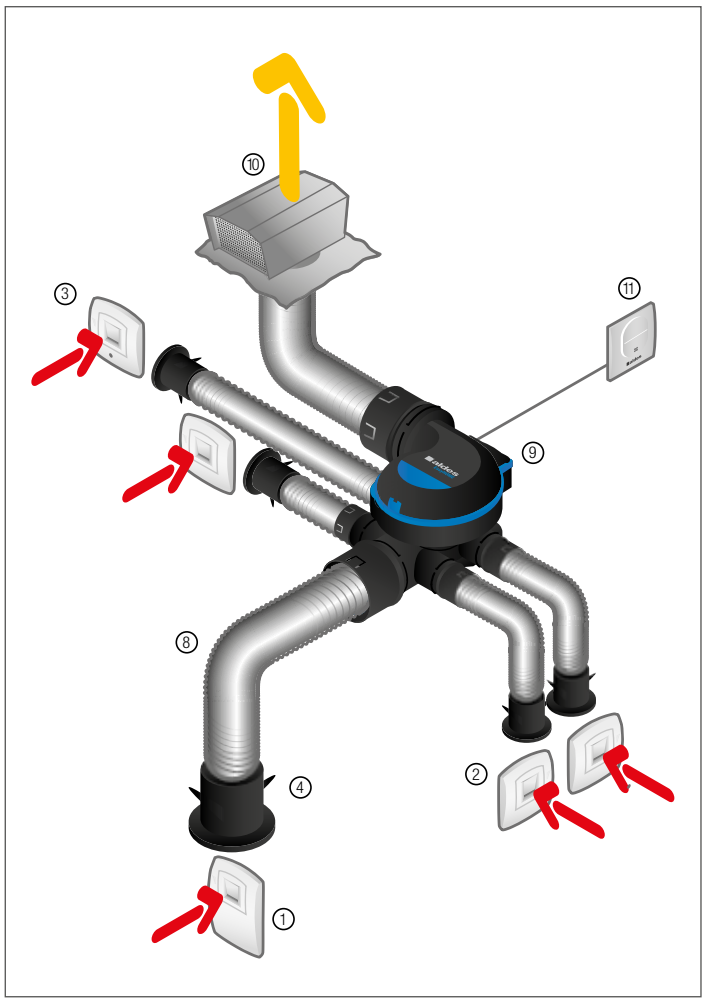

EasyHOME Hygro COMPACT
en faux plafond avec réseau Optiflex

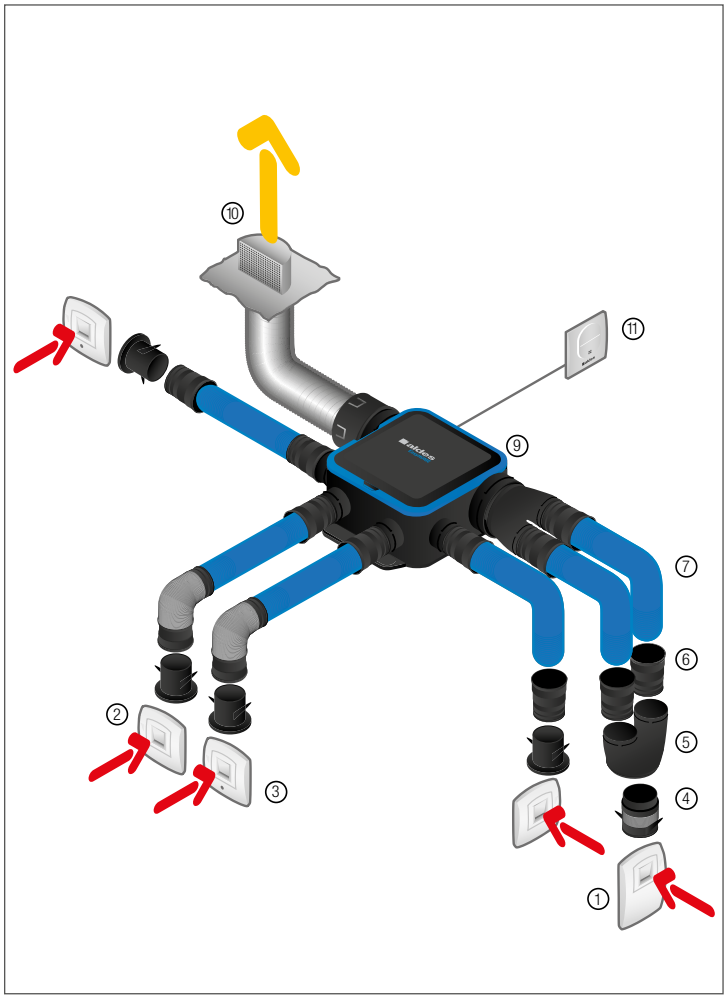

① Bouche hygroréglable BAHIA Curve cuisine
② Bouche hygroréglable BAHIA Curve salle de bain
③ Bouche hygroréglable BAHIA Curve WC
④ Manchette
⑤ Culotte Ø 125 pour 2 conduits Optiflex Ø 90
⑥ Raccord Optiflex EasyCLIP Ø 90
⑦ Conduit Optiflex Ø 90
⑧ Conduit Algaine
⑨ Groupe EasyHOME Hygro
⑩ Sortie de toit
⑪ Bouton poussoir

Air rejeté vers l'extérieur
Air extrait de l'intérieur

TABLEAU DE GAMME

PRODUIT			RÉFÉRENCES		
Polluant détecté	Modèle		Groupe seul	Kit avec bouches Bahia Curve ÉLECTRIQUE*	Kit avec bouches Bahia Curve CORDELETTE*
H2O	Hygro COMPACT Premium SP	PREMIUM, MICRO WATT SP ALDES TECHNOLOGY	11033053	-	-
H2O	Hygro Premium SP	PREMIUM, MICRO WATT SP ALDES TECHNOLOGY	11033066	-	-
H2O	Hygro COMPACT Premium HP	PREMIUM, MICRO WATT HP ALDES TECHNOLOGY	11033052	11033054	-
H2O	Hygro Premium HP	PREMIUM, MICRO WATT HP ALDES TECHNOLOGY	11033046	11033047	-
H2O	Hygro COMPACT Premium MW (6 piquages)	PREMIUM, MICRO-WATT ALDES TECHNOLOGY	11033050	11033051 11033067 (6 piquages)	-
H2O	Hygro Premium MW	PREMIUM, MICRO-WATT ALDES TECHNOLOGY	11033033	11033034	11033036
H2O	Hygro COMPACT Classic	CLASSIC	11033048	11033049	-
H2O	Hygro Classic	CLASSIC	11033030	11033031	11033032

* Composition des kits page 42. Kits adaptés aux logements T3 à T7 en hygro B.

FIXATION		DOMAINE D'EMPLOI		CARACTÉRISTIQUES TECHNIQUES		
Suspendu en combles	Vissé multi-positions	Piquages	Nombre de sanitaires max	Acoustique [1]	Consommation [2]	Classe énergétique
	●	1 x Ø 125 mm 4 x Ø 80 mm 1 rejet Ø 160 mm	4	32 dB(A)	10,9 W-Th-C (vitesse 3)	B [3]
●		2 x Ø 125 mm 5 x Ø 80 mm 1 rejet Ø 160 mm	7	32 dB(A)	11,8 W-Th-C (vitesse 3)	B [3]
	●	1 x Ø 125 mm 4 x Ø 80 mm 1 rejet Ø 160 mm	4	32 dB(A)	10,9 W-Th-C	B [3]
●		2 x Ø 125 mm 5 x Ø 80 mm 1 rejet Ø 160 mm	7	32 dB(A)	11,8 W-Th-C	B [3]
	●	1 x Ø 125 mm 4 x Ø 80 mm 1 rejet Ø 160 mm	4 (11033051) 6 (11033067)	30 dB(A)	9,8 W-Th-C	B [3]
●		2 x Ø 125 mm 5 x Ø 80 mm 1 rejet Ø 160 mm	7	30 dB(A)	7,2 W-Th-C	B [3]
	●	1 x Ø 125 mm 4 x Ø 80 mm 1 rejet Ø 160 mm	4	32 dB(A)	20,7 W-Th-C	< 30W [4]
●		1 x Ø 125 mm 4 x Ø 80 mm 1 rejet Ø 160 mm	4	32 dB(A)	20,5 W-Th-C	< 30W [4]

[1] Acoustique bouche cuisine. Pression à 2 mètres, à partir de.
[2] Consommation moyenne journalière, pour un logement 4 pièces avec une salle de bains et un WC.
[3] Conforme au règlement d'éco-conception 1253/2014 et d'étiquetage énergétique 1254/2014.
[4] Conforme au règlement d'éco-conception 1253/2014 et exclu du règlement d'étiquetage énergétique 1254/2014 car puissance max <30W.

DIMENSIONS (mm)

EasyHOME Hygro Classic

Poids
2,7 kg

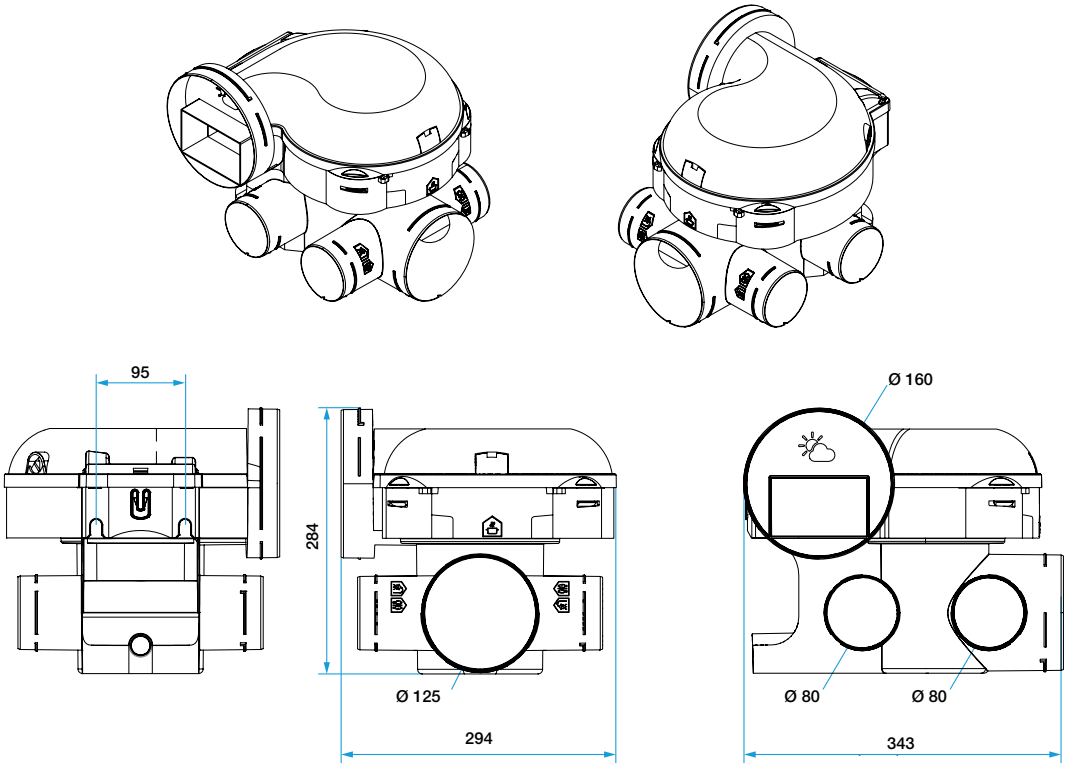

EasyHOME Hygro Premium

Poids
MW et HP : 2,7 kg
SP : 2,8 kg

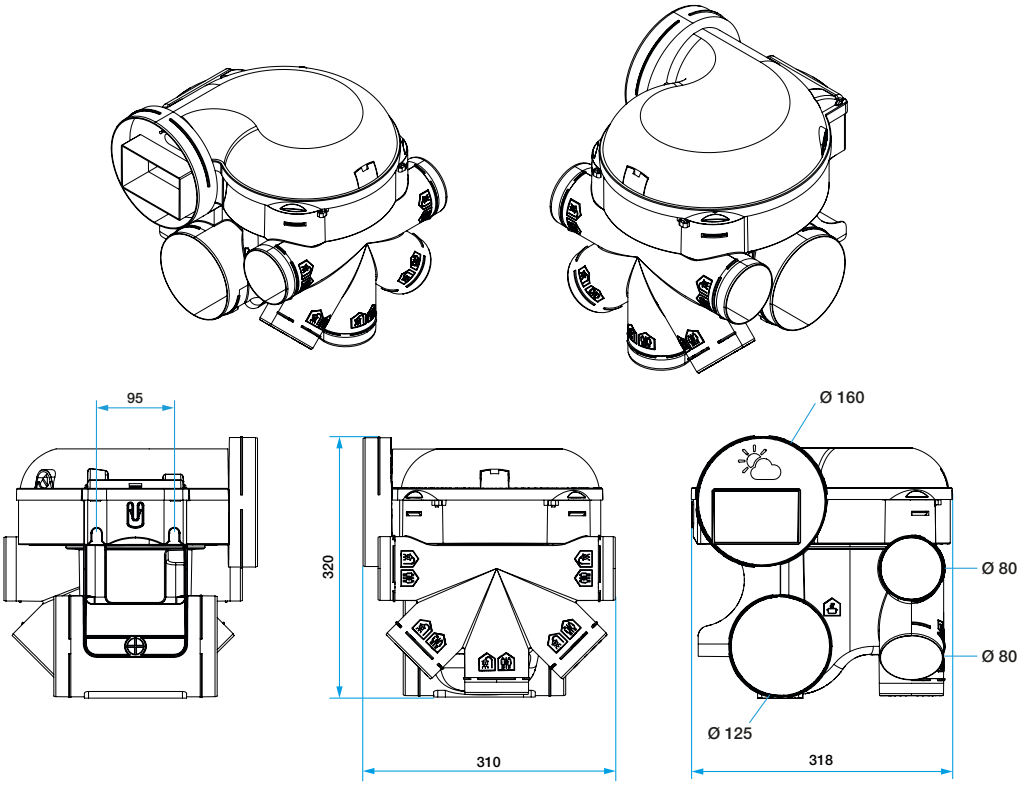

EasyHOME Hygro COMPACT Classic et COMPACT Premium

Poids
3,6 kg

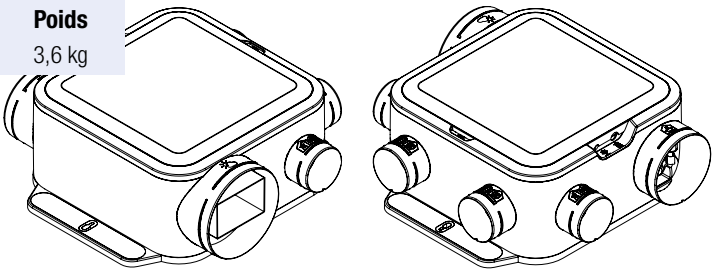

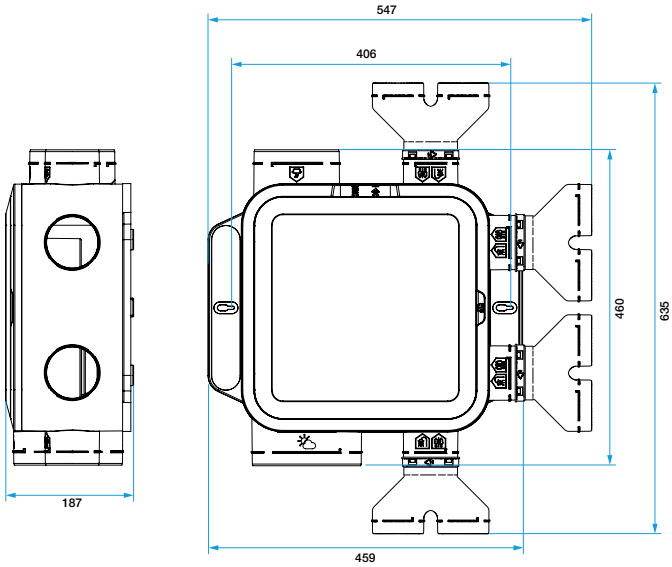

PIQUAGES

EasyHOME Hygro Classic

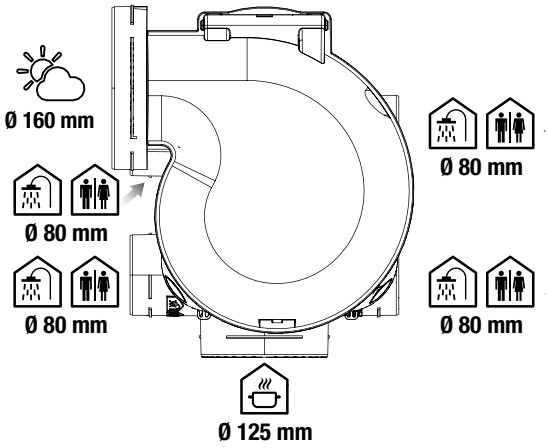

EasyHOME Hygro Premium

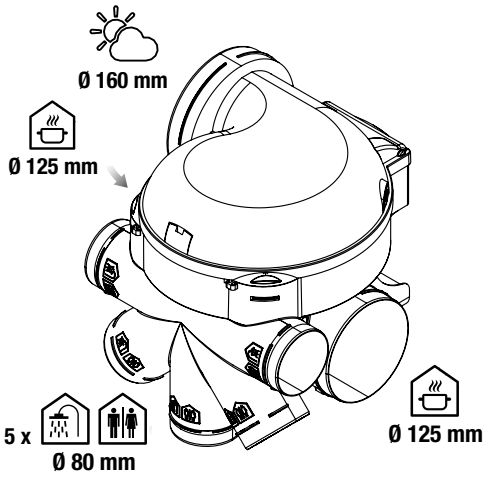

Sur chaque piquage Ø 125 mm, 1 cuisine ou 1 sanitaire ou 2 sanitaires maxi.

EasyHOME Hygro COMPACT

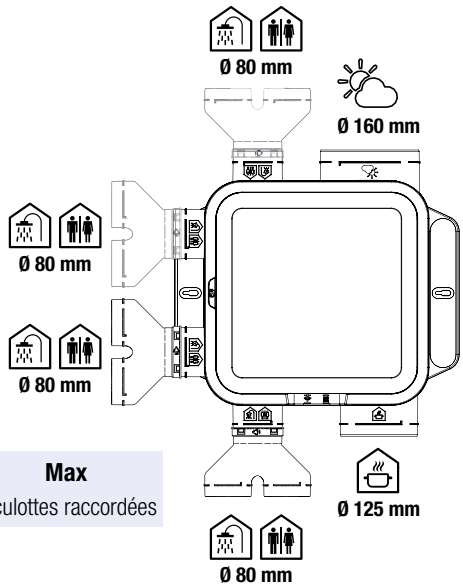

Max
2 culottes raccordées

CARACTÉRISTIQUES TECHNIQUES

EasyHOME Hygro	Classic	COMPACT Classic	Premium MW	COMPACT Premium MW	Premium HP	COMPACT Premium HP	Premium SP	COMPACT Premium SP
Matière	Matière plastique recyclable		Matière plastique recyclable		Matière plastique recyclable		Matière plastique recyclable	
Typologie de moteur	AC		EC MICRO-WATT		EC MICRO-WATT		EC MICRO-WATT	
Fonctionnement	1 vitesse		1 vitesse		2 vitesses		Jusqu'à 7 vitesses	
Intensité max	0,2 A		0,25 A		0,6 A		0,8 A	
Tension d'alimentation	230V - 50 Hz		230V - 50 Hz		230V - 50 Hz		230V - 50 Hz	
Indice IP	IPX2		IPX2		IPX2		IPX2	
Protection thermique intégrée	Oui		Oui		Oui		Oui	
Réarmement manuel	Oui		Oui		Oui		Oui	
Débit max ErP	213 m³/h	221 m³/h	298 m³/h	263 m³/h	333 m³/h	325 m³/h	418 m³/h	416 m³/h
Acoustique ErP	42 dB(A)	46 dB(A)	49 dB(A)	44 dB(A)	49 dB(A)	44 dB(A)	53 dB(A)	49 dB(A)

MODES DE FONCTIONNEMENT

Tous les groupes **EasyHOME** Hygro offrent 2 modes de fonctionnement, dès lors qu'on les utilise avec une bouche cuisine offrant un débit de pointe.

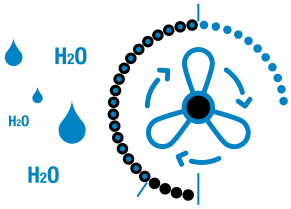

HYGRO

- Mode de fonctionnement quotidien, variable en continu.
- Augmentation des débits de ventilation lorsque le taux d'humidité s'élève dans le logement (respiration, douche, cuisine…).
- Débits de ventilation réduits au minimum en période d'absence pour limiter les déperditions de chaleur inutiles.

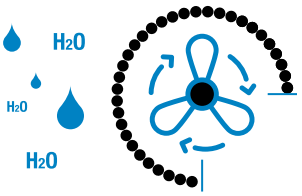

BOOST CUISINE manuel

- Grande vitesse de ventilation en cuisine par ouverture de la bouche en débit de pointe.
- Déclenchement manuel via un bouton poussoir (bouche ELECTRIQUE) ou via la cordelette (bouche CORDELETTE).
- Évacuation rapide de l'humidité et des odeurs à l'heure des repas.

FONCTIONNEMENT DES BOUCHES

La détection d'humidité ou de présence au niveau des bouches hygroréglables BAHIA Curve permet une modulation des débits extraits. Les bouches s'ouvrent et se ferment progressivement en fonction du taux d'humidité ambiant (en cuisine et salle de bains) ou de la présence (en WC).

BOUCHES SANITAIRES

Détection d'humidité en salle de bains

Détection de présence en WC pour évacuer les odeurs

Pièce équipée	Modèle de bouche	Type logement Hygro A	Type logement Hygro B	Débit de base	Débit de pointe	Humidité relative
Salle de bain	B21	F1 et F2	F1 à F5, F6 et F7 Bain 1	5-45 m³/h	-	45-84%
	B22	F3 à F5, F6 et F7 Bain 1	-	10-50 m³/h	-	31-71%
	B23	F6 et F7 Bain 2	F6 et F7 Bain 2	15-50 m³/h	-	20-55%
Salle de bain avec WC	BW21	F1 et F2	F1 à F5	5-45 m³/h	30 m³/h	36-76%
	BW22	F3 à F7	F6 et F7	15-50 m³/h	50 m³/h	21-56%
WC	W13	F1 à F7	F1 à F7	5 m³/h	30 m³/h	-

Se reporter à l'Avis Technique pour le détail des configurations de bouches par type de logement.

BOUCHES CUISINE

Détection d'humidité en cuisine et débit de pointe pour le mode Boost

Modèle de bouche	Type logement Hygro A	Type logement Hygro B	Débit de base	Débit de pointe	Humidité relative
C21	F2 à F7	F3 à F7	15-55 m³/h	135 m³/h	23-63%
C32	F1	F1	10-50 m³/h	90 m³/h	50-90%
C36	-	F2	10-50 m³/h	90 m³/h	35-75%

Se reporter à l'Avis Technique pour le détail des configurations de bouches par type de logement.

COMMANDE DES BOUCHES POUR ACTIVATION DU DÉBIT DE POINTE

- Les bouches à commande ÉLECTRIQUE cuisine, WC et bain/WC sont alimentées par pile Alcaline 9V, type LR61 (non fournie). Lorsque les piles sont en fin de vie, le moteur émet 5 bips sonores au moment de l'activation du débit temporisé. Tant que la pile n'est pas remplacée, les bouches d'extraction cuisine émettent 5 bips sonores à chaque action sur le bouton poussoir, sans activer le débit de pointe. Dans le même cas, les bouches WC émettent également 5 bips sonores mais restent en débit de pointe.
- Ces bouches existent également avec commande par CORDELETTE.

CARACTÉRISTIQUES AÉRAULIQUES

EasyHOME Hygro Premium SP et COMPACT SP - Hors avis technique France. Réservé au marché européen.

CARACTÉRISTIQUES AÉRAULIQUES ET ACOUSTIQUES

EasyHOME Hygro COMPACT Premium SP

COMPACT PREMIUM MICRO WATT SP ALDES TECHNOLOGY

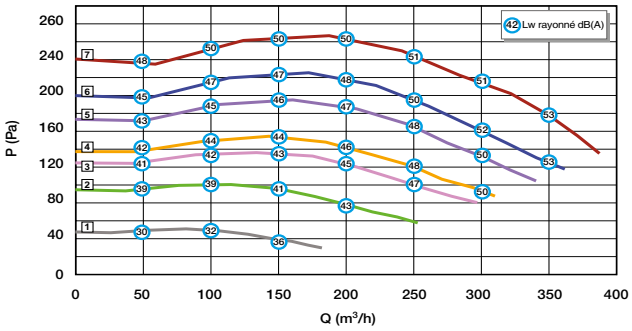

EasyHOME Hygro Premium SP

PREMIUM MICRO WATT SP ALDES TECHNOLOGY

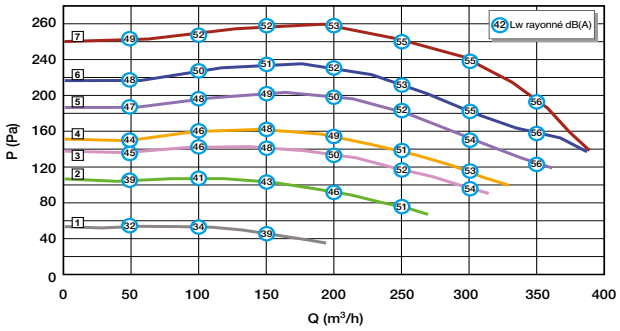

PUISSANCE CONSOMMÉE

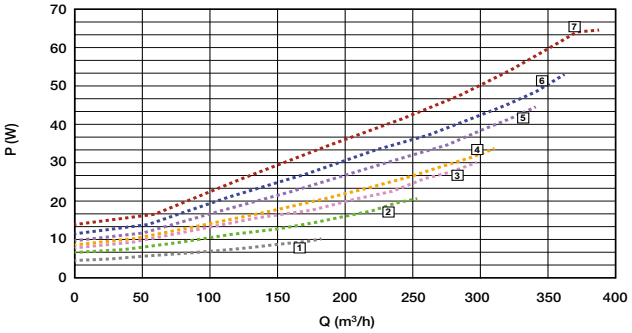

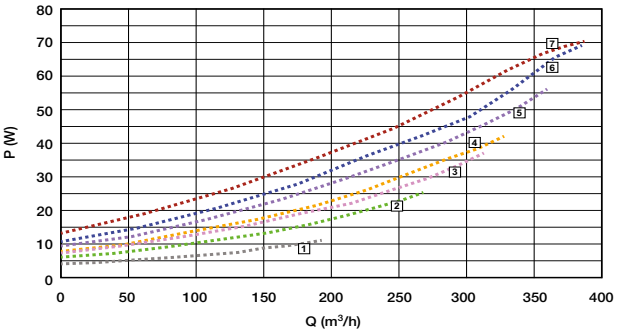

EasyHOME Hygro Premium HP et COMPACT HP (Haute Pression) - Conforme avis technique France n°14.5/17-2266.

Ils offrent 2 niveaux de pression au choix, réglables sur site, et répondent à toutes les configurations de logements (grandes maisons, maisons à étages, réseaux longs et compliqués).

CARACTÉRISTIQUES AÉRAULIQUES ET ACOUSTIQUES

Puissance acoustique à la bouche cuisine Bahia Curve Lw = 37 dB(A).

EasyHOME Hygro COMPACT Premium HP

COMPACT PREMIUM MICRO WATT HP ALDES TECHNOLOGY

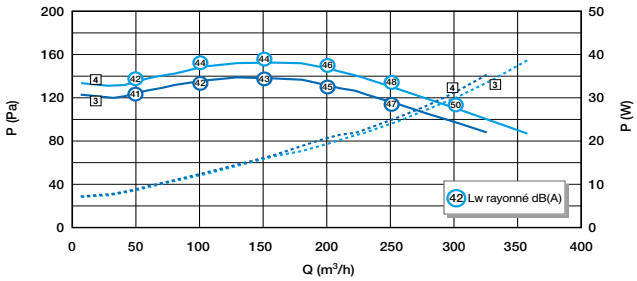

EasyHOME Hygro Premium HP

PREMIUM MICRO WATT HP ALDES TECHNOLOGY

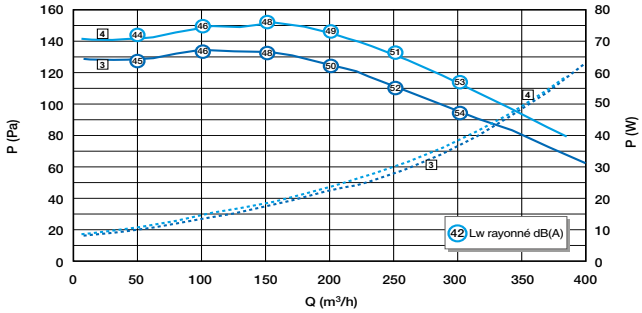

EasyHOME Hygro Premium MW et COMPACT MW - Conforme avis technique France n°14.5/17-2266.

CARACTÉRISTIQUES AÉRAULIQUES ET ACOUSTIQUES

Puissance acoustique à la bouche cuisine Bahia Curve Lw = 36 dB(A).

EasyHOME Hygro COMPACT Premium MW

COMPACT PREMIUM MICRO-WATT ALDES TECHNOLOGY

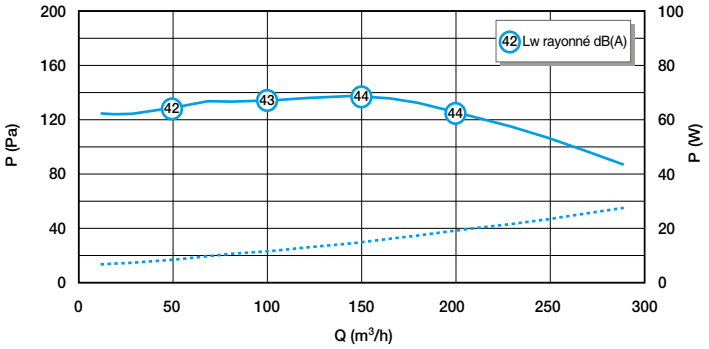

EasyHOME Hygro Premium MW

PREMIUM MICRO-WATT ALDES TECHNOLOGY

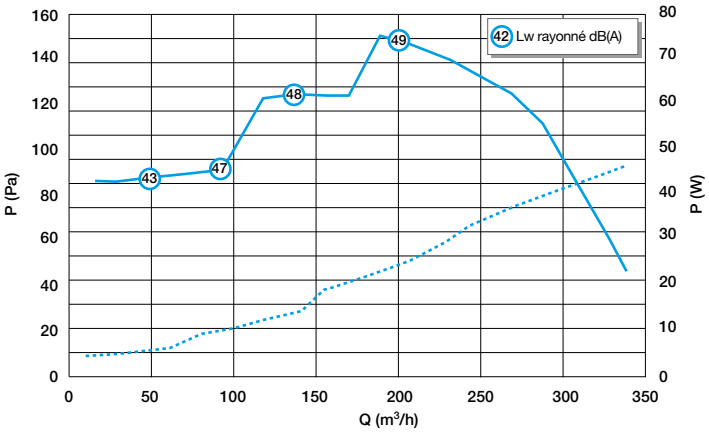

EasyHOME Hygro Classic et COMPACT Classic - Conforme avis technique France n°14.5/17-2266.

CARACTÉRISTIQUES AÉRAULIQUES ET ACOUSTIQUES

Puissance acoustique à la bouche cuisine Bahia Curve Lw = 37 dB(A).

EasyHOME Hygro COMPACT Classic

COMPACT CLASSIC

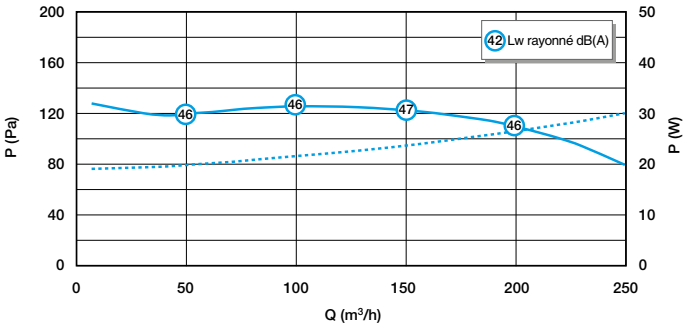

EasyHOME Hygro Classic

CLASSIC

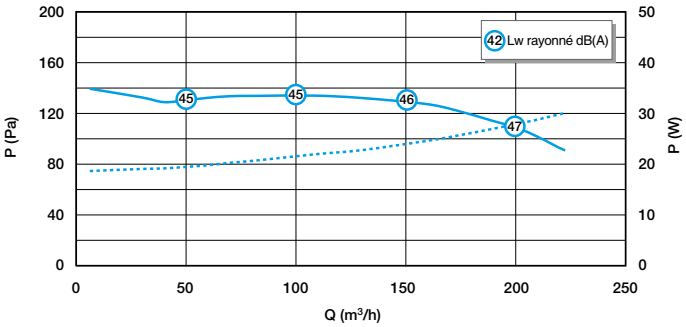

TYPES DE MONTAGE

EasyHOME Hygro Classic et Premium

MONTAGE SUSPENDU

La cordelette de fixation est fournie avec les groupes et les kits.

Il est possible de fixer le groupe à une paroi verticale avec le kit de fixation murale optionnel (11033015).

EasyHOME Hygro COMPACT

MONTAGE MULTI-POSITIONS

Le montage nécessite 2 vis de fixation seulement. 6 silent blocs sont intégrés sous les pattes de fixation pour éviter la transmission des vibrations au bâti et compenser les éventuels défauts de planéité du support.

PRÉCONISATIONS D'INSTALLATION

Nous vous recommandons de prévoir les espaces nécessaires à l'installation et à la maintenance du groupe et du réseau avant le démarrage du chantier.

EasyHOME Hygro Classic et Premium

Vue de dessus

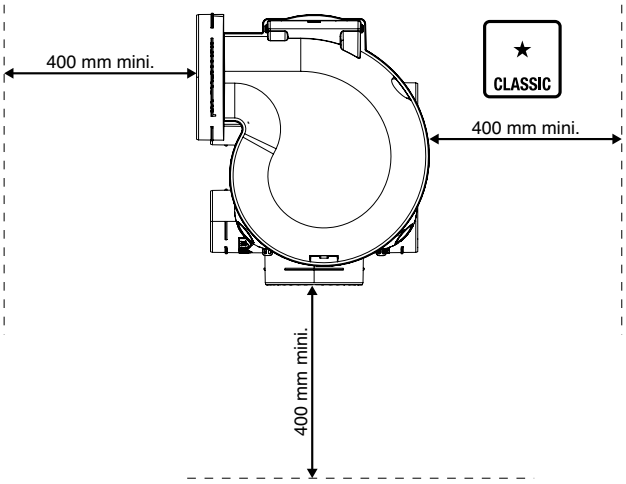

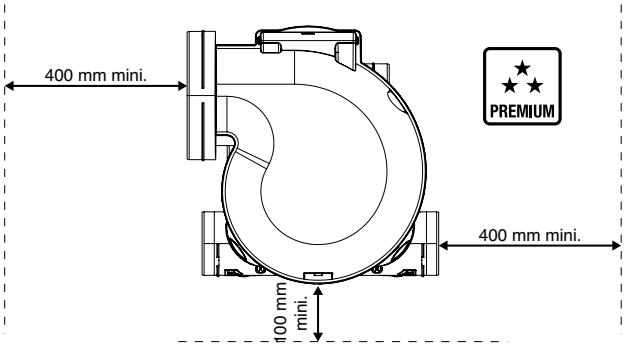

Vue latérale

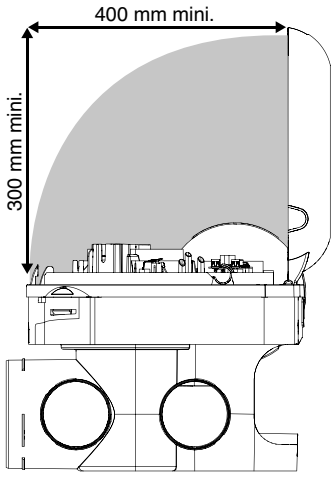

EasyHOME Hygro COMPACT

Vue de dessus

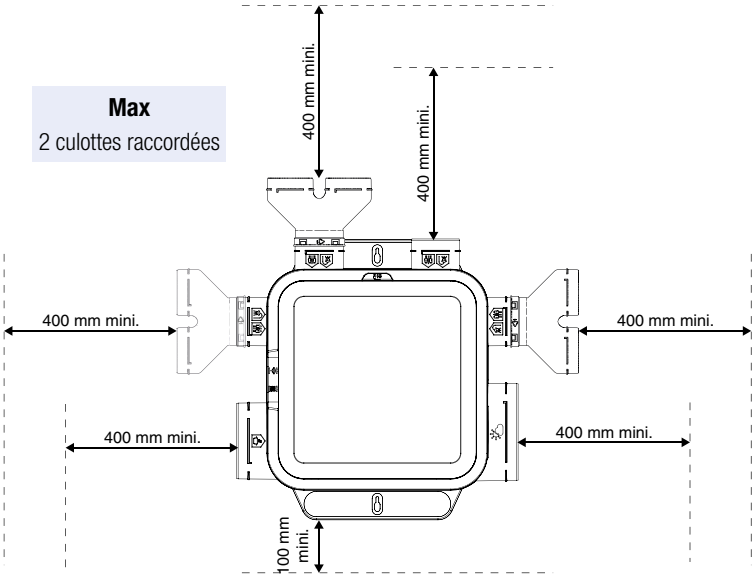

Vue latérale

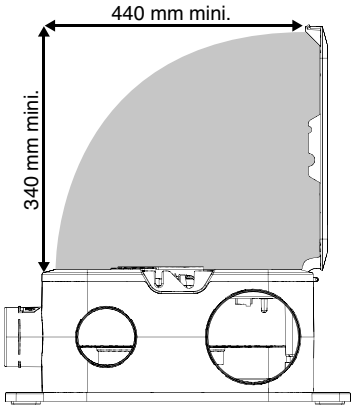

RACCORDEMENT ÉLECTRIQUE

RACCORDEMENT DE LA PUISSANCE

- L'alimentation doit être réalisée en courant monophasé 230V-50 Hz + Terre, par un professionnel et doit être conforme à la norme NF C 15-100.
- L'installation électrique doit comporter un disjoncteur 2A.

RACCORDEMENT SUR CARTE ÉLECTRONIQUE

Les numéros sur la carte correspondent aux niveaux de pression sur la courbe et offrent différentes vitesses de ventilation selon le modèle et le raccordement.

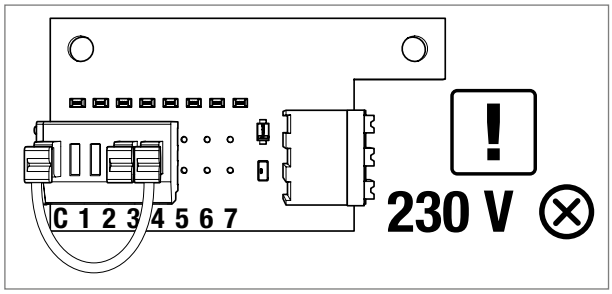

- Fonctionnement vitesse constante, parmi 2 vitesses au choix.
- Réglage d'usine : vitesse 4.

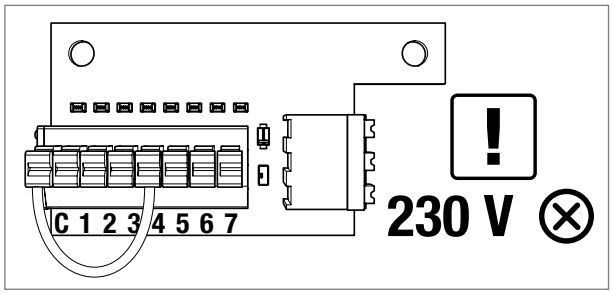

- Fonctionnement vitesse constante, parmi 7 vitesses au choix.
- Réglage d'usine : vitesse 4.

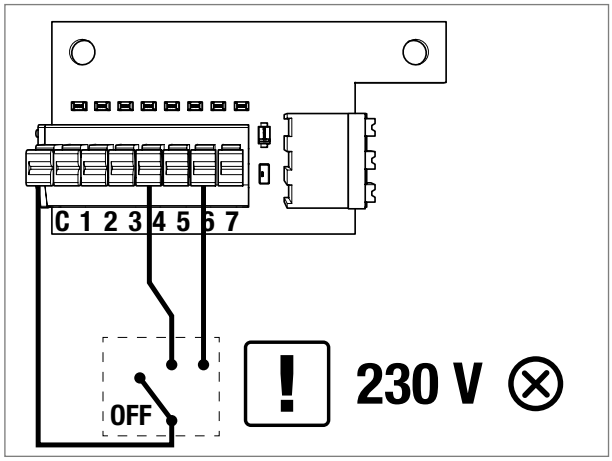

- Fonctionnement multi-vitesses parmi 7 vitesses au choix + arrêt.
- Dans cet exemple :
  Raccordement à un interrupteur 3 positions
  Vitesse 1 = 4
  Vitesse 2 = 6.

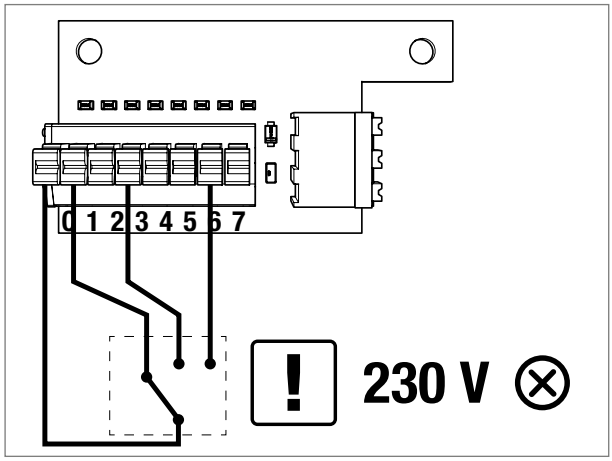

- Fonctionnement multi-vitesses parmi 7 vitesses au choix.
- Possibilité de raccorder de 1 à 7 vitesses de ventilation.

DURÉE DE VUE - MAINTENANCE

GRILLES DE VENTILATION

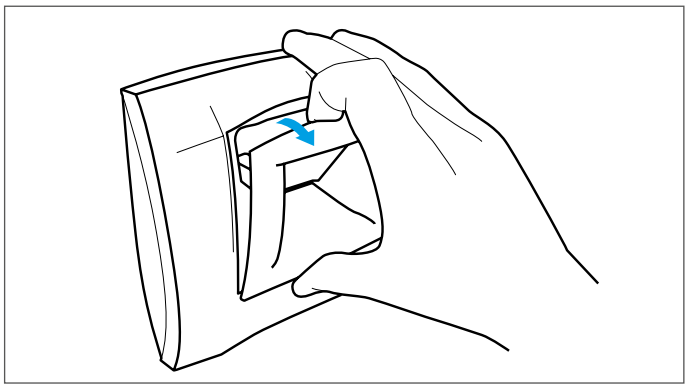

- Nettoyer les bouches BAHIA Curve avec un chiffon humide tous les 6 mois.

ENTRÉES D'AIR

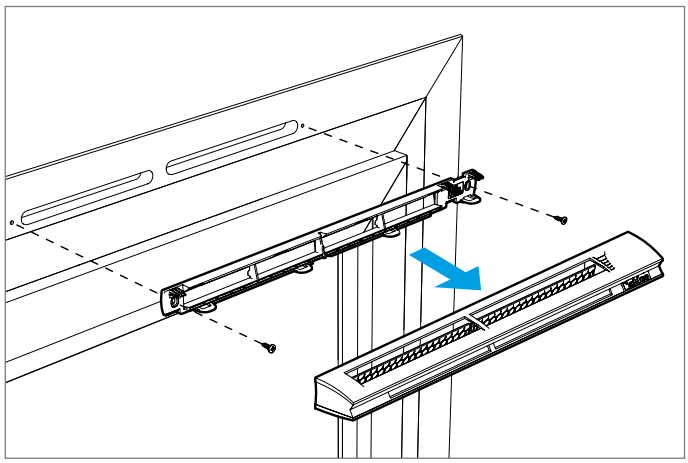

- Pour un bon fonctionnement de votre installation, veillez à ce que les entrées d'air ne soient jamais obstruées. Il est conseillé de les nettoyer avec un chiffon humide 1 fois par an minimum.

GROUPE DE VENTILATION

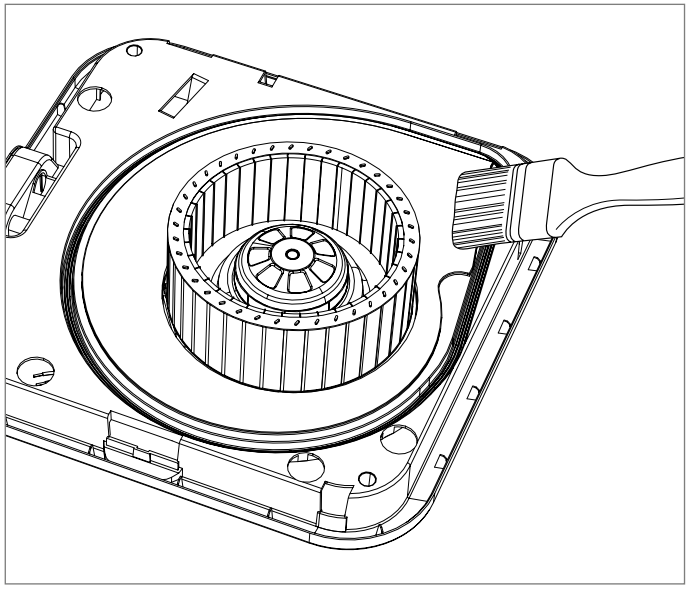

- Dépoussiérer la roue du ventilateur avec un pinceau tous les 2 ans.

COMPOSITION DES KITS

EasyHOME Hygro Premium MW et HP	Kit MW ELEC (1)	Kit MW COR (2)	Groupe MW (3)	Kit HP (4)	Groupe HP (4)
Code	11033034	11033036	11033033	11033047	11033046
Groupe EasyHOME Hygro Premium	Groupe MW			Groupe HP	
Bouche cuisine C21 PUSH Ø 125 mm + manchette	1			1	
Bouche bain B21 Ø 80 mm + manchette	1	1		1	
Bouche WC W13 PRES Ø 80 mm + manchette	1			1	
Bouche cuisine C21 CORD Ø 125 mm + manchette		1			
Bouche WC W13 CORD Ø 80 mm + manchette		1			
Cordelette de suspension	1	1	1	1	1
Bouchon Ø 80 mm	3	3	3	3	3
Bouchon operculable Ø 125/80 mm	1	1	1	1	1
EasyCLIP Algaine Ø 80 mm	2	2		2	
EasyCLIP Algaine Ø 125 mm	1	1		1	
EasyCLIP Algaine Ø 160 mm	1	1		1	

Groupes et kits pré-équipés pour des logements T3 à T7 en hygro B.

(1) ELEC : Commande électrique.
(2) CORD : Commande manuelle à cordelette.
(3) MW : Micro-Watt très basse consommation.
(4) HP : Haute pression.

EasyHOME Hygro Premium COMPACT MW ET HP	Kit MW		Groupe MW	Kit HP	Groupe HP
Code	11033051	11033067	11033050	11033054	11033052
Groupe EasyHOME COMPACT Hygro Premium	Groupe MW			Groupe HP	
Culotte 2 x Ø 80 mm		2			
Bouche cuisine C21 PUSH Ø 125 mm + manchette	1	1		1	
Bouche bain B21 Ø 80 mm + manchette	1	1		1	
Bouche WC W13 PRES Ø 80 mm + manchette	1	1		1	
Bouchon Ø 80 mm	2	2	2	2	2
EasyCLIP Algaine Ø 80 mm	2	2		2	
EasyCLIP Algaine Ø 125 mm	1	1		1	
EasyCLIP Algaine Ø 160 mm	1	1		1	

Groupes et kits pré-équipés pour des logements T3 à T7 en hygro B.

COMPOSITION DES KITS

EasyHOME Hygro Premium SP	Groupe COMPACT SP	Groupe SP
Code	11033053	11033066
Groupe EasyHOME COMPACT Hygro Premium	Version COMPACT	Version Combles
Bouchon Ø 80 mm	2	3
Bouchon Ø 125/80 mm		1
Cordelette de suspension		1

Groupes et kits pré-équipés pour des logements T3 à T7 en hygro B.

EasyHOME Hygro Classic	Kit ELEC	Kit CORD	Groupe
Code	11033031	11033032	11033030
Groupe	Groupe EasyHOME Hygro Classic		
Bouche cuisine C21 PUSH Ø 125 mm + manchette	1		
Bouche bain B21 Ø 80 mm + manchette	1	1	
Bouche WC W13 PRES Ø 80 mm + manchette	1		
Bouche cuisine C21 CORD Ø 125 mm + manchette		1	
Bouche WC W13 CORD Ø 80 mm + manchette		1	
Cordelette de suspension	1	1	1
Bouchon Ø 80 mm	2	2	2
EasyCLIP Algaine Ø 80 mm	2		
EasyCLIP Algaine Ø 125 mm	1		
EasyCLIP Algaine Ø 160 mm	1		

Groupes et kits pré-équipés pour des logements T3 à T7 en hygro B.

EasyHOME Hygro COMPACT Classic	Kit ELEC	Groupe
Code	11033049	11033048
Groupe	Groupe EasyHOME Hygro COMPACT Classic	
Bouche cuisine C21 PUSH Ø 125 mm + manchette	1	
Bouche bain B21 Ø 80 mm + manchette	1	
Bouche WC W13 PRES Ø 80 mm + manchette	1	
Bouchon Ø 80 mm	2	2
EasyCLIP Algaine Ø 80 mm	2	
EasyCLIP Algaine Ø 125 mm	1	
EasyCLIP Algaine Ø 160 mm	1	

Groupes et kits pré-équipés pour des logements T3 à T7 en hygro B.

ACCESSOIRES

① KIT EHB²

② KIT EHL

③ KIT EFL

④ ENTRÉE D'AIR EHC POUR COFFRE DE VOLET ROULANT

EHB², EHL et EHC sont des entrées d'air hygroréglables qui modulent les flux entrants en fonction de l'humidité dans la pièce et garantissent ainsi une ventilation au plus près des besoins. Elles sont adaptées aux installations Hygro B. EFL est une entrée d'air fixe adaptée aux installations Hygro A.

- Dimensions EHB² (mm) : 406 x 31 x 45,5.
- Dimensions EHL S (mm) : 418 x 43 x 55.
- Dimensions EFL (mm) : 418 x 44 x 56.
- Dimensions EHC (mm) : 340 x 26 x 56.

Mortaises sur fenêtre :
- Dimensions fente double (mm) : 2 x (172 x 12).
- Dimensions fente simple - EHB² seulement (mm) : 250 x 15 ou 250 x 12.

Raccordement à un réseau souple Algaine

Raccordement d'un sanitaire supplémentaire avec les kits BAHIA Curve pour Algaine. Kit s constitués d'une bouche d'extraction hygroréglable BAHIA Curve, d'une manchette Ø 80 mm et d'un système EasyCLIP Algaine (raccord + collier pour gaine souple isolée).

⑤ KIT BAHIA CURVE BAIN POUR ALGAINE

⑥ KIT BAHIA CURVE WC ET BAIN/WC POUR ALGAINE

⑦ ALGAINE ISOLÉE

Raccordement à un réseau semi-rigide Optiflex

- Pour raccorder un kit EasyHOME Hygro à un réseau Optiflex Ø 90 mm, il convient d'utiliser le kit d'accessoires Optiflex dédié, comprenant :

Ⓐ 4 raccords souples EasyCLIP Ø 90 mm,
Ⓑ 4 raccords droits EasyCLIP Ø 90 mm,
Ⓒ 2 raccords culotte Ø 125 / 2x Ø 90 mm,
Ⓓ 1 manchette trident souple Ø 125 mm,
Ⓔ 2 manchettes trident Ø 80 mm,
Ⓕ 1 sac de 10 joints Ø 90 mm.

⑧ KIT ACCESSOIRES OPTIFLEX POUR KIT EASYHOME

ACCESSOIRES

- Raccordement d'un sanitaire supplémentaire avec les kits BAHIA Curve pour Optiflex. Kits constitués d'une bouche d'extraction hygroréglable BAHIA Curve, d'une manchette trident Ø 80 mm et de raccords EasyCLIP Optiflex.

⑨ KIT BAHIA CURVE BAIN POUR OPTIFLEX

⑩ KIT BAHIA CURVE WC ET BAIN/WC POUR OPTIFLEX

⑪ CONDUIT OPTIFLEX Ø 90 MM

⑫ SACHET DE 10 JOINTS OPTIFLEX Ø 90 MM

Exemple de réseau Optiflex

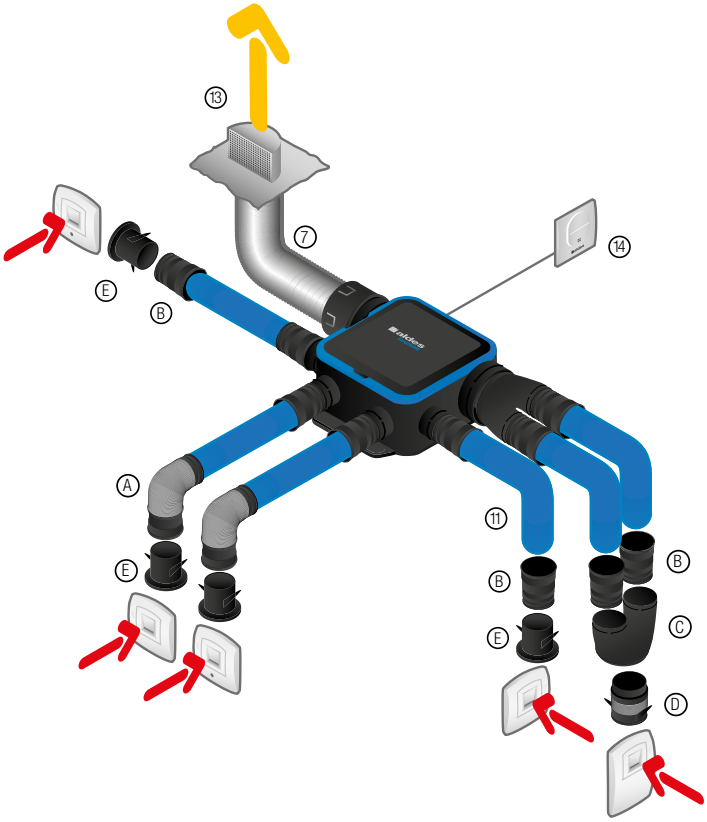

⑬ SORTIE TOITURE TUILE STS Ø 160 MM

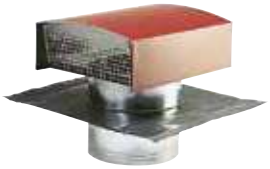

⑭ BOUTON POUSSOIR VMC (COMMANDE BOOST)

⑮ BOUCHON Ø 80 MM

⑯ BOUCHON Ø 125/80 MM

Désignation	Référence
① Kit EHB² (entrée d'air + auvent)	11014238
② Kit EHL S (entrée d'air + auvent)	11014084
③ Kit EFL (entrée d'air + auvent)	11014101
④ Entrée d'air EHC	11014250
⑤ Kit BAHIA Curve Bain Cellier Ø 80 mm pour Algaine	11033663
⑥ Kit BAHIA Curve WC PRES Ø 80 mm pour Algaine	11033661
⑥ Kit BAHIA Curve Bain/WC F1-F5 Ø 80 mm pour Algaine	11033664
⑥ Kit BAHIA Curve Bain/WC F6-F7 Ø 80 mm pour Algaine	11033665
⑦ Algaine isolée 25 mm Ø 80 mm (filet de 6 m)	11091619
⑦ Algaine isolée 25 mm Ø 125 mm (filet de 6 m)	11091621
⑦ Algaine isolée 25 mm Ø 160 mm (filet de 6 m)	11091623
⑧ Kit accessoires Optiflex pour kit EasyHOME	11091994
⑨ Kit BAHIA Curve Bain Cellier Ø 80 mm pour Optiflex	11033667
⑩ Kit BAHIA Curve WC PRES Ø 80 mm pour Optiflex	11033668
⑩ Kit BAHIA Curve Bain/WC F1-F5 Ø 80 mm pour Optiflex	11033669
⑩ Kit BAHIA Curve Bain/WC F6-F7 Ø 80 mm pour Optiflex	11033670
⑪ Optiflex conduit antistatique bleu Ø 90 mm (50 m)	11091993
⑫ Sachet de 10 joints Optiflex Ø 90 mm	11091893
⑬ Sortie toiture Tuile STS Ø 160 mm	11030108
⑬ Sortie toiture Ardoise STS Ø 160 mm	11030110
⑭ Bouton poussoir VMC	11026011
⑮ Bouchon Ø 80 mm	11022075
⑯ Bouchon Ø 125/80 mm	11033009
Kit de fixation murale pour EasyHOME combles (3 silent-blocs et 2 vis)	11033015