11011260 | Aldes produit

Grille extérieure acoustique pour entrée d'air EA30, EA45, EHL, EFL - Marron

Réf 11011260

22.40€TTC*

Voir le produit :
https://www.domomat.com/23206-grille-exterieure-acoustique-pour-entree-d-air-ea30-ea45-ehl-efl-marron-aldes-11011260.html

Le produit Grille extérieure acoustique pour entrée d'air EA30, EA45, EHL, EFL - Marron est en vente chez Domomat !

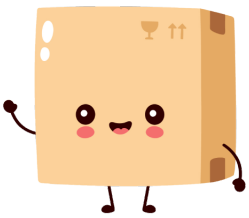

* : Prix sur le site Domomat.com au 12/10/2024. Le prix est susceptible d'être modifié.

Entrées d'air et grilles d'aération

La gamme par niveau de performance

Montage en menuiserie

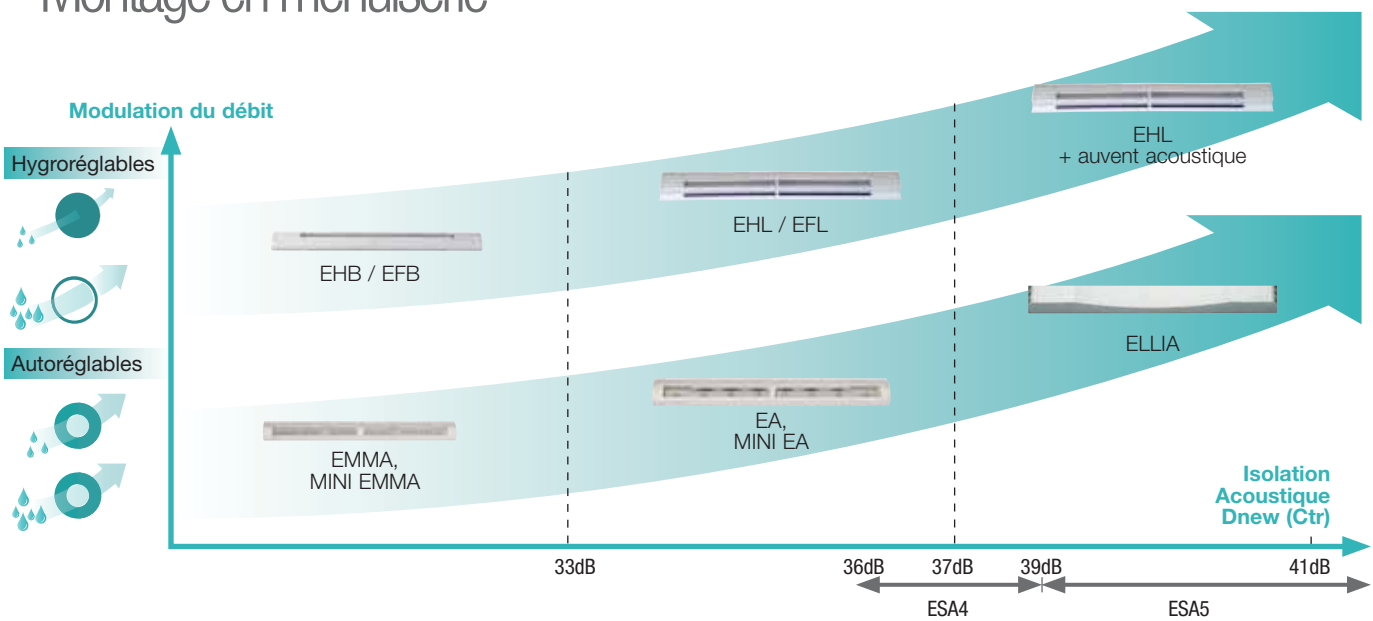

La gamme par mode d'installation et débit

	Installation	Gamme	Modèle
En menuiserie ou coffre de volet roulant	Vantaux < 300 mm	Mini Emma	
		Mini EA	NF*
	Vantaux > 300 mm	Emma	
		EA	NF*
		ELLIA	NF*
		EHB - EFB	CSTBat*
		EHL - EFL	CSTBat*
En traversée de mur	Traversée circulaire	EHT	CSTBat*
		VDC	
		Manchon MTC + entrée d'air menuiserie	
	Traversée rectangulaire	Manchon MTR + entrée d'air menuiserie	
		EAT - SAT	
	En haut de fenêtre	Manchon MHF + entrée d'air menuiserie	

* Normes françaises.
Références concernées : voir pages produits.

Entrées d'air et grilles d'aération

La gamme par niveau de performance

Montage en mur

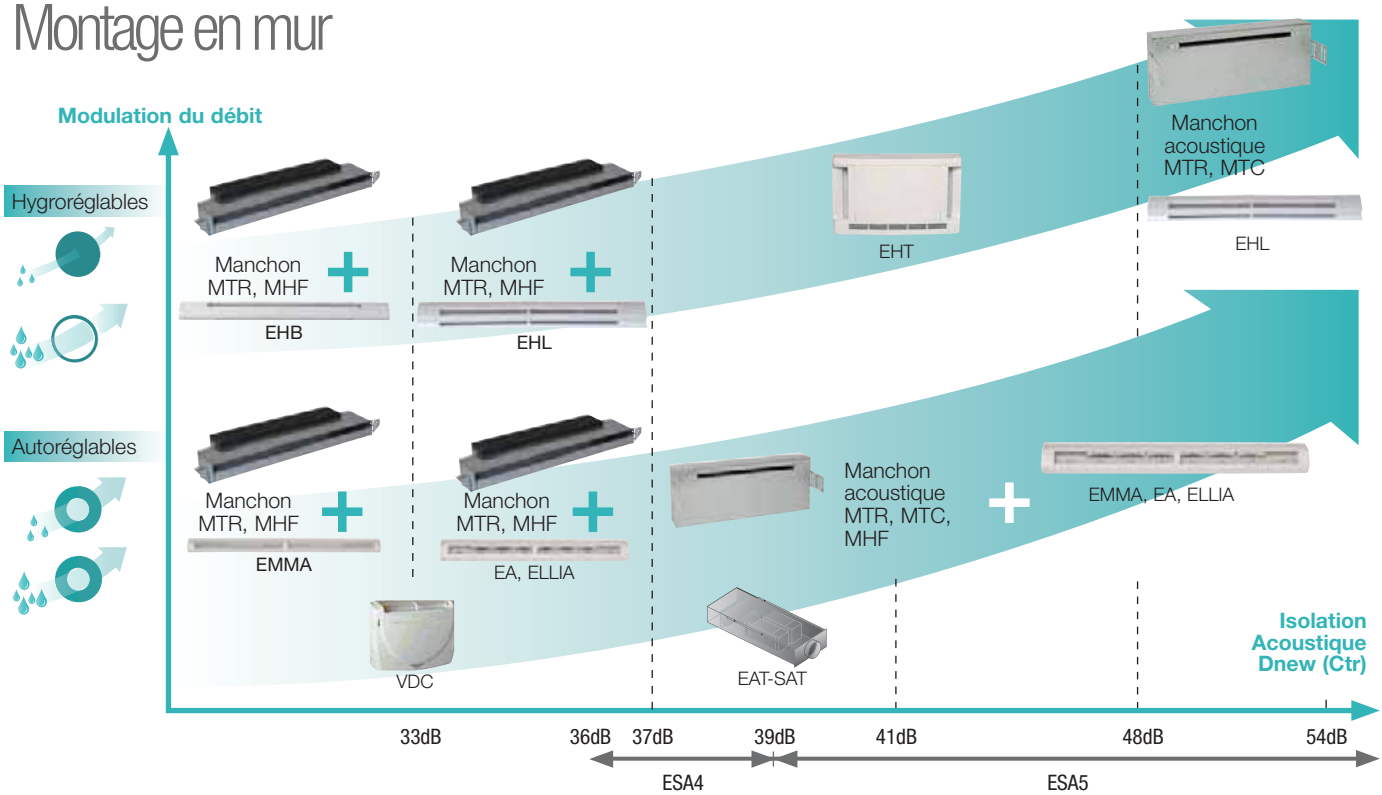

Débits
15, 22, 30 m³/h
15, 22, 30, 45 m³/h
22, 30, 45 m³/h
22, 30, 45 m³/h
22, 30 m³/h
6-45 m³/h
6-45 m³/h
6-45 m³/h
Entrée d'air additionnelle pour surventilation nocturne ou extraction spécifique - 84 m³/h
Débit dépendant de l'entrée d'air associée
Débit dépendant de l'entrée d'air associée
Caisson entrée/sortie d'air spécial tertiaire (gros débits) - 250 m³/h
Débit dépendant de l'entrée d'air associée

Entrées d'air et grilles d'aération

Entrées d'air hygroréglables

Entrées d'air

Gamme autoréglable : EA

Gamme hygroréglable : EHL

DESCRIPTION

- Dans un système VMC, les entrées d'air servent à insuffler de l'air, provenant de l'extérieur, dans le bâtiment.
- Une entrée d'air est caractérisée par son module qui correspond au débit d'air qui la traverse sous un dépression de référence de 20 Pa.
  - entrée d'air autoréglable : EA30 = 30 m³/h sous 20 Pa.
  - entrée d'air hygroréglable : EHL6-45 = de 6 à 45 m³/h sous 20 Pa. Section équivalente = 5 à 30 cm²,
  - entrée d'air fixe : EFL34 = 34 m³/h sous 20 Pa. Section équivalente = 22 cm².

EXIGENCES ACOUSTIQUES

- La réglementation acoustique donne des exigences de résultats : isolement d'une pièce par rapport aux bruits extérieurs (DnT, A).
  - En Habitat, les exigences acoustiques sont données l'arrêté du 30.06.1999.
  - En Tertiaire, il n'y a pas d'exigences.
- On en déduit des exigences sur l'entrée d'air en elle-même indépendamment de son environnement :
  - Dnew (Ctr) : niveau d'isolement acoustique = aptitude d'une entrée d'air à s'opposer à la progression du bruit routier venant de l'extérieur.
  - Dnew (C) : niveau d'isolement acoustique = aptitude d'une entrée d'air à s'opposer à la progression du bruit aérien venant de l'extérieur (cas de la proximité d'un aéroport).

DIMENSIONS DES FENTES STANDARDS

Les fentes à réaliser pour le montage des entrées d'air sont assez standardisées. Ces fentes doivent être percées à l'usine de fabrication des menuiseries et non sur le chantier.
- Sur les menuiseries bois ou les anciennes menuiseries PVC et aluminium lors de rénovation, on retrouve souvent une fente 250 x 15 mm.
- Sur les menuiseries PVC et aluminium actuelles, afin de répondre aux nouvelles exigences mécaniques des profils la mortaise est formée de 2 fentes, souvent de 172 x 12 mm séparés de 10 mm.

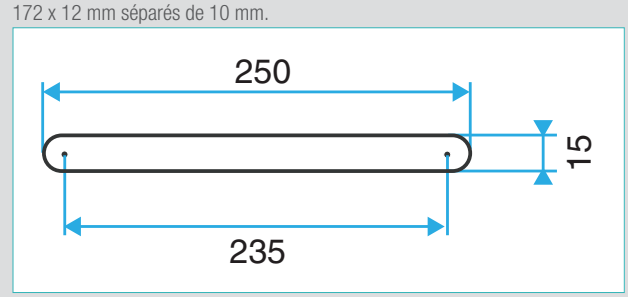

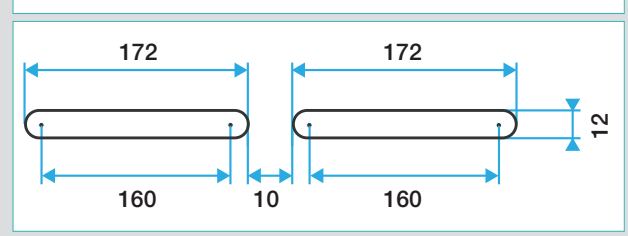

EXIGENCES ACOUSTIQUES

Entrées d'air en pièces principales

Exigence portant sur	Exigence de résultat	Exigence sur l'entrée d'air (exemples)
Isolement de façade	DnT,A,tr < 30 dB	Exemples de solutions acoustiques : Dnew (Ctr) > 36 dB si S/n > 10 Dnew (Ctr) > 39 dB si S/n < 10 Ces valeurs permettent de garantir le résultat dans tous les cas. Des valeurs inférieures peuvent être suffisantes pour respecter l'exigence.
	DnT,A,tr < 35 dB DnT,A,tr < 40 dB DnT,A,tr < 42 dB DnT,A,tr < 45 dB	Les exemples de solutions ne s'appliquent pas pour ces isolements de façade. Un calcul prenant en compte le mur, la menuiserie, le coffre de volet roulant est indispensable pour connaître l'isolement nécessaire sur l'entrée d'air

Système hygroréglable

DESCRIPTION

- Dans un système de VMC hygroréglable, le débit d'air est régulé automatiquement selon le taux d'humidité des pièces et donc en fonction des besoins réels de ventilation du bâtiment.

HYGRO A
- Avis technique N° 14/13-1909.
- Type de chauffage : électricité, gaz (chaudière ventouse) ou autre indépendant de la VMC et climatisation et/ou chauffage gainable.

HYGRO B : BAHIA
- Avis technique N° 14/13-1909.
- Type de chauffage : électricité, gaz (chaudière ventouse) ou autre indépendant de la VMC.

HYGRO GAZ.
- HYGRO A GAZ : du F1 au F3.
- HYGRO B GAZ : du F4 au F6 et plus.
- Avis technique N° 14/13-1909.
- Type de chauffage : chaudière raccordée à la VMC.

DOMAINE D'APPLICATION

- Ventilation Mécanique Contrôlée Hygroréglable.
- Habitat collectif.
- Neuf et rénovation.

EXIGENCES AÉRAULIQUES

- Aldes possède des Avis Techniques pour ses systèmes en Habitat (N° 14/13-1909) et en Hôtel (N°14/12 - 1822). Les entrées d'air sont à installer en respectant les tableaux ci-contre.
- Dans les tableaux ci-contre :
  - EH correspond à EHL, EHB ou EHT.
  - EF correspond à EFL, EFB ou EFT.
- Mod = Module (m^3/h) sous 20 Pa.
  - EF 23 = mod 23, EF 34 = mod 34 et EF 47 = mod 47.
- Pour un logement F3 et F4, le dimensionnement "optimisé" sert à minimiser le débit d'air extrait et donc les pertes thermiques. Il est souvent utilisé en collectif mais moins en individuel, par souci de simplification de l'offre (ne pas multiplier le nombre de références d'entrées d'air).

DIMENSIONNEMENT AÉRAULIQUE

HYGRO A EN HABITAT

Type logement	Chambre	Séjour
F1	-	2 x 1 EF 34
F2	1 EF 47	1 EF 23
F3	1 EF 34	1 EF 47
F4	1 EF 47	1 EF 47
F5	1 EF 23	1 EF 47
F6 et plus	1 EF 23	1 EF 47
F3 optimisé	1 EF 34	1 EF 47

HYGRO B EN HABITAT

Type logement	Chambre	Séjour
F1	-	2 EF 34
F2	1 EH 6-45	1 EH 6-45
F3	1 EH 6-45	1 EH 6-45
F4	1 EH 6-45	1 EH 6-45
F5	1 EH 6-45	2 EH 6-45
F6	1 EH 6-45	2 EH 6-45
F7	1 EH 6-45	2 EH 6-45
F3 optimisé	1 EH 6-45	2 EH 6-45
F4 optimisé	1 EH 6-45	1 EH 6-45

HYGRO GAZ EN HABITAT

Type logement	Chambre	Séjour
F1	-	2 EF 47
F2	1 EF 47	1 EF 47
F3	1 EF 34	1 EF 47
F4	1 EH 14-45	1 EF 47
F5	1 EH 14-45	1 EF 47
F6	1 EH 14-45	1 EF 34 + 1 EF 47
F7	1 EH 14-45	EH 14-45 + EF 23

HYGRO A EN HÔTEL

Type de chambre	Chambre *
2 personnes	EF 34 ou EA 30
	EF 47 ou 2 x EF 23 ou EA 45 ou 2 x EA 22
3 personnes	EF 47 ou 2 x EF 23 ou EA 45 ou 2 x EA 22
	2 x EF 34 ou 2 x EA 30
4 personnes	2 x EF 34 ou 2 x EA 30
	2 x EF 47 ou 2 x EA 45

* EF = EFB ou EFT ou EFL ; EA = EA ou EAl ou ELLIA

TABLEAU DE SELECTION

Module (m^3/h)	Dnew (Ctr) 33 (dB)	36	38	40	42	44	46	48
23 34 47 6 - 45 14 - 45								
	EHB* / EFB		EHL** / EFL			EHT*** / EFT		

* Niveaux acoustiques supérieurs possibles avec auvent extérieur acoustique
** Niveaux acoustiques maxi obtenus avec auvent et entretoise acoustiques
*** Niveaux acoustiques maxi obtenus avec accessoires acoustiques

COULEURS

Ci-dessous les couleurs disponibles de nos entrées d'air. Autres couleurs : sur demande.

Couleurs standard						
Blanc RAL 9016	Alu RAL 7035	Noir RAL 9005	Marron RAL 8017	Chêne RAL 8003	Chêne clair RAL 1011	Ivoire RAL 1013

Entrées d'air et grilles d'aération

Entrées d'air hygroréglables

EHB - EFB

Eligible au CEE* *Certificat d'Economies d'Energie

CSTBat

ECO-REPONSES RT 2012

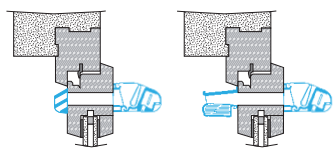

LES + PRODUITS

- *Encombrement mini : 27 mm hauteur.*
- *Aucune vis de fixation apparente.*
- *Socle réversible : diffusion d'air orientable pour installation sous un obstacle.*

CONFORMITÉ(S)

- *Certifié CSTBAT.*
- *Nouvel avis technique N°14/13-1909.*
- *N°décision : 35.39 et 35.40.*
- *Eligible au CEE : fiche opération n° BAR-TH27.*

DOMAINE D'APPLICATION

- Fente double : 2 x (172 x 12) mm.
- Fente simple : (250 x 15) mm ou (250 x 12) mm.

ENCOMBREMENT (mm)

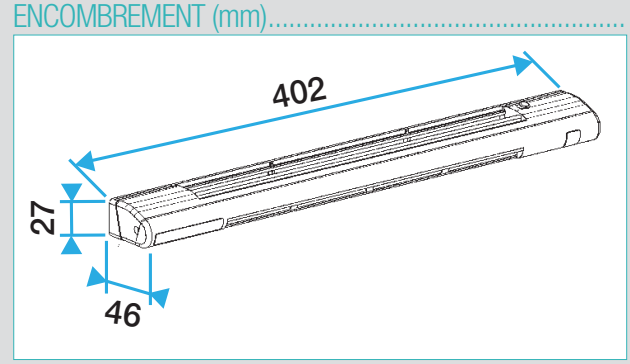

Entraxe : 370 mm

GAMME R5

Module m3/h	Section cm²	Désignation	Dnew (Ctr) dB	Couleur	Référence	Prix	Conditionnement
GAMME HYGRO : EHB							
6-45	5-30	EHB 6-45	-	Blanc	11014182	**28,20**	60
			-	Alu	11014200	**29,80**	60
			-	Noir	11014201	**29,80**	60
			-	Marron	11014184	**29,80**	60
			-	Chêne	11014183	**29,80**	60
			-	Chêne clair	11014089	**29,80**	60
			-	Ivoire	11014050	**29,80**	60
		Kit EHB 6-45	34	Blanc	11014170	**29,50**	48
14-45	10-30	EHB 14-45	-	Blanc	11014191	**28,60**	60
		Kit EHB 14-45	34	Blanc	11014175	**30**	
GAMME FIXE : EFB							
34	22	EFB 34	-	Blanc	11014185	**12,90**	60
34	22	Kit EFB 34	34	Blanc	11014173	**14,70**	30
47	30	EFB 47	-	Blanc	11014188	**12,90**	60
47	30	Kit EFB 47	34	Blanc	11014174	**14,70**	

Kit EHB = EHB + auvent standard.
Kit EFB = EFB + auvent standard.

Entrées d'air et grilles d'aération

Entrées d'air hygroréglables

EHL

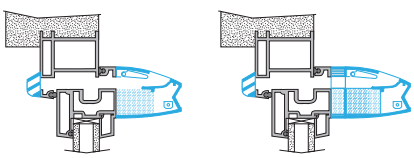

LES + PRODUITS

- *Design innovant et intégration discrète.*
- *Facilité de Mise en œuvre.*
- *Aucune vis de fixation apparente.*
- *Jet d'air vers le plafond.*
- *Isolement de 38 à 42 dB.*

CONFORMITÉ(S)

- *Certifié CSTBAT.*
- *Nouvel avis technique N°14/13-1909.*
- *N°décision : 35.40.*
- *Eligible au CEE : fiche opération n° BAR-TH27.*

DESCRIPTION

- Gammes hygroréglable : EHL (S : socle standard ou L : socle acoustique).
- Isolation + 3 à 4 dB avec auvent menuiserie acoustique extérieur (voir page accessoires).

DOMAINE D'APPLICATION

- Fixation sur mortaise fente double : 2 x (172 x 12) mm.

ENCOMBREMENT (mm)

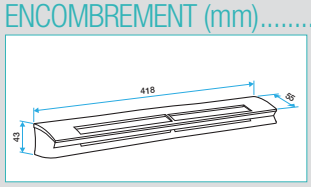

EHL S entraxe : 370mm

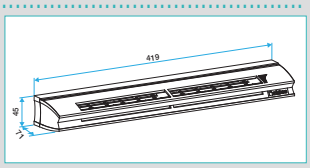

EHL L entraxe : 370mm

GAMME R5

Module m3/h	Section cm²	Désignation	Schéma	Dnew (Ctr) dB	Couleur	Référence	Prix	Conditionnement
HYGRO : EHL								
6-45	5-30	EHL 6-45 S	-	-	Blanc	11014060	**34,40**	40
			-	-	Alu	11014061	**41,80**	40
			-	-	Noir	11014062	**41,80**	40
			-	-	Marron	11014063	**41,80**	40
			-	-	Chêne	11014064	**41,80**	40
			-	-	Chêne clair	11014088	**41,80**	40
			-	-	Ivoire	11014065	**41,80**	40
		Kit EHL 6-45 S	W	38	Blanc	11014084	**35,70**	40
		EHL 6-45 L	-	-	Blanc	11014066	**42,10**	32
			-	-	Alu	11014067	**52,50**	32
			-	-	Noir	11014068	**52,50**	32
			-	-	Marron	11014069	**52,50**	32
			-	-	Chêne	11014070	**52,50**	32
			-	-	Chêne clair	11014129	**52,50**	32
			-	-	Ivoire	11014071	**52,50**	32
		Kit EHL 6-45 L	X	39	Blanc	11014085	**43,40**	28
14-45	10-30	EHL 14-45 S	-	-	Blanc	11014072	**34,40**	40
			-	-	Alu	11014013	**41,80**	40
			-	-	Noir	11014014	**41,80**	40
			-	-	Marron	11014015	**41,80**	40
			-	-	Chêne	11014016	**41,80**	40
			-	-	Chêne clair	11014130	**41,80**	40
			-	-	Ivoire	11014017	**41,80**	40
		Kit EHL 14-45 S	W	38	Blanc	11014086	**35,70**	40
		EHL 14-45 L	-	-	Blanc	11014078	**42,10**	32
			-	-	Alu	11014018	**52,50**	32
			-	-	Noir	11014019	**52,50**	32
			-	-	Marron	11014020	**52,50**	32
			-	-	Chêne	11014021	**52,50**	32
			-	-	Chêne clair	11014131	**52,50**	32
			-	-	Ivoire	11014027	**52,50**	32
		Kit EHL 14-45 L	X	39	Blanc	11014028	**43,50**	28

Kit EHL = EHL + auvent standard.
Acoustique : selon rapport d'essai CETIAT n°1014251-1. L'Avis Technique et les certificats indiquent des valeurs minimales demandées lors de la certification soit : configuration W = 37 dB, X = 39 dB

Entrées d'air et grilles d'aération

Entrées d'air hygroréglables

EFL

Eligible au CEE* *Certificat d'Economies d'Energie

CSTBat

ECO-REPONSES RT 2012

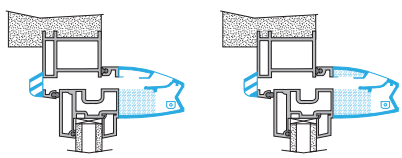

LES + PRODUITS

- *Design innovant et intégration discrète.*
- *Facilité de .*
- *Aucune vis de fixation apparente.*
- *Jet d'air vers le plafond.*
- *Isolement de 38 à 42 dB.*

CONFORMITÉ(S)

- *Certifié CSTBAT.*
- *Nouvel avis technique N°14/13-1909.*
- *N°décision : 35.39.*
- *Eligible au CEE : fiche opération n° BAR-TH27.*

DESCRIPTION

- Gamme fixe : EFL (S : standard ou L : ajout de mousse acoustique).
- EFL réglable : une même entrée d'air permet d'obtenir tous les débits fixes de l'Avis Technique.

DOMAINE D'APPLICATION

- Fixation sur mortaise fente double : 2 x (172 x 12) mm.

ENCOMBREMENT (mm)

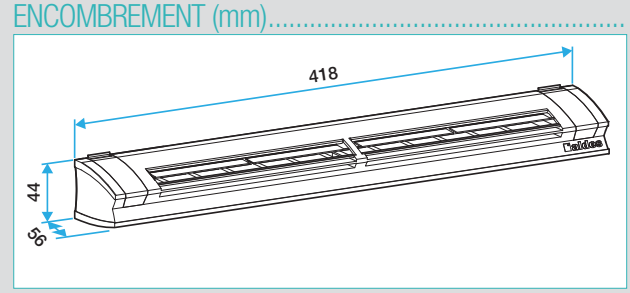

EFL S et EFL L entraxe : 370 mm

GAMME R5

Module m³/h	Section cm²	Désignation	Schéma	Dnew (Ctr) dB	Couleur	Référence	Prix	Conditionnement
FIXE : EFL								
23-34-47	16-22-30	EFL 23-34-47 S	-	-	Blanc	11014090	**15,30**	40
			-	-	Alu	11014093	**23,90**	40
			-	-	Noir	11014094	**23,90**	40
			-	-	Marron	11014095	**23,90**	40
			-	-	Chêne	11014096	**23,90**	40
			-	-	Chêne clair	11014134	**23,90**	40
			-	-	Ivoire	11014097	**23,90**	40
		Kit EFL 23-34-47 S	W'	38	Blanc	11014098	**17,60**	40
		EFL 23-34-47 L	-	-	Blanc	11014102	**20,30**	40
			-	-	Alu	11014103	**30,70**	40
			-	-	Noir	11014104	**30,70**	40
			-	-	Marron	11014105	**30,70**	40
			-	-	Chêne	11014106	**30,70**	40
			-	-	Chêne clair	11014135	**27,90**	40
			-	-	Ivoire	11014107	**30,70**	40
		Kit EFL 23-34-47 L	X'	39	Blanc	11014101	**25,70**	40
34	22	EFL 34 S	-	-	Blanc	11014091	**15,30**	40
		Kit EFL 34 S	W'	38	Blanc	11014099	**17,60**	40
47	30	EFL 47 S	-	-	Blanc	11014092	**15,30**	40
		Kit EFL 47 S	W'	38	Blanc	11014100	**17,60**	40

Kit EFL = EFL + auvent standard.
Acoustique : selon rapport d'essai CETIAT n°1014251-1. L'Avis Technique et les certicats indiquent des valeurs minimales demandées lors de la certification soit : configuration W' = 37 dB, X' = 39 dB.

EHT

LES + PRODUITS

- *Mise en œuvre simple.*
- *Haute performance acoustique.*

CONFORMITÉ(S)

- *Rapport d'essai CSTB n° CV03-027/AC02-165.*
- *Certifié CSTBAT.*
- *Nouvel avis technique N°14/13-1909.*
- *N°décision : 35.39 et 35.40*
- *Eligible au CEE : fiche opération n° BAR-TH27.*

GAMME R5

Module m3/h	Désignation	Référence	Prix	Conditionnement
GAMME HYGRO : EHT				
6-45	EHT 6-45	11014116	**77,70**	315
14-45	EHT 14-45	11014117	**77,70**	315
GAMME FIXE : EFT				
23	EFT 23	11014118	**44,90**	315
34	EFT 34	11014119	**44,90**	315
47	EFT 47	11014120	**44,90**	315

DESCRIPTION

- Entrée d'air hygroréglable idéale pour une Mise en œuvre en traversée de mur.
- Différents accessoires EHT permettent d'améliorer sa performance acoustique. (voir tableau ci-contre)

① Entrée d'air EHT.
② Mousse acoustique pour conduit circulaire. Existe en Ø 100mm et Ø125mm.
③ Tube circulaire de traversé de mur. Pour le Ø 125mm utiliser le fût EHT/PVC Ø 125 de part et d'autre du tube.
④ & ⑥ Auvent exterieur.
⑤ Mousse acoustique pour auvent exterieur.

DOMAINE D'APPLICATION

- Entrée d'air hygroréglable acoustique.

MISE EN ŒUVRE

- En traversée de mur.
- EHT se met en oeuvre sur un manchon circulaire.
- Raccordement sur PVC sanitaire 125, utiliser le fût Roll'IN, D125.

ACCESSOIRES R5

Désignation	Référence	Prix	Conditionnement
Tube Ø 100mm, L350mm	11014121	**9,46**	24
Tube Ø 100mm, L500mm	11014128	**22,30**	12
Auvent exterieur	11014122	**18,20**	8
Mousse acoustique auvent	11014123	**10,90**	40
Mousse acoustique Ø 100	11014124	**21,30**	36
Mousse acoustique Ø 125	11014125	**21,30**	25
Fût EHT / PVC Ø 125	11014126	**7,85**	10

ENCOMBREMENT (mm)

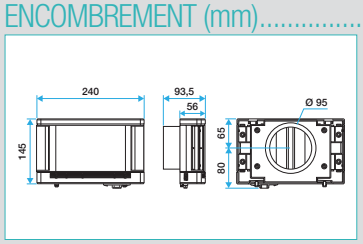

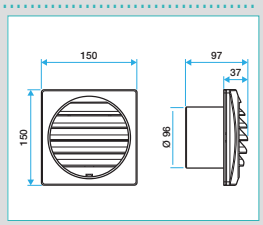

CARACTERISTIQUE ACOUSTIQUE

	Composition						
Dnew (Ctr) (dB)	①	Mousse ② acoustique tube		Tube circulaire ③ + fût 11014126 si Ø125mm		Mousse auvent ⑤	Auvent ④ & ⑥
	EHT/ EFT	Ø100	Ø125	Ø100	Ø125		
		11014124	11014125	11014121	*	11014123	11014122
38	1			1		1	1
40	1	1		1			1
43	1	1		1		1	1
45	1		1		1		1
48	1		1		1	1	1

* Utiliser un tube PVC Ø 125 mm standard.

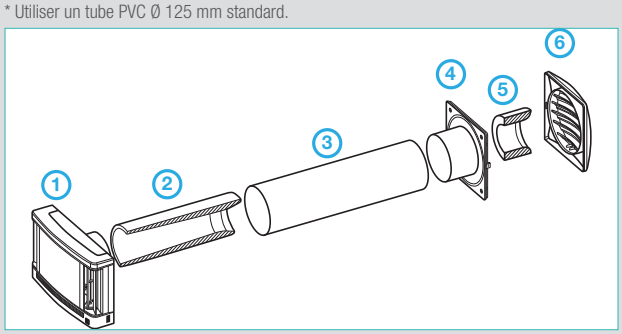

MISE EN ŒUVRE

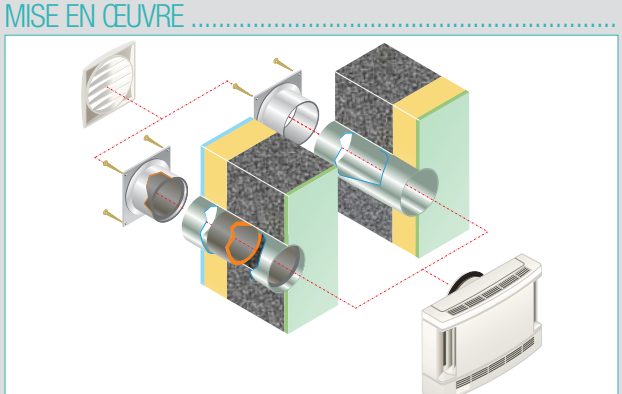

Entrées d'air et grilles d'aération

Entrées d'air autoréglables

Système autoréglable

DESCRIPTION

- Dans un système de VMC autoréglable, les bouches et entrées d'air sont autoréglables, garantissant un débit d'air constant quelles que soient les conditions atmosphériques ou l'occupation des pièces.

VMC AUTOREGLABLE

- Type de chauffage : électricité, gaz (chaudière ventouse) ou autre indépendant de la VMC.

VMC AUTOREGLABLE AVEC VANNE DE COMPENSATION

- Type de chauffage : électricité, gaz (chaudière ventouse) ou autre indépendant de la VMC.
- Dimensionnement des entrées d'air au débit mini.

VMC AUTOREGLABLE GAZ

- Type de chauffage : chaudière raccordée à la VMC.

DOMAINE D'APPLICATION

- Ventilation Mécanique Contrôlée Autoréglable.
- Habitat et Tertiaire.
- Neuf et rénovation.

EXIGENCES AÉRAULIQUES

- Pour respecter les exigences, les entrées d'air doivent être installées selon le tableau ci-contre (dimensionnement aérolique).
- Selon la configuration du bâtiment :
  - 2 EA 22 peuvent être installées à la place de 1 EA 45,
  - 1 EA 45 peut être installée à la place de 2 EA 22,
  - 3 EA 30 peuvent être installées à la place de 2 EA 45,
  - 2 EA 45 peuvent être installées à la place de 3 EA 30.
- Pour les logements F3 et F4, les entrées d'air sont différentes selon le type de logement (Maison Individuelle / Collectif). Cela est dû aux débits de fuite qui ne sont pas les mêmes.

DIMENSIONNEMENT AÉRAULIQUE

Autoréglable

Type logement collectif ou tertiaire	Débit total maxi extrait (m^3/h)	Chambre	Séjour
F1 (1 Bain avec WC commun)	90	-	2 Mod 45
F2 (1 Bain / 1 WC)	120	1 Mod 30	2 Mod 30
F3 (1 Bain / 1 WC)	150	1 Mod 30	2 Mod 30
F4 (1 Bain / 1 WC)	180	1 Mod 30	1 Mod 45
F5 (2 Bains / 1 WC)	210	1 Mod 30	1 Mod 45
F6 et plus (2 Bains/ 1 WC)	210	1 Mod 22	1 Mod 45
Type logement individuel	**Débit total maxi extrait (m^3/h)**	**Chambre**	**Séjour**
F3	150	1 Mod 30	1 Mod 45
F4 et plus	210	1 Mod 22	1 Mod 45

Autoréglable avec Vanne de Compensation en Cuisine

Type logement	Débit total maxi extrait (m^3/h)	Chambre	Séjour
F1 (1 Bain avec WC commun)	90	-	1 Mod 30
F2 (1 Bain / 1 WC)	120	1 Mod 22	1 Mod 30
F3 (1 Bain / 1 WC)	150	1 Mod 22	1 Mod 30
F4 (1 Bain / 1 WC)	180	1 Mod 22	1 Mod 30
F5 (2 Bains / 1 WC)	210	1 Mod 22	1 Mod 30
F6 et plus (2 Bains/ 1 WC)	210	1 Mod 22	1 Mod 30

Autoréglable Gaz

Type logement	Débit total maxi extrait (m^3/h)	Chambre	Séjour
F1 (1 Bain avec WC commun)	115	-	4 Mod 30
F2 (1 Bain / 1 WC)	130	1 Mod 45	2 Mod 30
F3 (1 Bain / 1 WC)	150	1 Mod 30	2 Mod 30
F4 (1 Bain / 1 WC)	180	1 Mod 30	1 Mod 45
F5 (2 Bains / 1 WC)	210	1 Mod 30	1 Mod 45
F6 et plus (2 Bains/ 1 WC)	210	1 Mod 22	1 Mod 45

TABLEAU DE SELECTION

Module (m^3/h)	Dnew (Ctr) (dB) 33	34	35	ESA4 36	37	38	ESA5 39	40	41
15	MINI EMMA	MINI EA							
22 30	MINI EMMA / EMMA	EA / EAI / MINI EA				ELLIA			
45	EMMA	EA / MINI EA							

COULEURS

Ci-dessous les couleurs disponibles de nos entrées d'air. Autres couleurs : sur demande.

Couleurs standard						
Blanc RAL 9016	Alu RAL 7035	Noir RAL 9005	Marron RAL 8017	Chêne RAL 8003	Chêne clair RAL 1011	Ivoire RAL 1013

Entrées d'air et grilles d'aération

Entrées d'air autoréglables

MINI EMMA

Kit MINI EMMA = MINI EMMA + mini auvent standard

LES + PRODUITS

- *Encombrement mini pour petits vantaux en rénovation.*
- *Une seule référence pour 3 débits.*
- *Ailettes assurant la fonction antimoustiques*
- *Aucune vis de fixation apparente.*
- *Jet d'air vers le plafond*

DOMAINE D'APPLICATION

- Fente simple : (250 x 15) mm ou (250 x 12) mm.

ENCOMBREMENT

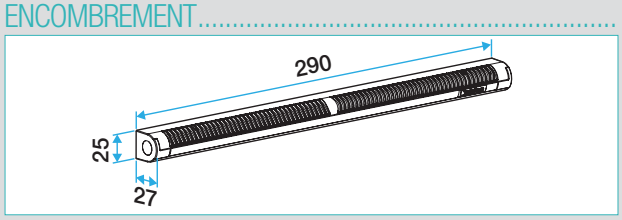

Entraxe : 275 mm

GAMME R4

Module m³/h	Désignation	Dnew (Ctr) dB	Couleur grille	Référence	Prix	Conditionnement
15, 22 et 30	MINI EMMA	-	Blanc	11011486	**2,77**	180
		-	Alu	11011487	**2,90**	180
		-	Noir	11011488	**2,90**	180
		-	Marron	11011489	**2,90**	180
		-	Chêne	11011490	**2,90**	180
		-	Chêne clair	11011485	**2,90**	160
		-	Ivoire	11011491	**2,90**	180
	Kit MINI EMMA	33	Blanc	11011574	**4,52**	110

EMMA

Kit EMMA = EMMA + auvent standard

LES + PRODUITS

- *Une seule référence pour 3 débits.*
- *Ailettes assurant la fonction anti-moustiques*
- *Aucune vis de fixation apparente.*
- *Jet d'air vers le plafond*

DOMAINE D'APPLICATION

- Fente double : 2 x (172 x 12) mm.
- Fente simple : (250 x 15) mm ou (250 x 12) mm.

ENCOMBREMENT

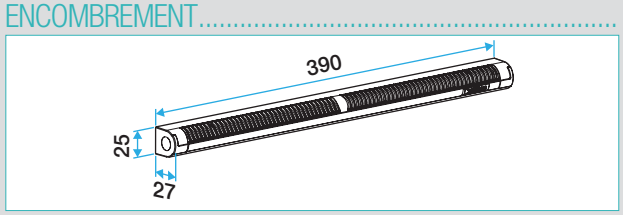

Entraxe : 370 mm

GAMME R4

Module m³/h	Désignation	Dnew (Ctr) dB	Couleur grille	Référence	Prix	Conditionnement
22, 30 et 45	EMMA	-	Blanc	11011510	**4,11**	75
		-	Alu	11011511	**4,47**	
		-	Noir	11011512	**4,47**	200
		-	Marron	11011513	**4,47**	
		-	Chêne	11011514	**4,47**	75
		-	Ivoire	11011518	**4,47**	75
		-	Chêne clair	11011520	**4,47**	75
	Kit MINI EMMA	33	Blanc	11011568	**5,69**	70

Entrées d'air et grilles d'aération

Entrées d'air autoréglables

MINI EA

Auvent (L = 390 mm, Entraxe = 380 mm)
ou Mini auvent (L = 287 mm, Entraxe = 277 mm)

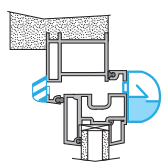

APP (L = 390mm, Entraxe = 380mm)
ou Mini APP (L = 290 mm, Entraxe = 277 mm)

LES + PRODUITS

- *Encombrement mini pour petits vantaux en rénovation.*
- *Jusqu'à 45 m³/h.*
- *Une seule référence pour 4 débits.*
- *Ailetttes assurant la fonction anti-moustiques.*
- *Aucune vis de fixation apparente.*
- *Isolement dès 37 dB.*
- *Jet d'air vers le plafond.*

CONFORMITÉ(S)

- *Certifié pour kits MINI EA 30.*
- *www.marque-nf.com*
- *Eligible au CEE : fiches opération n° BAR-TH26, BAR-TH25 et BAR-TH25-GT.*

DOMAINE D'APPLICATION

- Fente simple : (250 x 12) mm pour 15, 22 et 30 m³/h ou (265 x 17) mm pour 45 m³/h.

ENCOMBREMENT (mm)

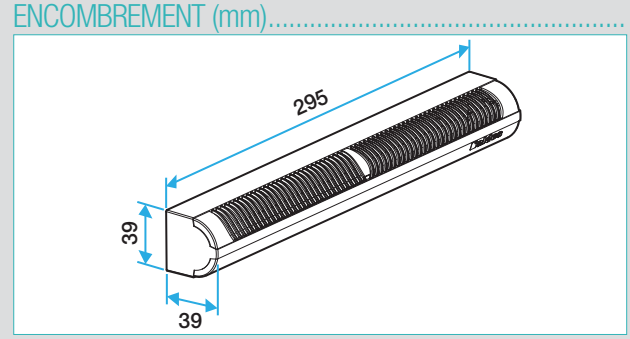

Entraxe : 275 mm

GAMME R4

Module m³/h	Désignation	Dnew (Ctr) dB	Couleur grille	Référence	Prix	Conditionnement
30	MINI EA 30	-	Blanc	11011170	**13,20**	126
	KIT MINI EA 30 NF	37	Blanc	11011171	**14,40**	108
15, 22, 30 et 45	MINI EA	-	Blanc	11011172	**13,20**	126
		-	Alu	11011173	**14,10**	126
		-	Noir	11011174	**14,10**	126
		-	Marron	11011175	**14,10**	126
		-	Chêne	11011176	**14,10**	126
		-	Chêne clair	11011177	**14,10**	126
			Ivoire	11011078	**14,10**	126
	KIT MINI EA	-	Blanc	11011179	**14,40**	108

Kit MINI EA = MINI EA + mini auvent standard

Entrées d'air et grilles d'aération

Entrées d'air autoréglables

EA

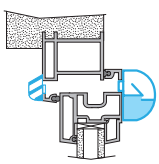

LES + PRODUITS

- *Ailettes assurant la fonction antimoustiques.*
- *Aucune vis de fixation apparente.*
- *Isolement de 36 à 41 dB.*
- *Jet d'air vers le plafond*

CONFORMITÉ(S)

- *Certifié pour kits EA 30 et EA 45.*
- *www.marque-nf.com*
- *Eligible au CEE : fiche opération n° BAR-TH26, BAR-TH25 et BAR-TH25-GT.*

DOMAINE D'APPLICATION

- FD : Fente double : 2 x (172 x 12) mm ou FS : Fente simple (250 x 15) mm.

ENCOMBREMENT (mm)

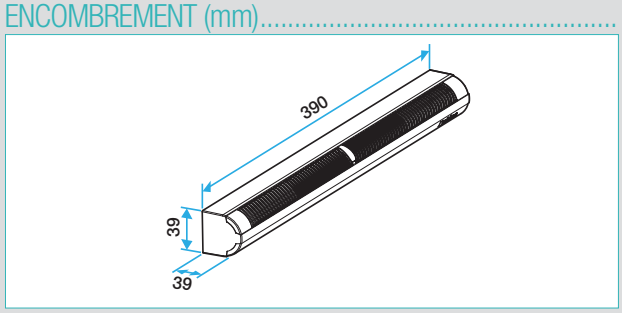

EA 22, EA 30 : entraxe : 370 mm

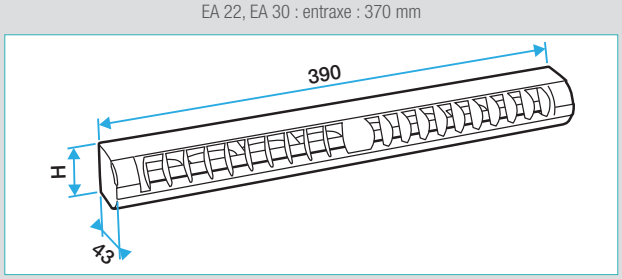

EA 45 : entraxe : 370 mm

GAMME R4

Module m³/h	Désignation	Dnew (Ctr) dB	Couleur grille	Référence	Prix	Conditionnement
45	EA 45	-	Blanc	11011149	**16,30**	70
	EA 45	-	Alu	11011150	**16,80**	70
	EA 45	-	Noir	11011151	**16,80**	70
	EA 45	-	Marron	11011152	**16,80**	70
	EA 45	-	Chêne	11011153	**16,80**	40
	EA 45	-	Chêne clair	11011155	**16,80**	70
	EA 45	-	Ivoire	11011154	**16,80**	70
	Kit EA 45 NF	36 sur FD	Blanc	11011580	**18**	40
30	EA 30	-	Blanc	11011132	**15,50**	105
	EA 30	-	Alu	11011126	**16,50**	105
	EA 30	-	Noir	11011128	**16,50**	105
	EA 30	-	Marron	11011124	**16,50**	105
	EA 30	-	Chêne	11011156	**16,50**	105
	EA 30	-	Chêne clair	11011160	**16,50**	105
	EA 30	-	Ivoire	11011157	**16,50**	105
	Kit EA 30 NF	36 sur FD / 37 sur FS	Blanc	11011539	**17**	40
22	EA 22	-	Blanc	11011133	**15,50**	105
	Kit EA 22	37 sur FD	Blanc	11011546	**17**	90

Kit EA = EA + auvent standard

Entrées d'air et grilles d'aération

Entrées d'air autoréglables

EAI

LES + PRODUITS

- *Montage inversé sur profil de fenêtre (avec fente en position basse).*
- *Ailettes assurant la fonction antimoustiques.*
- *Aucune vis de fixation apparente.*
- *Isolement de 38 dB.*
- *Jet d'air vers le plafond.*

DOMAINE D'APPLICATION

- Fente simple (250 x 15) mm.
- Entrée d'air inversée : positionnement de la fente en bas de l'entrée d'air.

ENCOMBREMENT (mm)

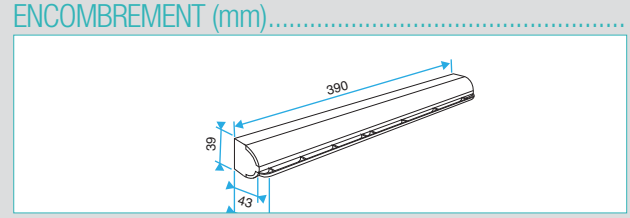

Entraxe : 370 mm

GAMME R4

Module m³/h	Désignation	Dnew (Ctr) dB	Couleur grille	Référence	Prix	Conditionnement
30	EAI 30	-	Blanc	11011139	**15,50**	70
30	EAI 30	-	Alu	11011141	**16,50**	70
30	EAI 30	-	Noir	11011162	**16,10**	70
30	EAI 30	-	Marron	11011137	**16,50**	70
30	EAI 30	-	Chêne	11011135	**16,10**	70
30	EAI 30	-	Chêne clair	11011163	**16,10**	70
30	EAI 30	-	Ivoire	11011164	**16,10**	70
30	Kit EAI 30	38	Blanc	11011554	**17,50**	60
22	EAI 22	-	Blanc	11011140	**15,50**	70
22	Kit EAI 22	38	Blanc	11011555	**17,50**	60

Kit EAI = EAI + auvent standard

ELLIA

Eligible au CEE*

*Certificat d'Economies d'Energie

NF — VENTILATION MÉCANIQUE CONTRÔLÉE — www.marque-nf.com

Kit ELLIA = ELLIA + auvent standard

LES + PRODUITS

- *Isolement de 41 à 42dB sans accessoires.*
- *Double montage possible : position de la fente en partie haute ou en partie basse.*
- *Installation proche du plafond possible grâce à la diffusion latérale.*
- *Aucune vis de fixation apparente.*

CONFORMITÉ(S)

- *Certifié pour kit ELLIA 30.*
- *www.marque-nf.com*
- *Eligible au CEE : fiche opération n° BAR-TH26, BAR-TH25 et BARTH25-GT.*

DOMAINE D'APPLICATION

- Fente double : 2 x (172 x 12) mm.
- Positionnement de la fente en haut ou en bas de l'entrée d'air.

ENCOMBREMENT (mm)

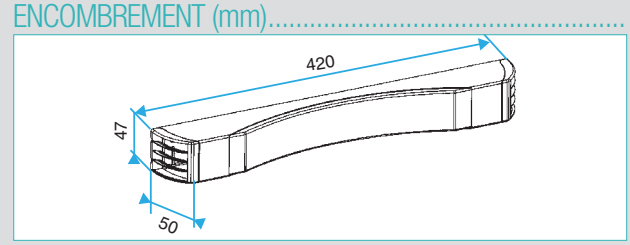

Entraxe : 370 mm

GAMME R4

Module m³/h	Désignation	Dnew (Ctr) dB	Couleur	Référence	Prix	Conditionnement
30	ELLIA 30	-	Blanc	11011508	**24,80**	70
	Kit ELLIA 30 NF	41	Blanc	11011551	**25,80**	30
22	ELLIA 22	-	Blanc	11011509	**24,80**	
	Kit ELLIA 22	42	Blanc	11011552	**25,80**	

Vanne de compensation

LES + PRODUITS

- *Performance acoustique jusqu'à 41dB avec MTC 160.*
- *Fonctionnement entièrement automatique.*
- *Sans branchement électrique.*
- *Entrée d'air neuf en fonction du besoin.*

CONFORMITÉ(S)

- *Système breveté.*

GAMME R4

Désignation	Référence	Prix	conditionnement
Vanne de compensation	11011003	**104.00**	1

DESCRIPTION

La vanne de compensation est une entrée d'air additionnelle qui s'ouvre automatiquement en fonction du besoin (dépression créée).

- 3 positions de fonctionnement : fonctionnement entièrement automatique, possibilité pour des applications particulière de bloquer la VDC en position ouverte ou fermée.

DOMAINE D'APPLICATION

- VMC autoréglable (exclu en hygro).
- Conforme aux installations type Tertiaire.
- De multiples applications possibles :
  - rafraîchissement nocturne,
  - extraction spécifique (hotte motorisée, ventilateur spécifique...),
  - débit d'entrée d'air maîtrisé en fonction de la demande d'extraction,
  - dimensionnement optimisé des entrées d'air en VMC autoréglable.

MISE EN ŒUVRE

- La VDC est placée en position murale, en traversée de mur extérieur.
- Le manchon (ou tube PVC) de Ø ext 160 mm et d'épaisseur 4.5 mm (type alvéolé) est découpé à la largeur du mur et scellé directement dans le béton ou inséré après carottage dans le mur extérieur.
- La VDC est emboîtée dans le manchon de façon à ce qu'il affleure le mur intérieur grâce au fût équipé du système Roll'in.
- La grille extérieure est ensuite fixée au manchon.
- Fixation par griffes dans diamètre 150 à 170 mm.
- Dimensions : 184 x 184 mm, épaisseur 38 mm, section libre de passage d'air: 68 cm.
- Pour de meilleures performances acoustiques, associer un MTC 160 à la VDC.

ACCESSOIRES R4

Désignation	Référence	Prix	Conditionnement
A160	11011388	**20,70**	
GES 160 (184x150x38mm)	11011244	**27,90**	10
GEB 160 (184x150x38mm)	11011241	**27,90**	
Kit MTC160 + manchette	11011387	**99,90**	

ENCOMBREMENT (mm)

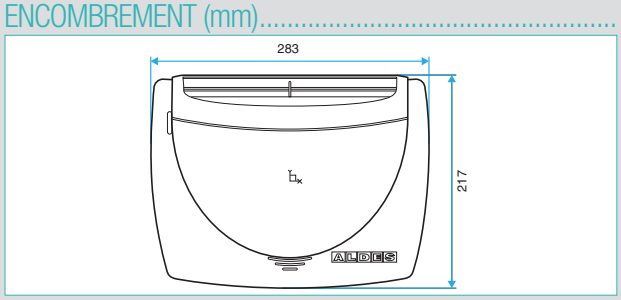

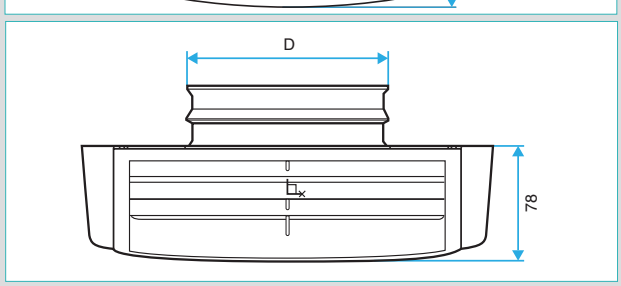

APPLICATIONS ET AVANTAGES

Application	Où mettre la VDC ?	Avantages
Rafraîchissement nocturne.	Dans les pièces principales.	Rafraîchissement "gratuit" du logement.
Extraction spécifique.	Dans la pièce où est localisée l'extraction spécifique.	Plus grande efficacité du système d'extraction spécifique. Meilleure qualité d'air.
Dimensionnement des entrées d'air au débit mini.	Dans la cuisine.	Amélioration de l'acoustique grâce à l'utilisation d'un module 22 m³/h dans chaque chambre et d'un module 30 m³/h dans le séjour.

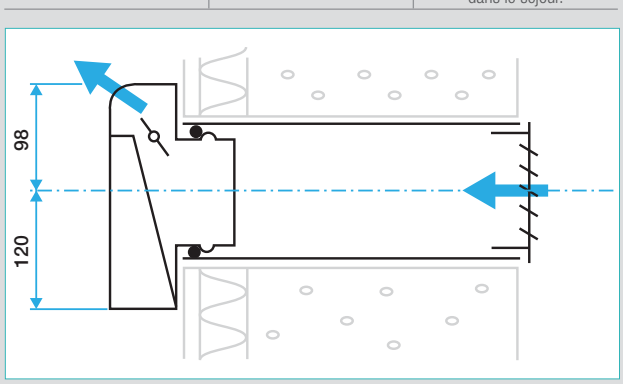

Mise en œuvre

Entrées d'air et grilles d'aération

Entrées d'air additionnelles

Auvent menuiserie

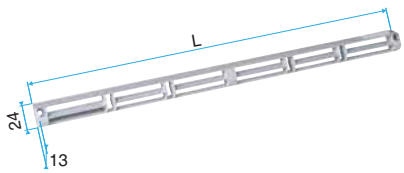

Auvent (L = 390 mm, Entraxe = 380 mm)
ou Mini auvent (L = 287 mm, Entraxe = 277 mm)

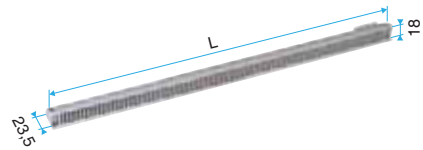

APP (L = 390mm, Entraxe = 380mm)
ou Mini APP (L = 290 mm, Entraxe = 277 mm)

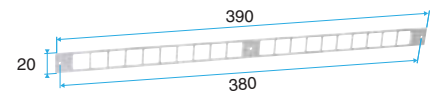

Flasque long

GAMME R4

Désignation	Référence	Prix	Conditionnement
APP pour Emma, EA, ELLIA, EHB, EHL			
Blanc	11011901	**7,08**	300
Auvent pour Emma, EA, ELLIA, EHB, EHL			
Alu	11011753	**1,80**	120
Noir	11011813	**1,80**	120
Marron	11011814	**1,80**	120
Chêne	11011815	**1,80**	120
Chêne	11011988	**1,80**	120
Chêne clair	11011274	**1,80**	120
Ivoire	11011699	**1,80**	250
Flasque long pour Mini Emma, Emma, Mini EA, EA, ELLIA, EHB, EHL			
Blanc	11011413	**5,28**	40 / 280
Alu	11011417	**5,28**	40 / 280
Noir	11011416	**5,28**	40 / 280
Marron	11011415	**5,28**	40 / 280
Chêne	11011414	**5,28**	40 / 280
Chêne clair	11011418	**5,28**	40 / 280
Ivoire	11011419	**5,28**	40 / 280
Mini APP pour Mini Emma, Mini EA			
Blanc	11011247	**1,68**	220
Alu	11011248	**1,68**	220
Noir	11011249	**1,68**	220
Marron	11011250	**1,68**	220
Chêne	11011251	**1,68**	220
Chêne clair	11011255	**1,68**	220
Ivoire	11011252	**1,68**	220
Mini auvent pour Mini Emma, Mini EA			
Blanc	11011184	**1,67**	400
Alu	11011185	**1,67**	400
Noir	11011186	**1,67**	400
Marron	11011187	**1,67**	400
Chêne	11011188	**1,67**	400
Chêne clair	11011189	**1,67**	400
Ivoire	11011190	**1,67**	400

DOMAINE D'APPLICATION

- Placés du côté extérieur de la menuiserie, les auvents permettent d'éviter la pénétration d'eau par l'entrée d'air, tout en assurant les performances aérauliques et acoustiques de celle-ci.
- L'APP et le Mini APP sont des auvents plus recouvrants et assurant la fonction d'anti moustiques. L'APP est adapté aux entrées d'air standards et le Mini APP est adapté aux petites entrées d'air (Mini EMMA et Mini EA).
- Le flasque long permet de remplacer l'auvent standard lorsque son encombrement ne convient pas (baie coulissante...).

Auvent menuiserie acoustique

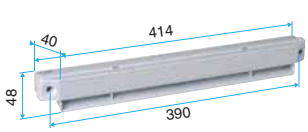

Auvent acoustique standard

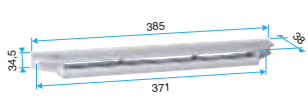

Auvent acoustique EHB

LES + PRODUITS

- *Mise en œuvre simple.*
- *Haute performance acoustique :*
  + 3 dB environ pour EHB et EHL,
  + 1 dB environ pour EA.

GAMME R4

Désignation	Référence	Prix	Conditionnement
Auvent acoustique EHB			
Blanc	11011220	10.70	**64**
Auvent acoustique standard pour EHL, EA			
Blanc	11011972	13.50	**48**
Alu	11011755	13.70	**64**
Noir	11011262	13.70	**48**
Marron	11011260	13.70	**48**
Chêne	11011261	13.70	**48**
Chêne clair	11011271	13.80	**250**
Ivoire	11011263	13.70	**48**

DOMAINE D'APPLICATION

- Placés du côté extérieur de la menuiserie, les auvents acoustiques permettent d'éviter la pénétration d'eau par l'entrée d'air, tout en assurant les performances aérauliques et acoustiques de celle-ci.

Auvent maçonnerie et grille extérieure

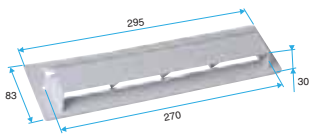

Auvent maçonnerie

GEB, GES

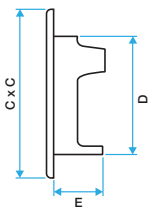

Dimensions : CxDxE

LES + PRODUITS
• Adapté pour les montages avec manchons MTR et MTC

DOMAINE D'APPLICATION

- L'auvent maçonnerie est placé du côté extérieur de la maçonnerie.
- Les grilles GEB et GES sont équipées de griffes de fixation.

GAMME R4

Désignation	Couleurs	Référence	Prix	Conditionnement
Auvent maçonnerie	Blanc	11011218	**3,89**	85
GEB 100 (124x92x38 mm)	Blanc	11011239	**16,10**	10
GEB 125 (149x116x38 mm)	Blanc	11011240	**18,20**	10
GEB 160 (184x150x38 mm)	Blanc	11011241	**27,90**	10
GES 100 (124x92x38mm)	Ivoire	11011242	**16,10**	10
GES 125 (149x116x38mm)	Ivoire	11011243	**17,90**	10
GES 160 (184x150x38mm)	Ivoire	11011244	**27,90**	10

Entretoise

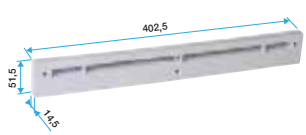

Entretoise acoustique EA

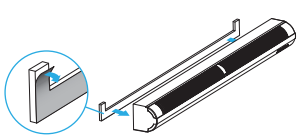
Entretoise mousse EA

LES + PRODUITS
• Ameliore les performances acoustiques de l'entrée d'air : + 1 dB environ pour EA et EHL.

DOMAINE D'APPLICATION

- Placées du côté intérieur, les entretoises acoustiques permettent d'améliorer les performances acoustiques de l'entrée d'air à laquelle elles sont associées.
- L'entretoise pour EHL est déjà comprise dans l'EHL L (EHL S sans socle + entretoise = EHL L). Cette entretoise se clipse sur l'EHL à la place du socle. Elle ne fonctionne pas avec l'EFL.
- L'entretoise mousse se colle aux EA afin d'absorber la courbure des menuiseries bombées.

GAMME R4

Désignation	Référence	Prix	Conditionnement
Entretoise acoustique pour EA			
Blanc	11011973	**7,97**	250
Alu	11011754	**8,21**	250
Noir	11011809	**8,21**	250
Marron	11011278	**8,21**	250
Chêne	11011279	**8,21**	250
Chêne clair	11011280	**8,21**	250
Ivoire	11011281	**8,21**	250
Entretoise acoustique pour EHL			
Blanc	11014127	**12**	60
Entretoise mousse pour EA sur menuiserie bombée (lot de 10)			
	11111669	**24,10**	10

Flasque d'obturation

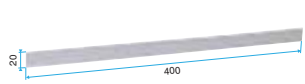

Obturateur autocollant

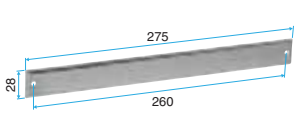

Flasque d'obturation

DOMAINE D'APPLICATION

- L'obturateur et le flasque d'obturation permettent de corriger les percements des menuiseries non adaptés (ex : une mortaise sur la fenêtre de la cuisine).

GAMME R4

Désignation	Référence	Prix	Conditionnement
Flasque d'obturation			
Marron	11011446	**2,55**	500
Alu	11011448	**1,80**	2000
Obturateur autocollant			
Blanc	11011447	**4,76**	5

Entrées d'air et grilles d'aération

Entrées d'air : accessoires

Manchon de raccordement pour entrée d'air

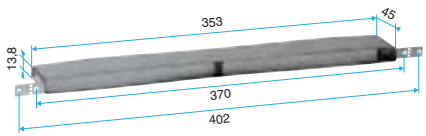

MEA

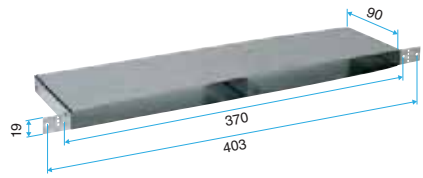

Manchon droit coffre

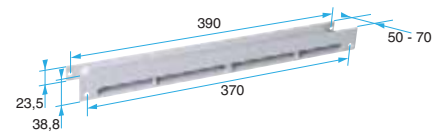

TM

GAMME R8

Désignation	Dimensions	Référence	Prix	Conditionnement
MEA	Long 42 mm	11011378	**15,90**	50
Manchon droit coffre	Long 90 mm	11011333	**20,80**	70
TM	Long 50 à 70 mm	11011501	**7,47**	100
Rallonge TM	Long 20 à 30 mm	11011893	**4,77**	140

DOMAINE D'APPLICATION

- Le manchon pour entrée d'air permet de faire la jonction entre l'entrée d'air et la mortaise.
- La mortaise peut être réalisée dans la menuiserie, dans un manchon de maçonnerie ou dans un coffre de volet roulant.
- Le manchon TM pour entrée d'air permet de faire la jonction entre l'entrée d'air et la mortaise. Il permet de traverser des épaisseurs allant de 50 à 70 mm.
- La rallonge de TM permet d'augmenter l'épaisseur de la traversée de 20 à 30 mm. On adaptera le nombre de rallonge à l'épaisseur à traverser

Manchon de traversée de mur

Voir p. 121.

Manchons : généralités

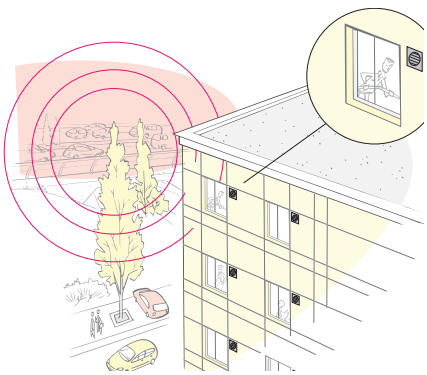
Manchon pour traversée de mur circulaire

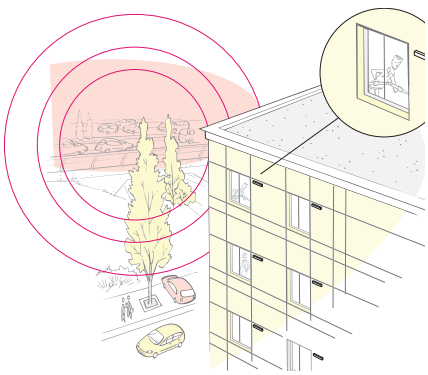
Manchon pour traversée de mur rectangulaire

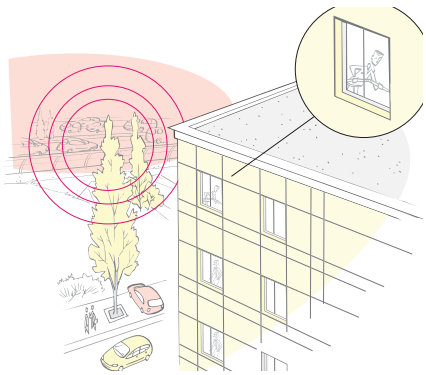
Manchon pour traversée de mur rectangulaire

CARACTERISTIQUES

- Placés dans le doublage, les manchons permettent le montage d'une entrée d'air (autoréglable ou hygroréglable) côté intérieur.
  Fabriqués en tôle galvanisé, ils recoivent (ou non) un traitement acoustique.

- Ils sont caractérisés par le type de montage :
  - montage en traversée de mur circulaire : MTC,
  - montage en traversée de mur rectangulaire : MTR,
  - montage au dessus d'une fenêtre : MHF.

- Pour les modèles acoustiques, ils sont caractérisés par leur indice d'affaiblissement acoustique pondéré noté Dnew (Ctr), évalué selon la norme NF S 31-032-1, et exprimé en dB.
  Cette valeur remplace le Dne, route employé jusqu'au 30/06/1999 (arrêté).

MISE EN ŒUVRE

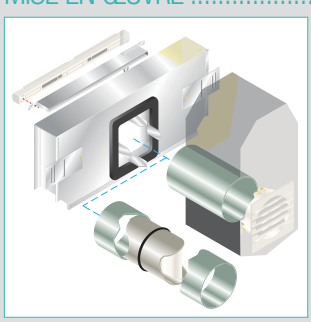
Manchon pour traversée de mur circulaire

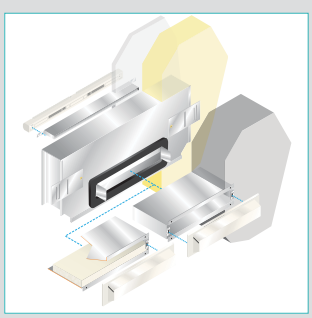
Manchon pour traversée de mur rectangulaire

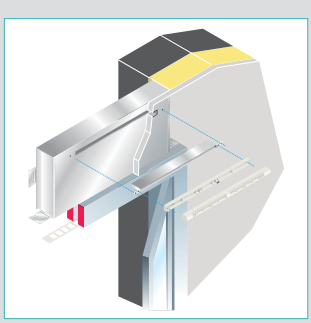
Manchon pour haut de fenêtre

Manchons : tableaux de sélection

Module (m³/h)	Section (cm²)	Dnew (Ctr) (dB)	33 34 35 36 37 38 39 40 41 42 43 44 45 46 47 48 49 50 51 52 53 54
22 30	16 22	Haut de fenêtre	MHF Standard MHF Acoustique
		Traversée circulaire	MTC Acoustique
		Traversée rectangulaire	MTR Standard MTR Acoustique

Module (m³/h)	Section (cm²)	Dnew (Ctr) (dB)	33 34 35 36 37 38 39 40 41 42 43 44 45 46 47 48 49 50 51 52 53 54
45 6 - 45 14 - 45	30 5 - 30 10 - 30	Haut de fenêtre	MHF Standard MHF Acoustique
		Traversée circulaire	MTC Acoustique
		Traversée rectangulaire	MTR Standard MTR Acoustique

MTC acoustique pour entrée d'air

LES + PRODUITS

- *Adapté à toutes les traversées circulaires : PVC et tôle.*
- *Haute performance acoustique : de 47 à 53 dB.*
- *Adaptation de toutes les entrées d'air Aldes : Auto, Hygro et Fixe.*

CONFORMITÉ(S)

- *Rapport d'essai CETIAT n°23141170-2*

GAMME R4

Désignation	Référence	Prix
Kit MTC D100/125 + MEA	11011370	**67,10**

DESCRIPTION

- Fabriqué en tôle galvanisée, le MTC permet un montage des entrées d'air en traversée de mur à hautes performances acoustiques.

DOMAINE D'APPLICATION

- Manchon traversant le mur et l'isolant, permettant l'entrée d'air dans le bâtiment.
- Habitat collectif ou tertiaire.
- Neuf et rénovation.

MISE EN ŒUVRE

- Associé à un manchon femelle circulaire (type tuyau PVC), le MTC permet le montage d'une grille côté extérieur et, via le MEA ou TM, d'une entrée d'air autoréglable ou hygroréglable côté intérieur.
- L'élément acoustique A100 ou A125 se place à l'intérieur du manchon femelle circulaire. Il permet d'améliorer les performances acoustiques du manchon MTC.

ACCESSOIRES R4

Désignation	Couleur	Référence	Prix	Conditionnement
A100	-	11011376	**17,60**	85
A125	-	11011377	**17,60**	
GEB 100 (124x92x38 mm)	Blanc	11011239	**16,10**	
GEB 125 (149x116x38 mm)	Blanc	11011240	**18,20**	10
GES 100 (124x92x38mm)	Ivoire	11011242	**16,10**	
GES 125 (149x116x38mm)	Ivoire	11011243	**17,90**	10

ENCOMBREMENT (mm)

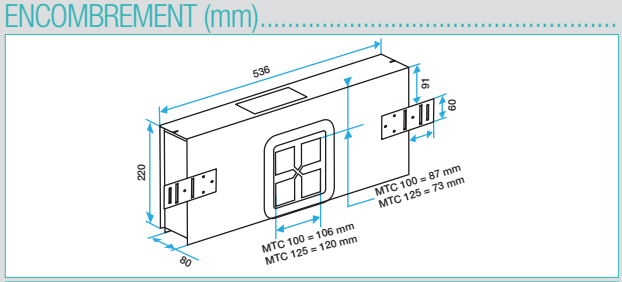

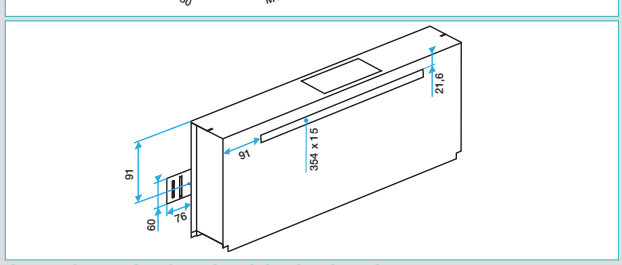

CARACTERISTIQUES ACOUSTIQUES

	Manchon	Entrée d'air	Dnew (Ctr) (dB)
Auto	MTC 100 + MEA	EMMA 22	50
	MTC 100 + MEA + A100		51
	MTC 100 + MEA	EMMA 30	50*
	MTC 100 + MEA + A100		51*
	MTC 125 + MEA + A125	ELLIA 30	53*
	MTC 125 + MEA	EMMA 45	47*
	MTC 125 + MEA + A125		48*
Hygro	MTC 125 + MEA	EHB/EFB	47*
	MTC 125 + MEA + A125	EHB/EFB	49*
	MTC 125 + MEA + A125	EHL S / EFL S	49*

*Rapport d'essais acoustiques CETIAT N°2314170-2 pour les ensembles manchon + entrée d'air + grille GEB / GES.

Possibilité de remplacer l'EMMA par une EA : résultats acoustiques identiques.

MISE EN ŒUVRE

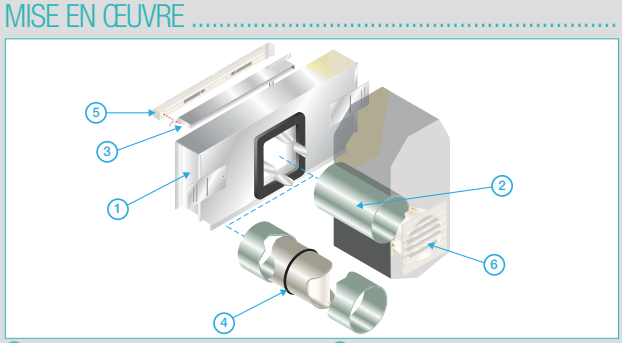

① MTC
② Tube PVC
③ MEA
④ Elément acoustique A100 ou A125
⑤ Entrée d'air
⑥ Auvent extérieur GEB ou GES

Entrées d'air et grilles d'aération

Manchons traversée de mur circulaire

MTC acoustique pour VDC

LES + PRODUITS

- *Adapté à toutes les traversées circulaires : PVC et tôle.*
- *La solution acoustique performante.*

CONFORMITÉ(S)

- *Rapport d'essai CETIAT n°2614028.*

GAMME R4

Désignation	Référence	Prix
Kit MTC160 + manchette	11011387	**99,90**

DESCRIPTION

- Fabriqué en tôle galvanisée, le MTC160 permet un montage des vannes de compensation en traversée de mur à hautes performances acoustiques.

DOMAINE D'APPLICATION

- Manchon traversant le mur et l'isolant, permettant l'entrée d'air dans le bâtiment.
- Habitat collectif ou tertiaire.
- Neuf et rénovation.

MISE EN ŒUVRE

- Associé à un manchon femelle circulaire (type tuyau PVC), le MTC permet le montage d'une grille côté extérieur, et, via la Manchette, d'une vanne de compensation côté intérieur.
- L'élément acoustique A160 se place à l'intérieur du manchon femelle circulaire. Il permet d'améliorer les performances acoustiques du manchon MTC160.

ACCESSOIRES R4

Désignation	Couleur	Référence	Prix	Conditionnement
A160		11011388	**20,70**	
GEB 160 (184x150x38mm)	Blanc	11011241	**27,90**	
GES 160 (184x150x38mm)	Ivoire	11011244	**27,90**	**10**

ENCOMBREMENT (mm)

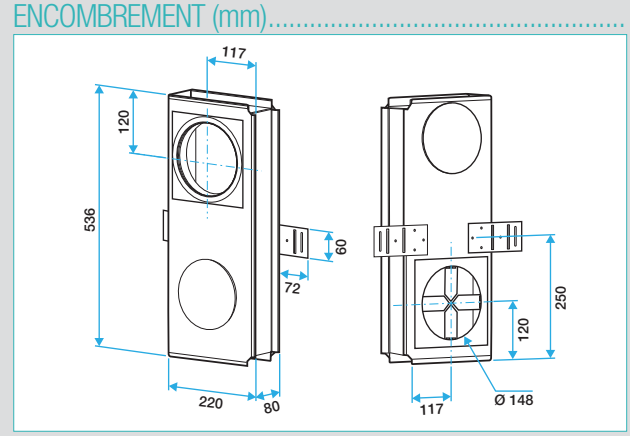

CARACTERISTIQUES ACOUSTIQUES

Manchon	Entrée d'air	Dnew (Ctr) (dB)
MTC 160 + Manchette	VDC	39
MTC 160 + Manchette + A160	VDC	41

Rapport d'essais acoustiques CETIAT N°2614028 pour les ensembles manchon + entrée d'air + grille GEB / GES.

MISE EN ŒUVRE

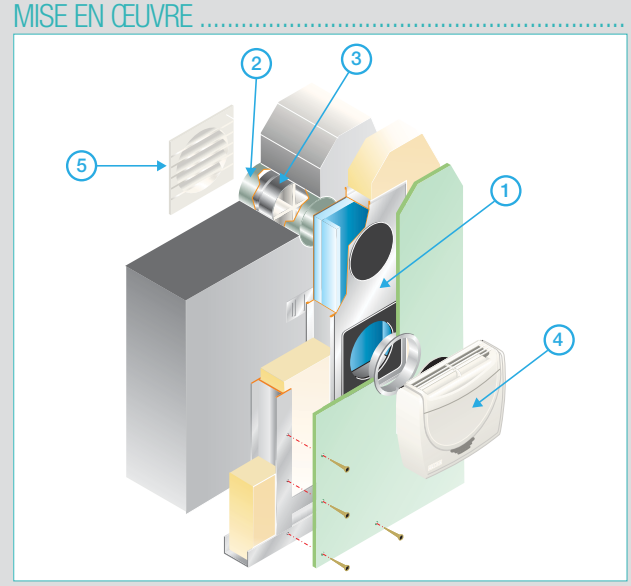

1. MTC pour VDC
2. Tube PVC Ø 160
3. Elément acoustique A160
4. VDC
5. Auvent extérieur GEB ou GES

MTR acoustique

LES + PRODUITS

- *Pour une esthétique linéaire en façade.*
- *Très haute performance acoustique : de 51 à 54 dB.*
- *Mise en œuvre par scellement d'une traversée rectangulaire simple.*
- *Adaptation de toutes les entrées d'air Aldes : Auto, Hygro et Fixe.*

CONFORMITÉ(S)

- *Rapport d'essai CETIAT n°2314170-3.*

GAMME R4

Désignation	Référence	Prix
KIT MTR Acoustique + MEA	11011381	**66,50**

DESCRIPTION

- Fabriqué en tôle galvanisée, le MTR Acoustique permet un montage des entrées d'air en traversée de mur à hautes performances acoustiques.

DOMAINE D'APPLICATION

- Manchon traversant le mur et l'isolant, permettant l'entrée d'air dans le bâtiment.
- Habitat collectif ou tertiaire.
- Neuf et rénovation.

MISE EN ŒUVRE

- Associé à une Traversée Rectangulaire (Droit femelle), le MTR Acoustique est placé dans l'épaisseur d'isolant. Il permet :
  - via la Traversée Rectangulaire, le montage d'un auvent extérieur type maçonnerie côté extérieur
  - via le MEA ou TM, d'une entrée d'air autoréglable ou hygroréglable côté intérieur.
- La plaque acoustique P20, se place à l'intérieur de la traversée rectangulaire. Elle permet d'améliorer les performances acoustiques du manchon MTR.

ACCESSOIRES R4

Désignation	Référence	Prix
Plaque de mousse P20	11011386	**3,69**
Auvent maçonnerie	11011218	**3,89**

- Autres accessoires : voir p. 127.

ENCOMBREMENT (mm)

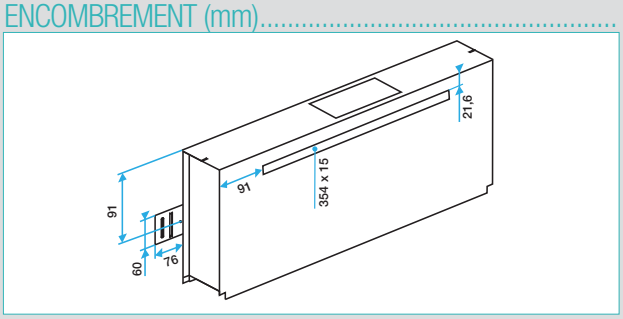

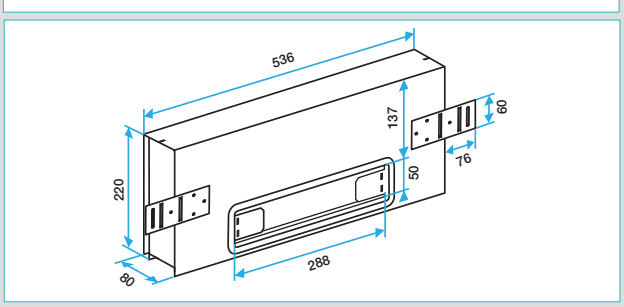

CARACTERISTIQUES ACOUSTIQUES

	Manchons	Entrée d'air	Dnew (Ctr) (dB)
Auto	MTR + TR + MEA	EMMA 22	51
	MTR + TR + P20 + MEA		54
	MTR + TR + MEA	EMMA 30	51*
	MTR + TR + P20 + MEA		54*
	MTR +TR + MEA	EMMA 45	51*
Hygro	MTR +TR + MEA	EHB / EFB	51*
	MTR + TR + P20 + MEA		53*
	MTR + TR + MEA	EHL S / EFL S	52*
	MTR + TR + P20 + MEA	EHL S / EFL S	54*

*Rapport d'essais acoustiques CETIAT N°2314170-3 pour les ensembles manchon + entrée d'air + auvent maçonnerie.

Possibilité de remplacer : l'EMMA 22 par une EA22 ou une ELLIA 22 : résultats acoustiques identiques l'EMMA 30 par une EA30 ou une ELLIA 30 : résultats acoustiques identiques.

MISE EN ŒUVRE

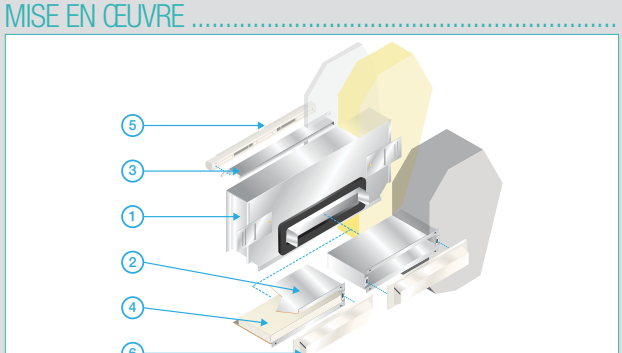

① MTR
② TR
③ MEA
④ Elément acoustique P20
⑤ Entrée d'air
⑥ Auvent extérieur

Entrées d'air et grilles d'aération

Manchons traversée de mur rectangulaire

MTR standard

LES + PRODUITS

- *Esthétique linéaire en façade avec l'auvent maçonnerie.*
- *Mise en œuvre par scellement d'une traversée rectangulaire simple.*
- *Adaptation de toutes les entrées d'air Aldes : Auto, Hygro et Fixe.*

GAMME R4

Désignation	Référence	Prix
MTR Standard 7 cm	11011366	**29,40**
MTR Standard 9 cm	11011367	**32,30**
MTR Standard 14 cm	11011369	**37,40**

DESCRIPTION

- Fabriqué en tôle galvanisée, le MTR Standard est disponible en trois profondeurs différentes : 7, 9 ou 14 cm.
- Associé à une Traversée Rectangulaire, il permet le montage d'un auvent extérieur type maçonnerie côté extérieur et d'une entrée d'air autoréglable ou hygroréglable côté intérieur.

DOMAINE D'APPLICATION

- Manchon traversant l'isolant et permettant le raccordement de l'entrée d'air. Associé à la Traversée Rectangulaire (Droit femelle), il permet l'arrivée d'air dans le bâtiment.
- Habitat collectif ou tertiaire.
- Neuf et rénovation.

ACCESSOIRES R4

Désignation	Référence	Prix
Auvent maçonnerie	11011218	**3,89**

- Autres accessoires : voir p. 127.

ENCOMBREMENT (mm)

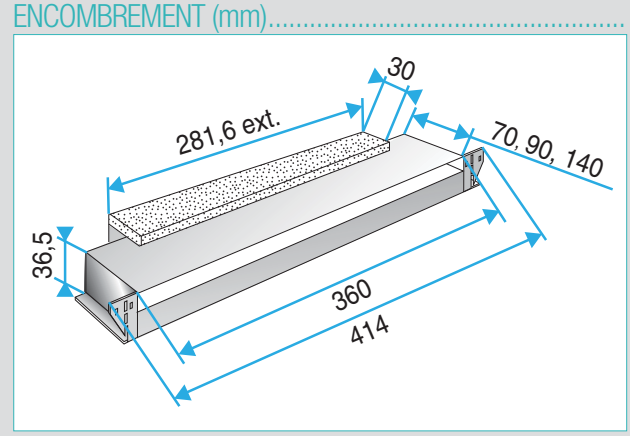

CARACTERISTIQUES ACOUSTIQUES

- Associés aux Traversées Rectangulaires, les MTR Standard permettent de conserver le résultat acoustique de l'entrée d'air avec son auvent standard.
- L'ensemble des entrées d'air autoréglables et hygroréglables associable à ce montage est : EMMA-EA-EAI-ELLIA-EHL-EHB.

MISE EN ŒUVRE

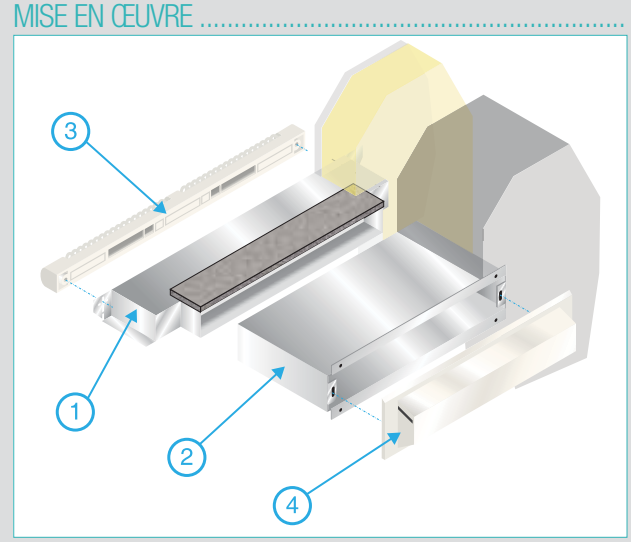

① MTR
② TR
③ Entrée d'air
④ Auvent extérieur

MHF acoustique

LES + PRODUITS

- *Discrétion: rien d'apparent en façade.*
- *Mise en œuvre simplifiée (pas de réservation à faire dans le mur).*
- *Très bonnes performances acoustiques: de 46 à 49 dB.*

CONFORMITÉ(S)

- *Rapport d'essai CETIAT N°23141-1.*

GAMME R4

Désignation	Référence	Prix
Kit MHF Acoustique + MEA	11011382	**69,40**

DESCRIPTION

- Fabriqué en tôle galvanisée, le manchon MHF acoustique reçoit un traitement acoustique en mousse de mélamine.

DOMAINE D'APPLICATION

- Manchon placé dans l'isolant, au dessus de la fenêtre et permettant l'entrée d'air dans le bâtiment.
- Habitat collectif ou tertiaire.
- Neuf et rénovation.

MISE EN ŒUVRE

- Fixé au dessus de la fenêtre et placé dans le doublage, le manchon MHF acoustique permet le montage d'un auvent standard ou d'un flasque côté extérieur et d'une entrée d'air autoréglable ou hygroréglable côté intérieur.

ACCESSOIRES R4

Désignation	Couleur	Référence	Prix	Conditionnement
Flasque long pour Mini Emma , Emma , Mini EA, EA, ELLIA, EHB, EHL	Blanc	11011413	**5,28**	1
	Chêne	11011414	**5,28**	1
	Marron	11011415	**5,28**	1
	Noir	11011416	**5,28**	1
	Alu	11011417	**5,28**	1

• Autres accessoires : voir p. 127.

ENCOMBREMENT (mm)

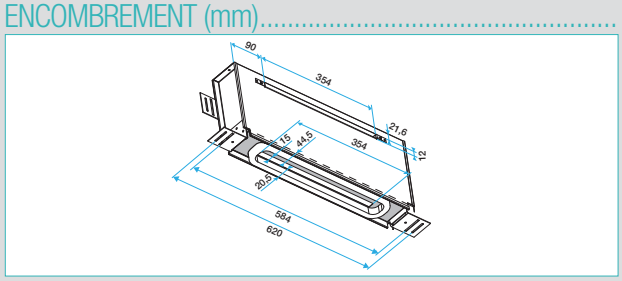

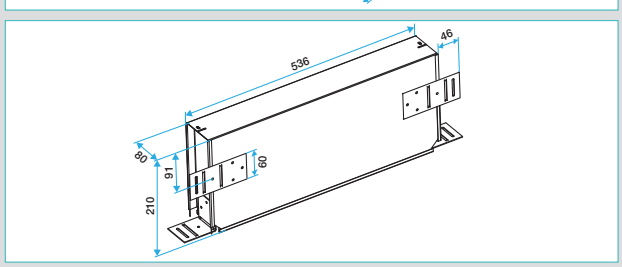

CARACTERISTIQUES ACOUSTIQUES

	Manchon	Entrée d'air	Dnew+Ctr (dB)
Auto	MHF Acoustique + MEA	EMMA 22	46
		EMMA 30	46
		EMMA 45	46
		ELLIA 22	49
		ELLIA 30	49*
Hygro	MHF Acoustique + MEA	EHB / EFB	46*
		EHL S / EFL S	46

*Rapport d'essais acoustiques CETIAT N°2314170-1 pour les ensembles manchon + entrée d'air + flasque long.

Possibilité de remplacer l'EMMA 22 par une EA22 : résultats acoustiques identiques l'EMMA 30 par une EA30 : résultats acoustiques identiques.

MISE EN ŒUVRE

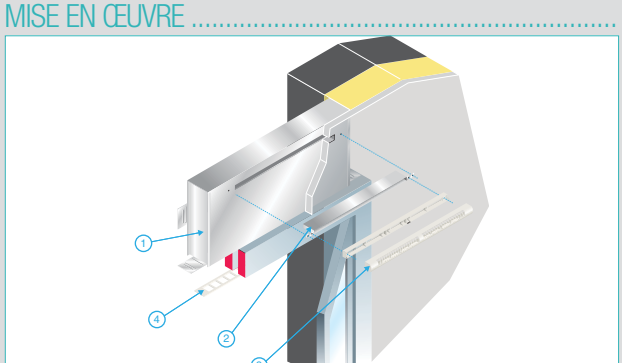

① MHF
② MEA
③ Entrée d'air
④ Flasque long extérieur

Entrées d'air et grilles d'aération

Manchons haut de fenêtre

MHF standard

LES + PRODUITS

• Esthétique :
- rien en façade,
- rien sur la fenêtre.

GAMME R4

Désignation	Référence	Prix
MHF standard 52 x 50	11011360	**27,50**
MHF standard 70 x 50	11011361	**27,50**
MHF standard 90 x 50	11011362	**27,50**

DESCRIPTION

- Fabriqué en tôle galvanisée laquée blanc, le manchon MHF standard reçoit un traitement acoustique en mousse de mélamine.
- Il est disponible en trois profondeurs différentes: 52, 70 ou 90 mm.

DOMAINE D'APPLICATION

- Manchon placé dans l'isolant au dessus de la fenêtre et permettant l'entrée d'air dans le bâtiment.
- Habitat collectif ou tertiaire.
- Neuf et rénovation.

MISE EN ŒUVRE

- Fixé au dessus de la fenêtre et placé dans le doublage, le manchon MHF standard permet le montage d'un auvent standard ou d'un flasque côté extérieur et d'une entrée d'air autoréglable ou hygroréglable côté intérieur.

ACCESSOIRES R4

Désignation	Couleur	Référence	Prix
Flasque long pour Mini Emma , Emma , Mini EA, EA, ELLIA, EHB, EHL	Blanc	11011413	**5,28**
	Chêne	11011414	**5,28**
	Marron	11011415	**5,28**
	Noir	11011416	**5,28**
	Alu	11011417	**5,28**

ENCOMBREMENT (mm)

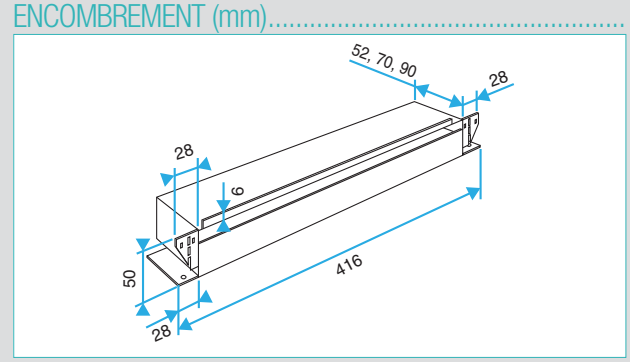

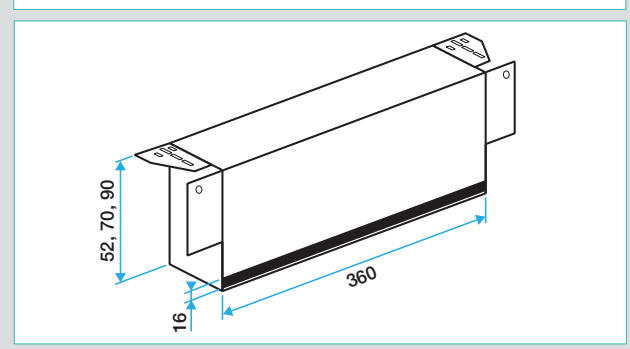

CARACTERISTIQUES ACOUSTIQUES

Désignation	Entrée d'air associée	Dnew + Ctr (dB)
MHF standard 52 x 50	EA	37
	EHB	34
	EHL	36
MHF standard 70 x 50	EA	38
	EHB	35
	EHL	37
MHF standard 90 x 50	EA	39
	EHB	36
	EHL	38

MISE EN ŒUVRE

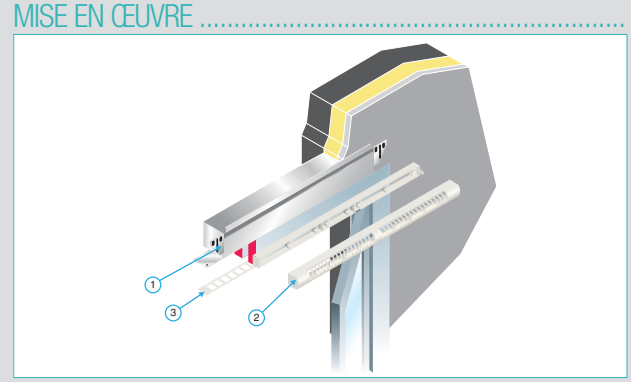

① MHF
② Entrée d'air
③ Flasque long extérieur

Manchon de raccordement pour auvent

TR coulissant

LES + PRODUITS

• Esthétique linéaire de la façade.

GAMME R8

Désignation	Référence	Prix
TR coulissant 14 à 27 cm	11011389	**24,60**
TR coulissant 19 à 32 cm	11011390	**24,60**

DESCRIPTION

- Fabriqué en tôle galvanisée, la Traversée rectangulaire est composée de 2 parties coulissantes. Elle permet de traverser des profondeurs de 14 à 27 cm ou de 19 à 32 cm.

DOMAINE D'APPLICATION

- Manchon traversant le mur permettant l'entrée d'air dans le bâtiment.

ENCOMBREMENT (mm)

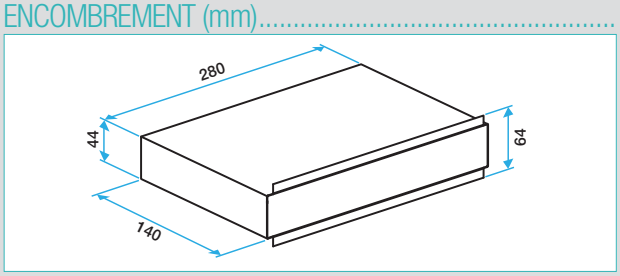

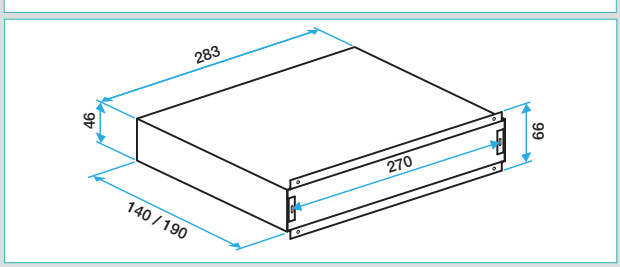

MISE EN ŒUVRE

- Scellée dans l'épaisseur de mur, la Traversée Rectangulaire permet le montage d'un auvent extérieur type maçonnerie côté extérieur et, via un MTR adapté, d'une entrée d'air autoréglable ou hygroréglable côté intérieur.

Manchon de raccordement pour entrée d'air

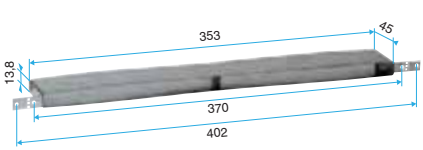

MEA

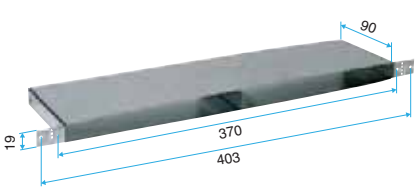

Manchon droit coffre

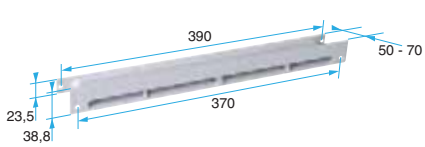

TM

GAMME R8

Désignation	Dimensions	Référence	Prix	Conditionnement
MEA	Long 42 mm	11011378	**15,90**	50
Manchon droit coffre	Long 90 mm	11011333	**20,80**	70
TM	Long 50 à 70 mm	11011501	**7,47**	100
Rallonge TM	Long 20 à 30 mm	11011893	**4,77**	140

DOMAINE D'APPLICATION

- Le manchon pour entrée d'air permet de faire la jonction entre l'entrée d'air et la mortaise.
- La mortaise peut être réalisée dans la menuiserie, dans un manchon de maçonnerie ou dans un coffre de volet roulant.
- Le manchon TM pour entrée d'air permet de faire la jonction entre l'entrée d'air et la mortaise. Il permet de traverser des épaisseurs allant de 50 à 70 mm.
- La rallonge de TM permet d'augmenter l'épaisseur de la traversée de 20 à 30 mm. On adaptera le nombre de rallonge à l'épaisseur à traverser

Entrées d'air et grilles d'aération

EAT-SAT

EAT-SAT

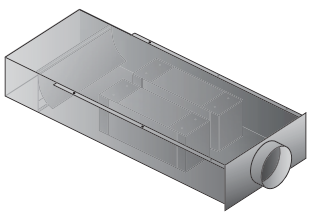

EAT

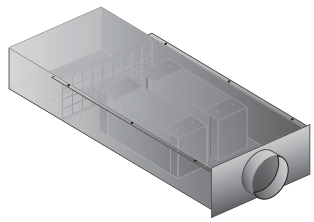

SAT

LES + PRODUITS

- *Débits de 250 m³/h à 20 Pa.*
- *Très bon isolement au bruit extérieur.*
- *Très bon isolement au bruit intérieur.*
- *Libre choix de la grille et du diffuseur.*

CONFORMITÉ(S)

- *Rapport d'essai CETIAT N°2514230.*

GAMME R4

Désignation	Référence	Prix
EAT 250 m³/h Long 1300 mm	11011010	**326**
SAT 250 m³/h Long 1300 mm	11011011	**326**
EAT 250 m³/h Long 1500 mm	11011012	**456**
SAT 250 m³/h Long 1500 mm	11011013	**456**

DESCRIPTION

- L'EAT/SAT est un caisson acoustique permettant l'entrée d'air ou la sortie d'air en association avec un système de ventilation mécanique simple flux par extraction ou par insufflation.

EAT

Le système de ventilation est un système simple flux par extraction.
L'EAT assure l'apport d'air neuf correspondant au débit extrait mécaniquement (de 18 à 25 m³/h par personne).

- Grand débit d'air neuf (équivaut environ à 9 entrées d'air classiques).
- Le bruit extérieur est atténué grâce aux éléments acoustiques.
- Une entrée d'air qui permet de respecter la réglementation acoustique.

SAT

Le système de ventilation est un système simple flux par insufflation.
La SAT permet de faire sortir l'air vicié.

- L'air neuf insufflé mécaniquement peut être filtré, préchauffé,
- L'air vicié est rejeté en façade extérieur ou dans les circulations via la SAT.
- Rejet en façade ou en circulation: le bruit extérieur est atténué grâce aux éléments acoustiques.

DOMAINE D'APPLICATION

- Système simple flux par extraction (EAT) ou par insufflation (SAT).
- Salles de classe, salles de réunion, salles polyvalentes, gymnases, salles des fêtes…

ACCESSOIRES R4

Désignation	Référence	Prix
Diffuseur intérieur compatible (exemple)		
Diffuseur acier SF 704 R TP F16	11051087	**201**
Diffuseur AT 842 F16 RAL9010	11051072	**178**
Plénum arrière RT	11053583	**50,80**
Diffuseur 4 voies Alu AF 704	11051561	**115**
Grille extérieure compatible (exemple)		
AWA 251 500X200 G.EXTER	11052035	**93,20**
Contre-cadre F4	11053772	**14**

ENCOMBREMENT (mm)

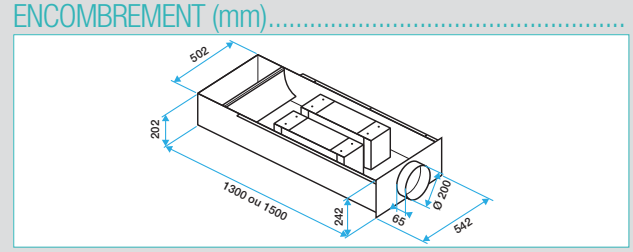

CARACTERISTIQUES TECHNIQUES

- Composition : caisson en acier galvanisé avec boîte de détente, volet anti retour calibré et piège à son en mélamine.
- Aéraulique : le débit est calibré est de 250 m³/h sous 20 Pa.

Un ensemble complet se compose :

① une EAT/SAT,
② une grille extérieure,
③ un conduit souple standard ou isophonique
④ une grille ou d'un diffuseurs intérieur

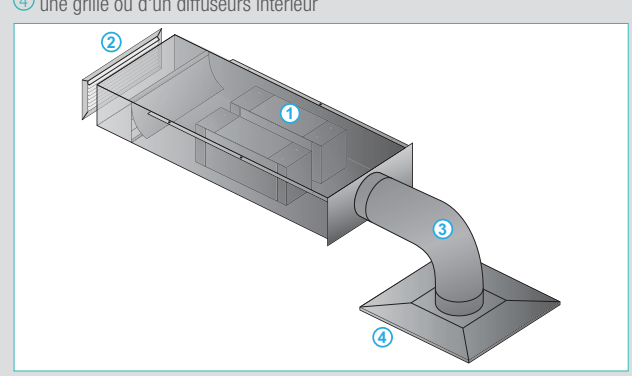

CARACTERISTIQUES ACOUSTIQUES

	Dnew (Ctr) en dB	Dnew (C) en dB
EAT/SAT 1300 mm	41	44
EAT/SAT 1300 mm + 2 m algaine isophonique	43	48
EAT/SAT 1500 mm	44	49
EAT/SAT 1500 mm + 2 m algaine isophonique	45	49

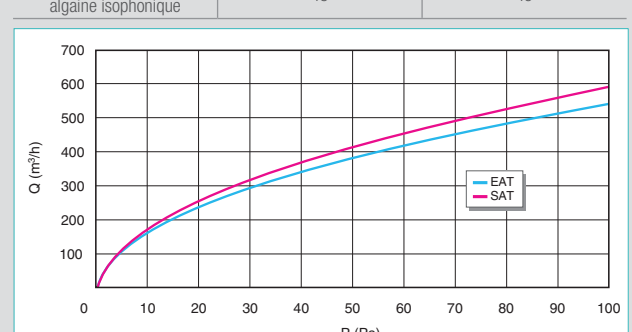

Courbe aéraulique

GAT - GR

LES + PRODUITS

• Avec ou sans grillage anti-moustique.
• Finition alu ou peinture époxy blanc

GAT GR

DESCRIPTION

- Transfert et rejet d'air en extraction ou VMC.
- Remplacement de grille en ventilation naturelle.
- Grilles embouties à ailettes horizontales inclinées de 20° espacées de 12 mm (GAT) ou 6 mm (GR).
- Grille en aluminium.
- Finition alu ou peinture époxy blanc (RAL 9010).
- Existe avec ou sans GAM (grillage anti-moustique).

MISE EN ŒUVRE

- Fixation par vis apparentes.

SECTION DE PASSAGE D'AIR

Section de passage d'air (cm²)	Modèle GAT	Modèle GR
50	GAT 150 x 150	GR 160 x 100
100	GAT 150 x 200	
150	GAT 150 x 250	
150	GAT 200 x 200	
200	GAT 250 x 250	

GAMME R4

Dimensions	Référence	Prix
GAT Alu époxy blanc avec GAM		
150 x 150	11001008	**10,30**
150 x 200	11001009	**11,70**
150 x 250	11001012	**15,50**
200 x 200	11001013	**14,50**
250 x 250	11001014	**19,20**
GAT Alu époxy blanc sans GAM		
150 x 150	11001000	**6,16**
150 x 200	11001001	**6,80**

Dimensions	Référence	Prix
150 x 250	11001004	**10,10**
200 x 200	11001005	**9,28**
250 x 250	11001006	**11,80**
GAT Aluminium avec GAM		
150 x 150	11001024	**8,94**
150 x 200	11001025	**10,10**
150 x 250	11001028	**15**
200 x 200	11001029	**12,30**
250 x 250	11001030	**16,40**

Dimensions	Référence	Prix
GAT Aluminium sans GAM		
150 x 150	11001016	**5,63**
150 x 200	11001017	**6,55**
150 x 250	11001020	**10,30**
200 x 200	11001021	**8,19**
250 x 250	11001022	**10,70**
GR Alu époxy blanc Sans GAM		
160 x 100	11001045	**7,16**