Entrée d'air EHB2 Aldes

Entrée d'air hygroréglable EHB² - 6 à 44m3/h - 34dB - Anthracite

Réf 11014137

27.30€TTC*

Voir le produit :
https://www.domomat.com/31339-entree-d-air-hygroreglable-ehb-6-a-44m3h-34db-anthracite-aldes-11014137.html

Le produit Entrée d'air hygroréglable EHB² - 6 à 44m3/h - 34dB - Anthracite est en vente chez Domomat !

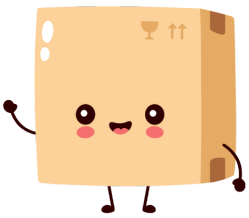

* : Prix sur le site Domomat.com au 12/10/2024. Le prix est susceptible d'être modifié.

EHB², L'ENTRÉE D'AIR HYGRORÉGLABLE QUI S'INTÈGRE DISCRÈTEMENT SUR TOUTES LES FENÊTRES.

L'**EHB²** adapte automatiqement son débit en fonction du taux d'humidité de la pièce, directement lié à la présence des occupants.
Grâce à l'**EHB²**, plus de confort et plus d'économies d'énergie.

Plus de design

Avec son design épuré (seulement 45 mm de profondeur) et ses 7 coloris au choix, L'**EHB²** s'intègre parfaitement sur tous les types de fenêtres.

Plus de confort

Le jet d'air orienté vers le plafond offre un plus grand confort pour les occupants et rend les flux d'air imperceptibles.

Plus de performance

L'**EHB²** adapte automatiquement son débit en fonction de la présence ou non d'occupants, ce qui permet de limiter les besoins de chauffage.

aldes

Hygro

CSTBat*

*AT 14/13-1909

34 dB

Eligible au CEE Certificat d'Économies d'Énergie

Made in France

ENTRÉE D'AIR RÉSIDENTIEL CARACTÉRISTIQUES TECHNIQUES

GAMME

GAMME EHB² POUR SYSTÈME HYGRO B

	Blanc RAL 9016	Alu RAL 7035	Noir RAL 9005	Marron RAL 8017	Chêne RAL 8003	Chêne clair RAL 1011	Ivoire RAL 1013
EHB² 6-45	11014233	11014236	11014237	11014235	11014234	11014232	11014231

	Blanc RAL 9016
KIT EHB² 6-45	11014238

DIMENSIONS

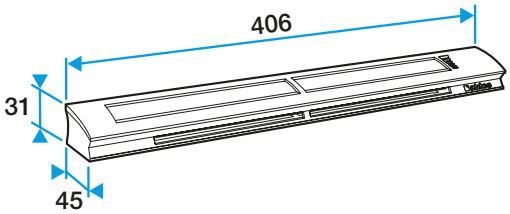

MORTAISE

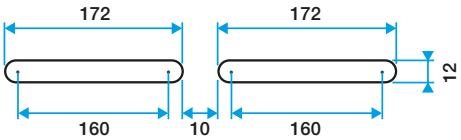

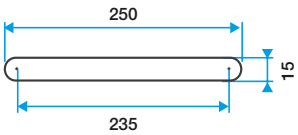

- Entraxe de fixation : 372 mm
- 2 fentes de 172 x 12 mm
- Fente de 250 x 15 mm

CARACTÉRISTIQUES ACOUSTIQUES

Dnew (Ctr) en dB	Montée sur menuiserie		Montée en traversée de mur		
	EHB² + auvent standard	EHB² + auvent acoustique	EHB² + MTC	EHB² + MTR	EHB² + MHF
EHB² 6-45	34	37	47 à 49	51 à 53	46

MISE EN ŒUVRE

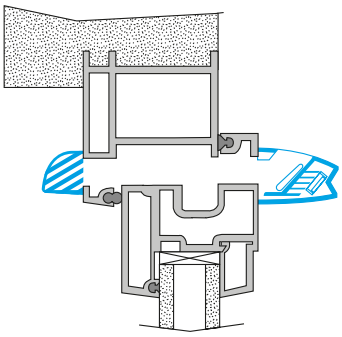

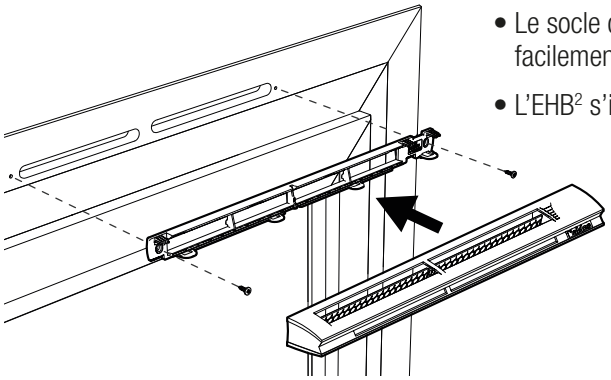

- Le socle de fixation permet de repérer facilement les mortaises de la fenêtre.
- L'EHB² s'installe en un clic.

Visuels non contractuels.

aldes