Fiche Vimar 02950

Thermostat tactile 2M 120-230V Vimar - Noir

Réf 02950

75.90€TTC*

Voir le produit : https://www.domomat.com/63328-thermostat-tactile-2m-120-230v-vimar-noir-vimar-02950.html

Le produit Thermostat tactile 2M 120-230V Vimar - Noir est en vente chez Domomat !

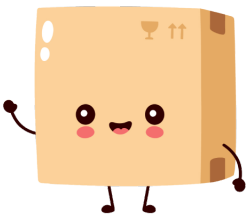

Appareils pour pose en saillie: Thermostat tactile 2M 120-230V noir

02950

Appareils pour pose en saillie / Appareils / Confort climat - appareils spéciaux

Thermostat tactile 2M 120-230V noir

Thermostat électronique à écran tactile de contrôle de la température ambiante (chauffage et climatisation), dispositif de contrôle de la température classe I (contribution 1%) en mode ON/OFF, classe IV (contribution 2%) en mode PID, 1 entrée pour capteur de température extérieure, 1 entrée multifonction programmable, sortie à relais avec contact inverseur 5(2) A 230 V~, alimentation 120-230 V~ 50/60 Hz, rétroéclairage à led RGB, à compléter avec les plaques Eikon, Arké ou Plana, noir - 2 modules

- Entrée configurable multifonctions: réduction nocturne, activation à distance de l'installation, commutation été/hiver
- Écran LCD RGB custom rétroéclairé à matrice inverse avec couleurs personnalisables
- Modalité Easy , le thermostat démarre immédiatement en modalité simplifiée: affichage de la température et touches + et - pour augmenter/diminuer le point de consigne sans besoin de confirmer
- Fonction ecometer: pour une meilleure conscience énergétique
- Design hi-tech reflex effet verre disponible en trois coloris

État Produit

2 - Sera éliminé

Q.té minimum commande

1 NR

Produits alternatifs

02970 - Thermostat roulette 100-240V 2M gris

Mode d'emploi, Manuels, Documentation

- Feuille d'instructions multilangues (8367 kb)
- Manuale installatore (7297 kb)
- Manuel installateur (7256 kb)
- Manual del instalador (7255 kb)
- Installer manual (7250 kb)
- Εγχειρίδιο τεχνικού εγκατάστασης (7441 kb)
- Installationsanleitung (7258 kb)
- Manuale utente (4415 kb)
- Manuel de l'utilisateur (4414 kb)
- Manual de usuario (4414 kb)
- User Manual (4410 kb)
- Εγχειρίδιο χρήστη (4550 kb)
- Bedienungsanleitung (4415 kb)

Vidéo

- Guide vidéo pour l'utilisateur

Dessins

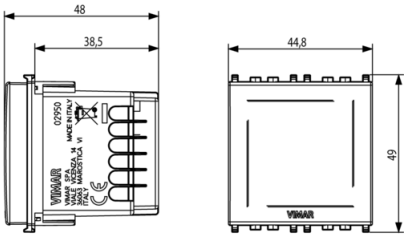

Dessin dimensions hors-tout

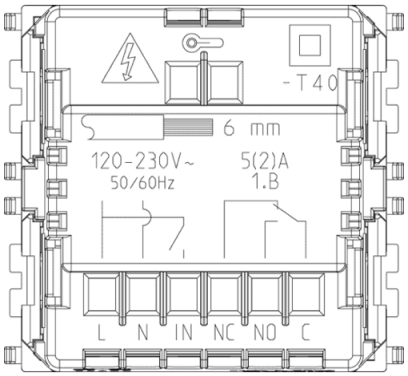

Vue arrière

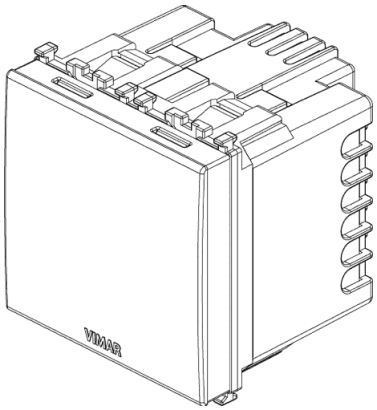

Dessin 3D

Galerie

Données techniques

- **Class group**: Appareils de terrain pour l'enregistreme
- **Class**: Thermostat d'ambiance
- **Differential value**: 0,00 - 0,10 k
- **Temperature readable**: Yes
- **Mounting method**: Flush mounted (plaster)
- **Max. contact voltage**: 230 v
- **Degree of protection (IP)**: IP20
- **Colour**: Black
- **Height**: 49,00 mm
- **Width**: 44,80 mm
- **Depth**: 48,00 mm

Marques

- 00. Marquage CE - UE
- 10. EAC Eurasian Customs Union
- 37. Marquage - Maroc
- 96. Expert électrotechniques (download)
- 99. Directive DEEE (download)

Emballages

Code	8007352505384
Qté	1 NR
Dim.	11,2x9,6x9,8 [cm]
Poids	133,5 [g]

Code	8007352505391
Qté	5 NR
Dim.	30,5x21,2x11,4 [cm]
Poids	833 [g]

Legal

Vimar se réserve le droit de modifier les caractéristiques des produits à tout moment et sans préavis.L'installation doit être confiée à des techniciens qualifiés et exécutée conformément aux dispositions qui régissent l'installation du matériel électrique en vigueur dans le pays concerné.Pour les conditions d'utilisation des informations données sur la fiche produit, consulter Conditions d'utilisation.