Fiche 030111

Goulotte GTL complète Drivia 18 - Mi hauteur - Avec 2 couvercles

Réf 030111

179.71€TTC*

Voir le produit : https://www.domomat.com/21068-goulotte-gtl-complete-drivia-18-mi-hauteur-avec-2-couvercles--legrand-030111.html

Le produit Goulotte GTL complète Drivia 18 - Mi hauteur - Avec 2 couvercles est en vente chez Domomat !

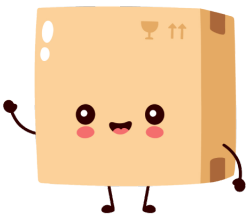

legrand®

0 301 08 13 modules

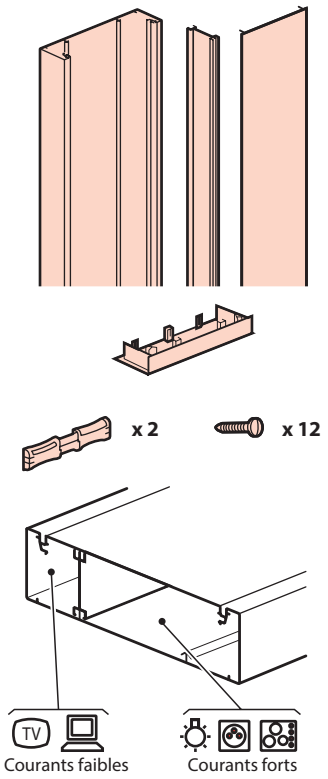

0 301 09 13 modules

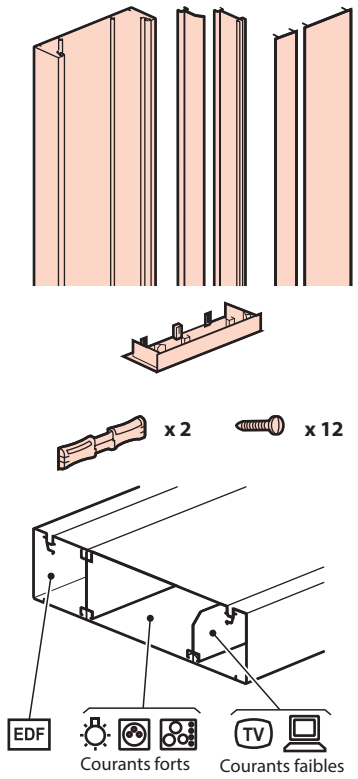

0 301 11 18 modules

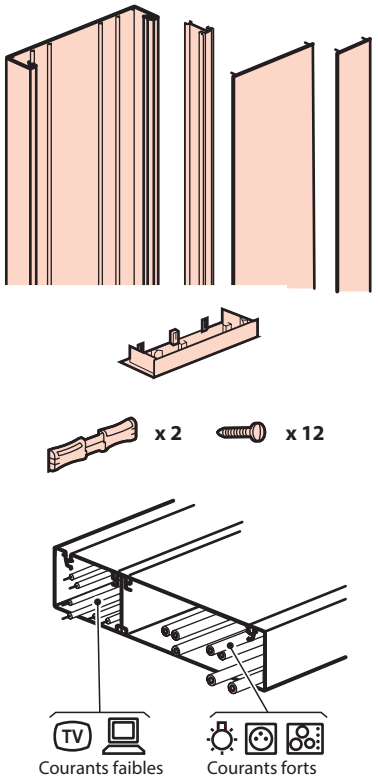

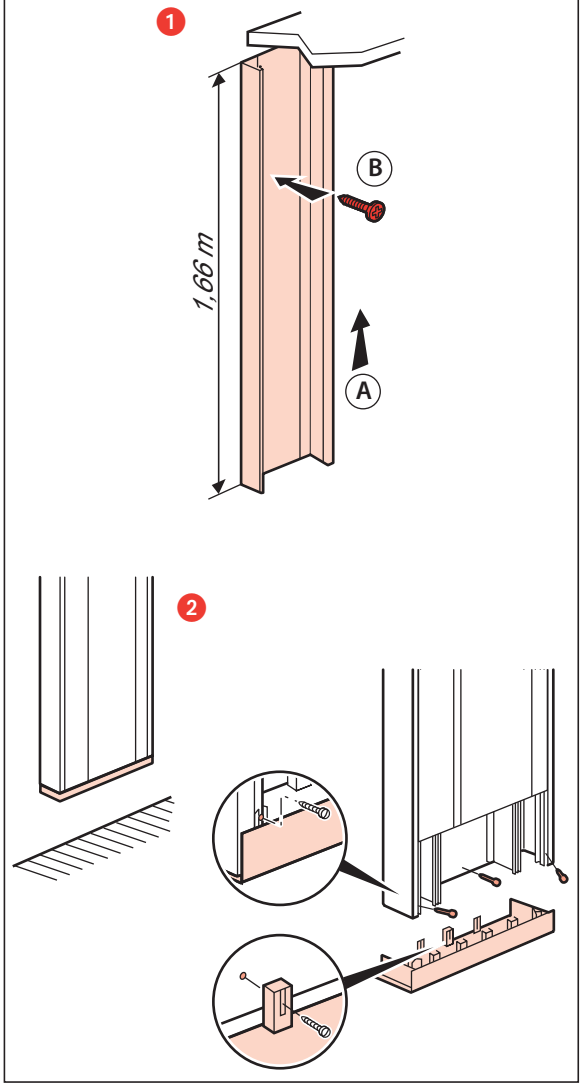

Prescriptions générales

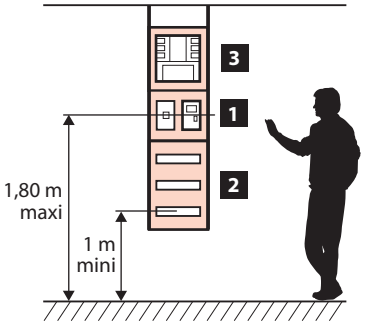

Prescriptions d'accessibilité logement

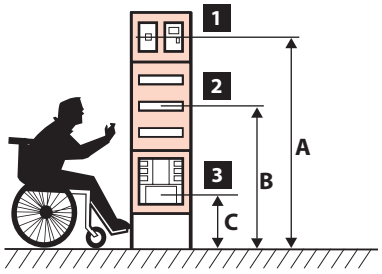

1 Platine EDF

2 Tableau électrique

3 Coffret de communication

	A (m)	B (m)	C (m)
Maxi	1,30	1,30	1,30
Mini	0,90	0,75	0,05

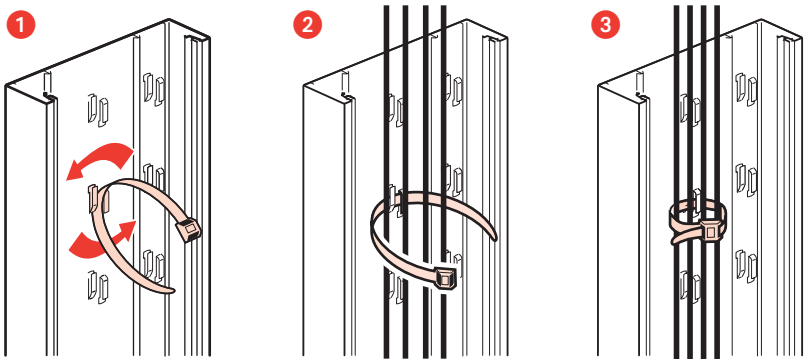

LE08519AA

0 300 95 (13 modules) / 0 301 71 (18 modules)

Association de deux goulottes GTL

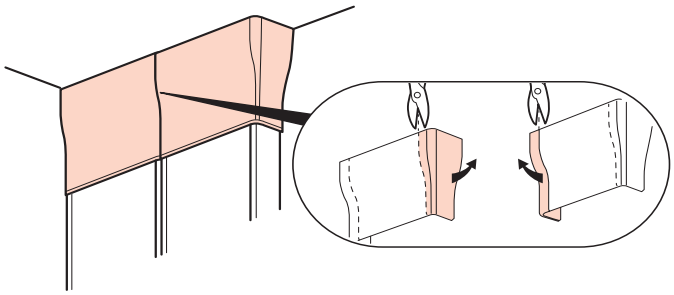

Montage d'une goulotte GTL en angle

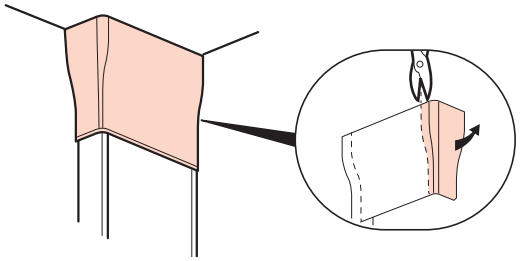

Pré-positionnement des coffrets

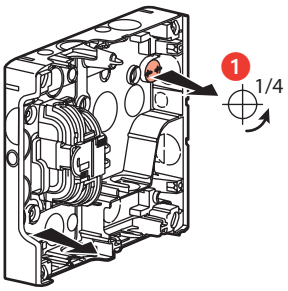

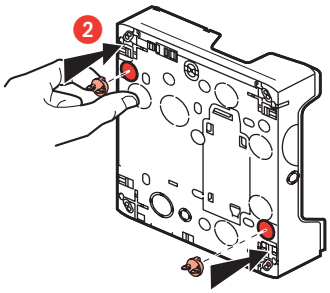

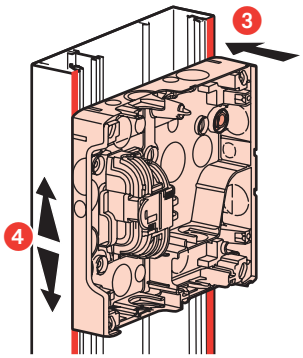

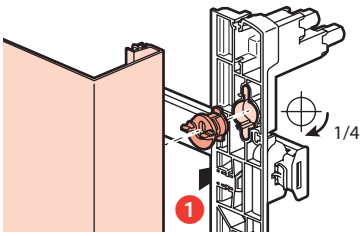

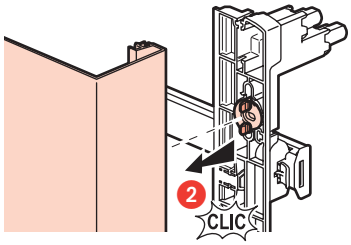

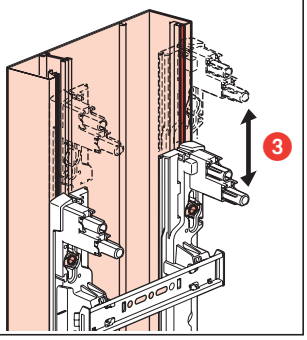

Fixation directe des coffrets dans la rainure

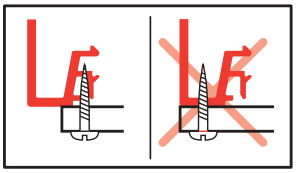

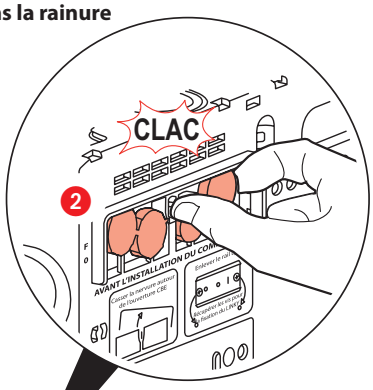

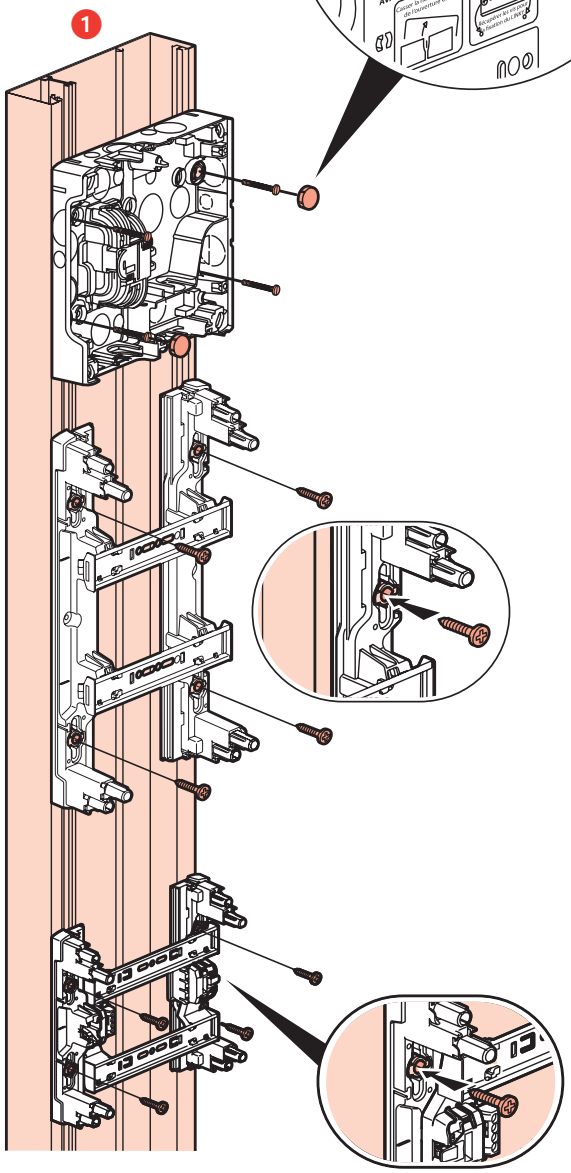

⚠ **Consignes de sécurité** (FR) (BE) (CA) (LU) (CH)

Avant toute intervention, couper le courant.
Respecter strictement les conditions d'installation et d'utilisation.