PELLET ASC

DOMOMAT
e-fournisseur de tous vos travaux

Fiche Pellet 048810

Béquille de soutient Pellet - Ø 30 mm - 655 mm - Blanc

Réf 048810

86.36€TTC*

Voir le produit : https://www.domomat.com/61969-bequille-de-soutient-pellet-o-30-mm-655-mm-blanc-pellet-048810.html

Le produit Béquille de soutient Pellet - Ø 30 mm - 655 mm - Blanc est en vente chez Domomat !

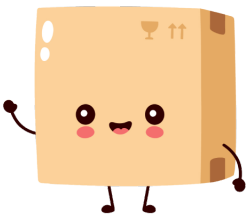

Fiche technique

Informations

Désignation	Béquille de soutien, Aluminium Epoxy Blanc
Référence	048810

Les + produit

- **Sécurisant si cloison creuse.**
- **Réglable en hauteur par vérin.**
- **Garantie anticorrosion.**

Description

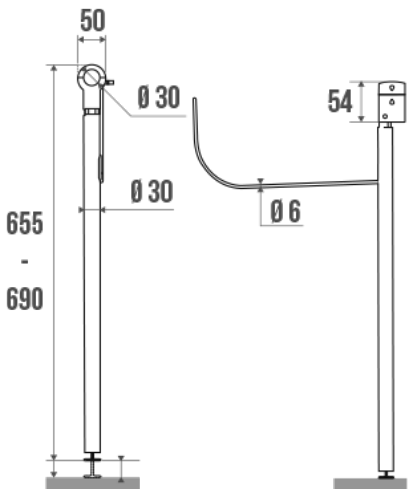

Aluminium époxy blanc.
Usage de la béquille recommandé lorsque la paroi de fixation n'est pas solide.
Possibilité d'installer un dérouleur papier WC ref. 048820 sur la barre relevable.

Réglable par vérin.
La béquille de soutien convient à toutes nos barres d'appui relevables : réf. : 048860, 048880, 048865, 048885,Ø 30 mm.
Vendue seule.

Caractéristiques techniques

Matière	Aluminium
Finition	Epoxy
Couleur	Blanc
Dimensions	50 x 655 mm
Diamètre Ø	30 mm
Poids brut	0.700 kg
Conditionnement	Carton quadri
Garantie	10 ans
Gencod	3563390488102

© PELLET ASC – Document non-contractuel. Lire nos Conditions Générales de Vente. Dimensions en mm.
Toutes les dimensions et les spécifications ne sont données qu'à titre indicatif et peuvent être modifiées sans préavis dans l'intérêt de l'amélioration de nos produits.

Code douanier	7615200000
Notice	S00001398_IND_07

Conseils de pose et entretien

ATTENTION : la barre relevable doit être installée de façon à ce que la partie supérieure de la barre (en position horizontale) soit à 80 cm du sol.

Entretien

IMPORTANT : Pour garantir la pérennité de ce produit et la sécurité de l'utilisateur, nous recommandons, pour le nettoyage, l'utilisation de savon doux. ATTENTION, NE PAS UTILISER des produits de nettoyage à base de cétone, hydrocarbures, acides, bases, esters et éthers. Après utilisation d'un produit de nettoyage, effectuez un rinçage à l'eau claire.

Fiche produit mise à jour le : 29/06/2021

© PELLET ASC – Document non-contractuel. Lire nos Conditions Générales de Vente. Dimensions en mm.
Toutes les dimensions et les spécifications ne sont données qu'à titre indicatif et peuvent être modifiées sans préavis dans l'intérêt de l'amélioration de nos produits.