Fiche manchon acoustique Aldes

Manchon acoustique MTR - ITI Aldes - Tôle galvanisée

Réf 11011404

81.32€TTC*

Voir le produit : https://www.domomat.com/99619-manchon-acoustique-mtr-iti-aldes-tole-galvanisee-aldes-11011404.html

Le produit Manchon acoustique MTR - ITI Aldes - Tôle galvanisée est en vente chez Domomat !

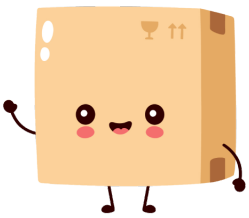

Manchon

11011404
MTR Acoustique

MTR est le manchon acoustique pour une esthétique de façade linéaire.

MTR acoustique

PLUS PRODUIT
• esthétique linéaire en façade avec l'auvent maçonnerie,
• très haute performance acoustique : de 51 à 54 dB,
• mise en œuvre par scellement d'une traversée rectangulaire simple.

Principes de fonctionnement
MTR est un manchon placé dans l'isolant du mur et qui permet le montage d'un auvent de maçonnerie côté extérieur via la traversée rectangulaire (droit femelle)et d'une entrée d'air autoréglable ou hygroréglable côté intérieur.

Description produit
Le manchon MTR Acoustique placé dans l'isolant du mur permet d'augmenter l'atténuation acoustique des entrées d'air afin de diminuer l'inconfort des bruits extérieurs à l'intérieur du bâtiment.

Domaines d'application
Habitat résidentiel collectif, Neuf, Rénovation, Locaux tertiaires

Mise en oeuvre
• Isolation intérieure (kit 11011381) : associé à une traversée rectangulaire (droit femelle), le MTR Acoustique est placé dans l'épaisseur d'isolant et il permet :
- via la traversée rectangulaire, le montage d'un auvent extérieur type maçonnerie côté extérieur,
- via le MEA 45 ou TM d'une entrée d'air autoréglable ou hygroréglable côté intérieur.
• Isolation extérieure (kits 11011395 ou 11011396) : le MTR Acoustique fixé au mur dans l'isolant côté extérieur permet :
- via le MEA 160 ou MEA 200, le montage d'une entrée d'air côté intérieur,
- via la traversée rectangulaire (droit femelle), le montage d'un auvent rectangulaire de maçonnerie.

Caractéristiques principales
• MTR Acoustique est un manchon permettant d'augmenter les performances acoustiques des entrées d'air,
• MTR est compatible avec les entrées d'air autoréglable, hygroréglable ou fixe côté intérieur,
• côté extérieur, le MTR est compatible avec l'auvent maçonnerie rectangulaire.

Composition des kits
manchon;1

Accessoires

Désignations	Références
Auvent maçonnerie	11011218
TR coulissant 14 à 27 cm	11011389
TR coulissant 19 à 32 cm	11011390
Plaque de mousse P20	11011386
Manchon de raccordement MEA 45 mm	11011378
Manchon de raccordement MEA 85 mm	11011401
Manchon de raccordement MEA 160 mm	11011371
Manchon de raccordement MEA 200 mm	11011373
Manchon de raccordement TM - Blanc	11011501
Rallonge TM 20 à 30 mm - Blanc	11011893

Services associés
Garantie 2 ans

Manchon

11011404
MTR Acoustique

Données générales

Références	Matière de l'isolant
11011404	-

Données dimensionnelles

Références	H (mm)	L (mm)	I (mm)
11011404	205	80	520

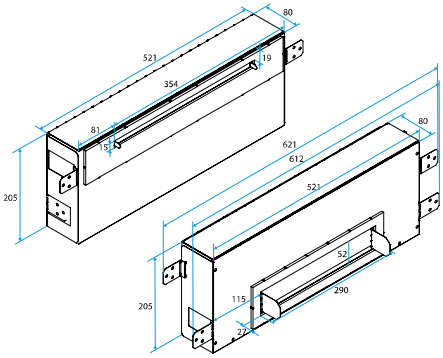

Encombrement manchon MTR acoustique

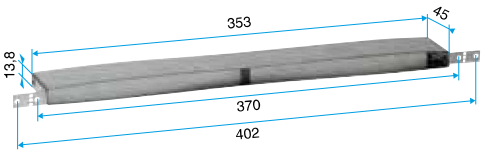

Encombrement MEA 45

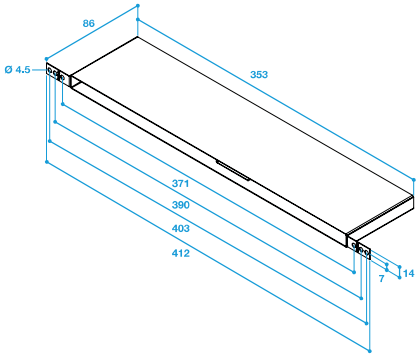

Encombrement MEA 85

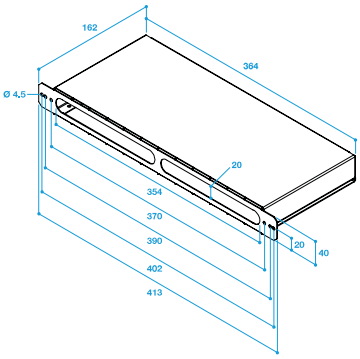

Encombrement MEA 160

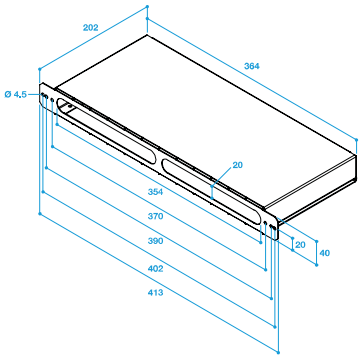

Encombrement MEA 200

Visuel installation 1

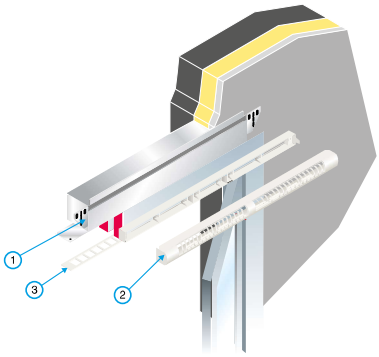

Mise en œuvre manchon MTR acoustique