Thermor
Chaleur connectée

DOMOMAT
e-fournisseur de tous vos travaux

Fiche chauffe-eau Thermor

Chauffe-eau électrique compact Stéatis Thermor - Vertical - Mural - 200L - 2200W - Blanc

Réf 261130

366.67€TTC*

Voir le produit : https://www.domomat.com/60383-chauffe-eau-electrique-compact-steatis-thermor-vertical-mural-200l-2200w-blanc-thermor-261130.html

Le produit Chauffe-eau électrique compact Stéatis Thermor - Vertical - Mural - 200L - 2200W - Blanc
est en vente chez Domomat !

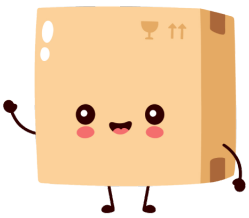

Thermor
connecté à vous

STÉATIS

Chauffe-eau électrique

Le bon rapport qualité/prix

1 RÉSISTANCE STÉATITE PROTÉGÉE DU CALCAIRE

- insérée dans un fourreau, sans contact direct avec l'eau,
- en cas de remplacement, pas besoin de vidange.

2 PROTECTION ANTICORROSION

- anode en magnésium, qui se dissout dans le temps,
- nécessite un contrôle de l'usure tous les 2 ans et un remplacement si nécessaire.

DISPONIBLE EN 3 FORMATS

Vertical mural étroit, vertical mural compact et stable

FACILITÉ D'INSTALLATION

500/800 mm & 700/800 mm
Système de fixation modulable

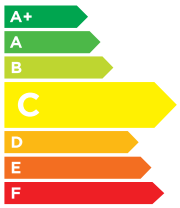

PERFORMANCE

Classe énergétique C

CARACTÉRISTIQUES TECHNIQUES

Cuve et corps de chauffe émaillés conformes aux normes d'hygiène.

Thermostat mécanique.

Molette température : la consigne est réglable 50°C ou 65°C.

7 capacités de 50 à 300 L et 3 diamètres (505, 513, 570 et 575 mm).

Livré avec **raccord diélectrique tournant 3/4".**

Emballages : suppression des films plastique : moins de déchets, facile à remballer.

COTES D'INSTALLATION

VERTICAL MURAL

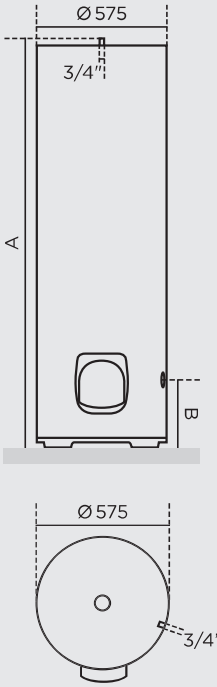

STABLE

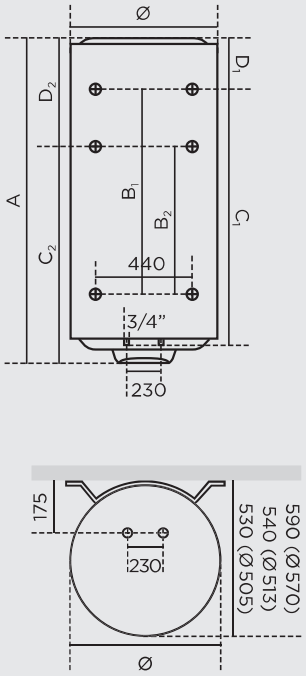

GARANTIE **5 ANS** SUR LA CUVE

GARANTIE **2 ANS** SUR LES PIÈCES

ACCESSOIRES

Kit 3000 W triphasé stables et vertical mural 200 L (réf : 901057)
Trépied universel 50 à 200 L, hauteur totale : 596 mm, hauteur bas ballon/sol : 494 mm (réf. 900 991)

DIMENSIONS ET RÉFÉRENCES

	Capacité (L)	Nombre de personnes	Puissance (W)	Consommation d'entretien (kWh/24 h à 65°C)	Quantité d'ECS à 40°C (L) (V40) (2)	Constante de refroidissement	Temps de chauffe	Dimensions (mm) ø	A	B_1	B_2	C_1	C_2	D_1	D_2	Poids à vide (kg)	Classe Énergétique	Référence Écoulement des stocks	Référence 2022
Stéatis vertical mural étroit ø 505 ø 513	50(1)	1	1200	0,79	(3)	0,33	2h46	505	575	-	-	370	-	155	-	22	C	-	241 150
	75(1)	1 ou 2	1200	1,07	140	0,29	4h09	513	705	-	-	570	-	135	-	23	C	-	251 176
	100(1)	2	1200	1,21	183	0,25	5h12	513	835	-	-	750	565	85	265	27	C	-	251 177
	150(1)	3	1800	1,59	275	0,22	5h12	513	1155	800	500	1050	750	105	405	35	C	-	251 178
	200	4	2200	1,98	373	0,21	6h11	513	1475	800	700	1050	950	425	525	44	C	-	251 179
Stéatis vertical mural compact ø 570	100 (1)	2	1200	1,16	182	0,24	5h32	570	740	-	-	570	-	165	-	32	C	261 114	261 115
	150 (1)	3	1800	1,45	272	0,20	5h21	570	990	500	-	750	-	235	-	41	C	271 100	261 129
	200	4	2200	1,81	373	0,19	5h58	570	1245	800	700	1050	950	190	290	51	C	281 182	261 130
								ø		A				B					
Stéatis stable ø 575	200	4	2200	1,85	364	0,20	5h22	575		1270				280		47	C	282 097	282 098
	250	5	3000	2,11	429	0,18	4h45	575		1510				280		53	C	282 032	282 099
	300	5 et plus	3000	2,5	537	0,18	6h08	575		1765				280		60	C	292 031	282 101

(1) Non kitables. (2) Quantité d'eau chaude mélangée à 40°C fournie par un appareil réglé à 65°C.
(3) Pas de valeur pour les capacités < 75 L. Nos valeurs de consommation d'entretien, de temps de chauffe et de constante de refroidissement sont calculées selon le cahier des charges LCIE NF Performance.

CACHET PROFESSIONNEL

CE | NF ★★★* | NF (50 L) | IP 24 (stable) | IP 25 (mural) | 230 V mono, TC (sauf VM 50 à 150 L) | FABRIQUÉ EN FRANCE (sauf 50 L)

* Sauf format VM compact. En attente validation par l'organisme certificateur.

janvier 2022 - Réf. P35421 - Thermor SAS au capital de 3 917 780 € - RCS Orléans B329 545 008 - EFIL WWW.EFIL.FR / 20211203

Thermor