Fiche - 3976466 - Mb expert

Réglette étanche LED MB Expert - 36W - 4000K - 4000Lm - L.1200mm - Blanc

Réf 3976466

37.97€TTC*

Voir le produit : https://www.domomat.com/97515-reglette-etanche-led-mb-expert-36w-4000k-4000lm-l1200mm-blanc-mb-expert-3976466.html

Le produit Réglette étanche LED MB Expert - 36W - 4000K - 4000Lm - L.1200mm - Blanc
est en vente chez Domomat !

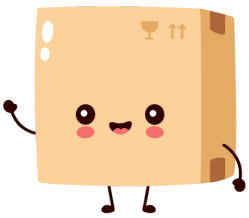

LED - Réglette LED étanche

Référence: Cf tableau

Code T: Cf tableau

Code C: Cf tableau

Code EAN: Cf tableau

COLLECTION : LED

FINITION : Gris

PRINCIPAUX ATOUTS :

GARANTIE 3 ANS | CE | IP 65 | 50 000 heures | IK 08 | IRC >80 | 120°

Descriptif du produit

La réglette LED étanche LED présente les caractéristiques suivantes:

- Corps et flasque en polycarbonate
- Câblage traversant
- Connecteurs rapides interieurs + presse etoupe
- Alimentation possible par le haut
- Fixations réglables
- Nombre maximum de réglettes étanches par ligne :
  Disjoncteur 10 A coubre B : 10 réglettes maximum
  Disjoncteur 16 A coubre B : 16 réglettes maximum
  Disjoncteur 16 A coubre C : 20 réglettes maximum
- 220-240 V
- T° de fonctionnement : de -15°C à 40°C

PUISSANCE	REFERENCE MB EXPERT	CODE C	CODE T	CODE EAN	LONGUEUR	FLUX LUMINEUX	T° KELVIN	POIDS (KG)	DOP
36W	LED20048	69020048	3976466	3760302553389	120 cm	4000 Lm	4000 K	1	MP/E/15
50W	LED20055	69020055	3976467	3760302552894	150 cm	5500 Lm	4000 K	1,2	MP/E/16

Etiquettes énergitique

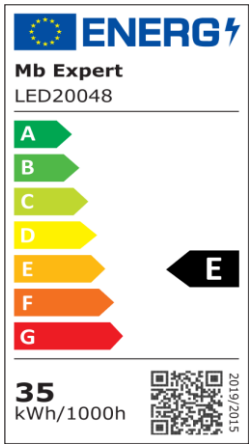

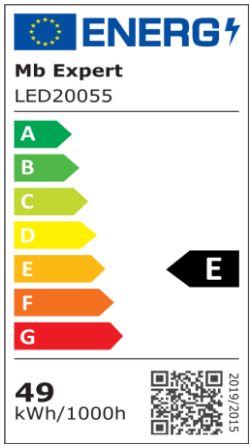

Sous réserves de modifications ou d'erreurs typographiques. Toute reproduction totale ou partielle, tant en France qu'à l'étranger, est interdite compte tenu des dispositions légales en vigueur relative à la propriété artistique et intellectuelle. Photos non contractuelles

Dessin technique

LED20048:

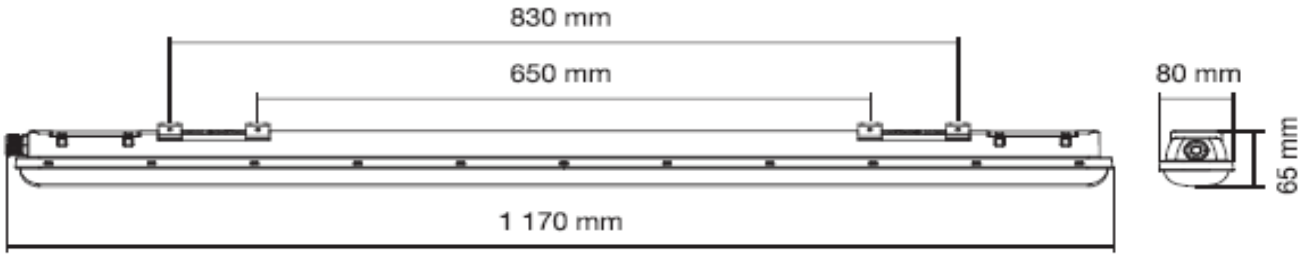

LED20055:

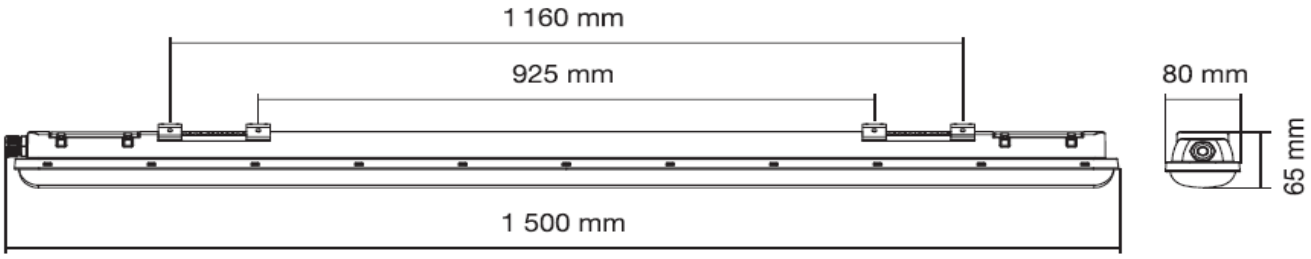

Installation

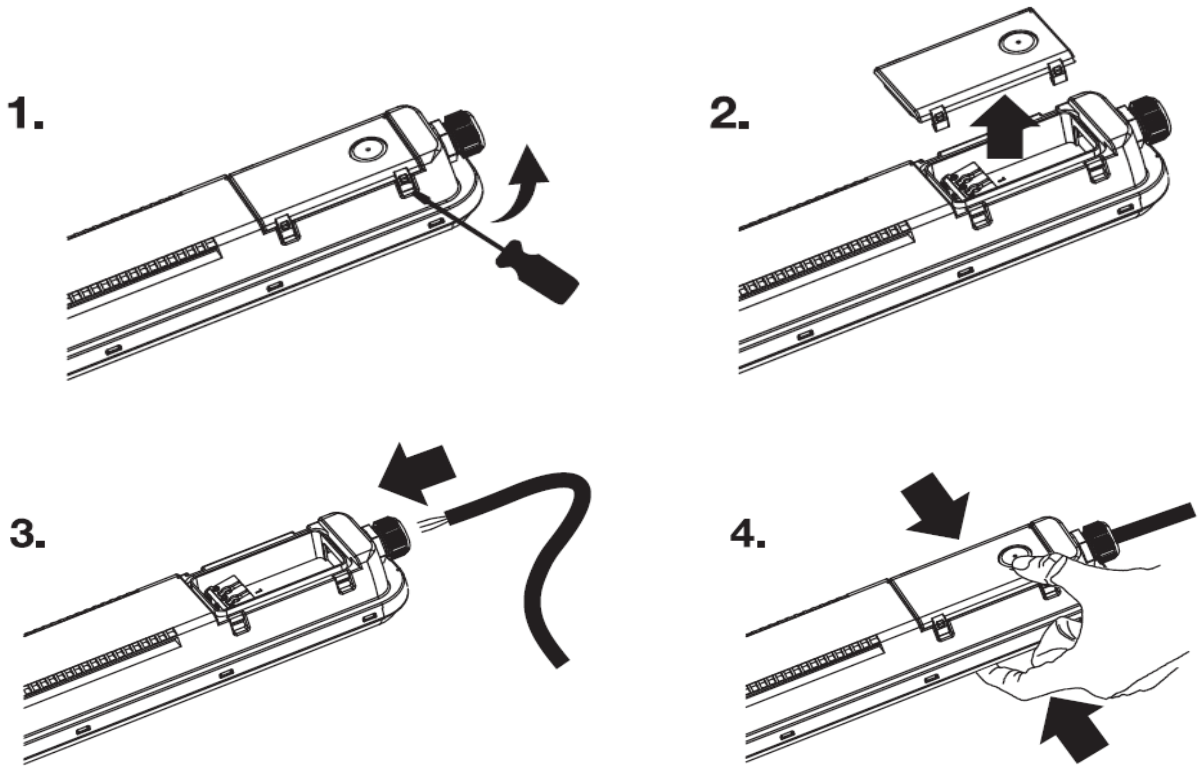

Sous réserves de modifications ou d'erreurs typographiques. Toute reproduction totale ou partielle, tant en France qu'à l'étranger, est interdite compte tenu des dispositions légales en vigueur relative à la propriété artistique et intellectuelle. Photos non contractuelles