Fiche 52053000 Hansgrohe

Siphon lavabo et bidet - Laiton

Réf 52053000

28.99€TTC*

Voir le produit : https://www.domomat.com/18770-siphon-lavabo-et-bidet-laiton-hansgrohe-52053000.html

Le produit Siphon lavabo et bidet - Laiton est en vente chez Domomat !

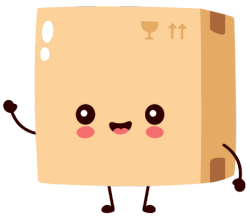

Siphon modèle standard
Surfaces: **chromé** Numéro d'article: **52053000**

Description

Caractéristiques

- distance d'ajustement de 35-95 mm
- distance du mur 225 mm
- garde d'eau: 50 mm
- dimension du raccord de sortie: 1 ¼"

Détails de l'article

EAN	4011097123431

Photo du produit

Plan géométral

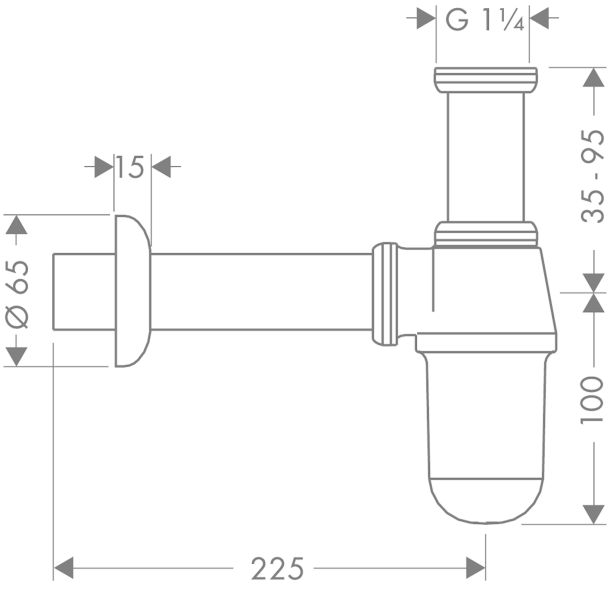

Siphon modèle standard
Surfaces: **chromé** Numéro d'article: **52053000**

Vue éclatée

Année de construction: **>01/77**

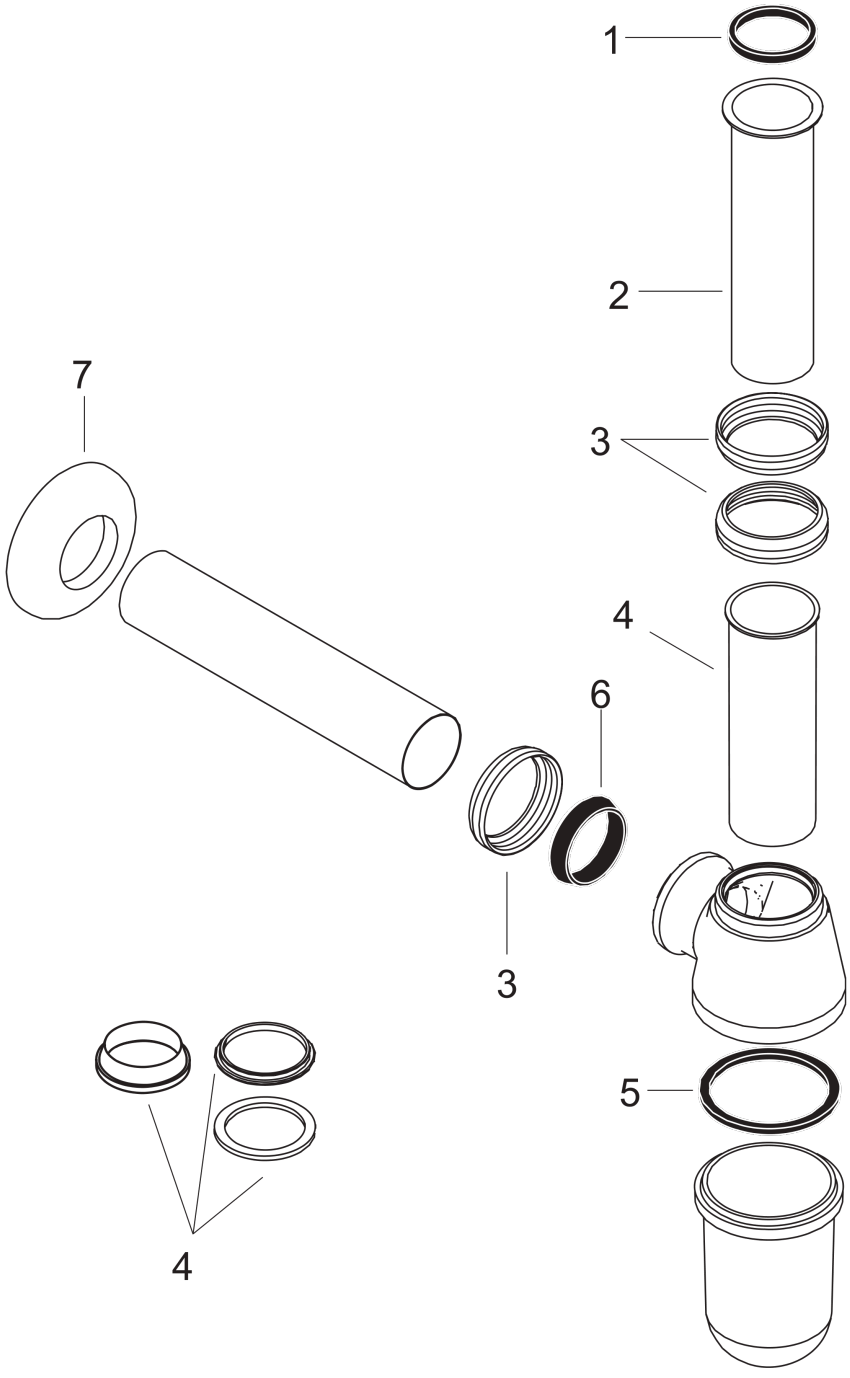

Siphon modèle standard
Surfaces: **chromé** Numéro d'article: **52053000**

Liste des pièces détachées

Année de construction: **>01/77**

Pos.	Description	Numéro d'article	GP	UE
1	garniture 1¼"	53971000	-	1
2	tube 1¼" 300 mm	53428000	-	1
3	écrou 1¼"	53951000	-	1
4	tube plongeur set 1¼" 100 mm	94203000	-	1
5	joint fibre 50x54,5x3	53982000	-	1
6	joint conique 1¼"	53985000	-	1
7	rosace 1¼"x65x15	53964000	-	1