Fiche 8221203 JVD

Sèche-cheveux Clipper II Support - 1400W - Noir - Support avec prise rasoir mono tension

Réf 8221203

68.30€ TTC*

Voir le produit : https://www.domomat.com/24931-seche-cheveux-clipper-ii-support-1400w-noir-support-avec-prise-rasoir-mono-tension-jvd-8221203.html

Le produit Sèche-cheveux Clipper II Support - 1400W - Noir - Support avec prise rasoir mono tension
est en vente chez Domomat !

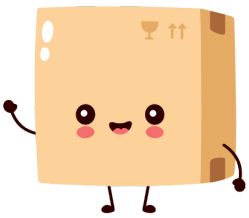

8221203

CLIPPER II noir + support PR MT

Sèche-Cheveux CLIPPER II noir + support avec Prise Rasoir MonoTension 230v, 1400 W, mise en marche par simple prise en main grâce à sa poignée brevetée LighTouch. 6 configurations de séchage et équipé d'un système ionisant. Concentrateur intégré à la forme. Installation volume 3.

LES + PRODUITS

- Poignée brevetée LighTouch®
- mise en marche par simple prise
- en main
- Concentrateur intégré à la forme
- 6 configurations de séchage
- Équipé d'un système ionisant
- 3 couleurs au choix
- 18 supports au choix

RÉPARABLE 10 ANS

MADE IN FRANCE

8221203

CLIPPER II noir + support PR MT

CARACTÉRISTIQUES

Matériau	ABS et Polycarbonate
Couleur	Noir
Ionisateur	Oui
Longueur de cordon (mm)	740
Longueur cordon tendu (mm)	2250
Diffuseur	Intégré à la forme
Débit d'air (m³/h)	95
Température de sortie d'air (°C)	70
Sécurité en cas de dysfonctionnement	Oui
Variation de vitesse	2 Vitesses
Filtre	Filtre arrière amovible
Réglage température	3
Poignée brevetée LighTouch	Oui
Prise rasoir	MT

ÉLECTRICITÉ

Puissance en fonctionnement (W)	1400
Alimentation	230V
Fréquence (Hz)	50-60
Type de moteur	Brushed DC

DIMENSIONS

Hauteur (mm)	245
Largeur (mm)	205
Profondeur produit (mm)	139
Poids (kg)	0.9100

DIMENSIONS COLIS

Hauteur (mm)	145
Largeur (mm)	190
Profondeur (mm)	215
Poids (kg)	1.0100
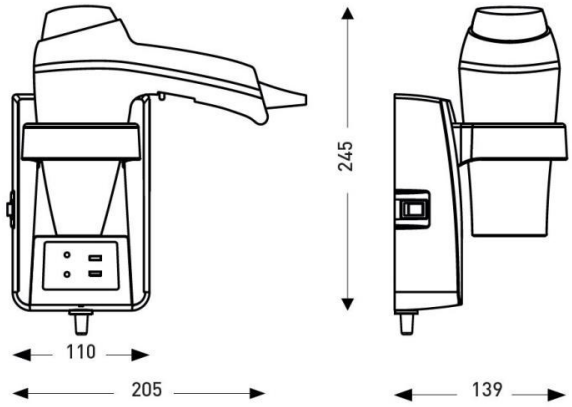
DESSIN TECHNIQUE