Fiche Theben - détecteur 9070912

Boîtier en saillie Theben pour détecteur de présence - 110A - Blanc

Réf 9070912

17.12€TTC*

Voir le produit : https://www.domomat.com/56338-boitier-en-saillie-theben-pour-detecteur-de-presence-110a-blanc-theben-9070912.html

Le produit Boîtier en saillie Theben pour détecteur de présence - 110A - Blanc est en vente chez Domomat !

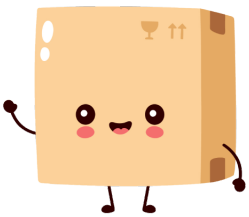

Boîtier saillie 110A WH

N° de réf.: 9070912

Accessoires
Détecteur de présence

Description des fonctions

- Cadre pour montage en saillie du détecteur de présence
- Convient pour thePrema, theRonda, theMova P
- Couleur: Blanc pur
- Autres couleurs sur demande

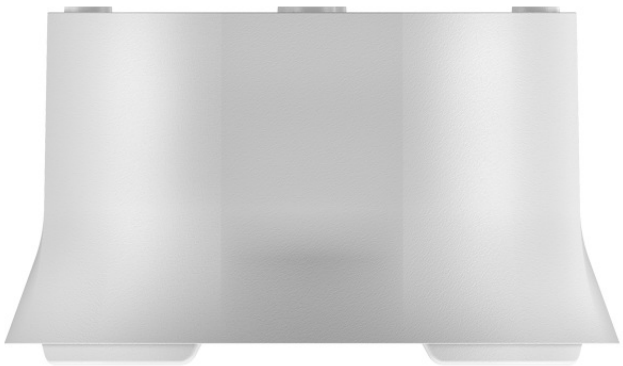
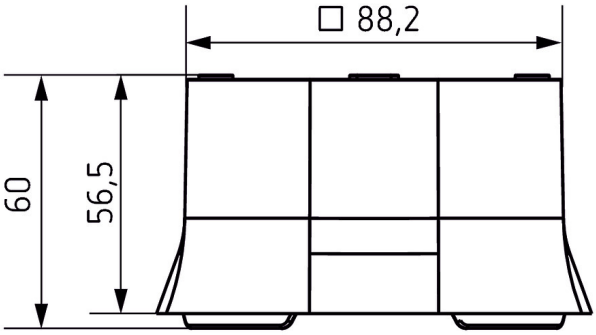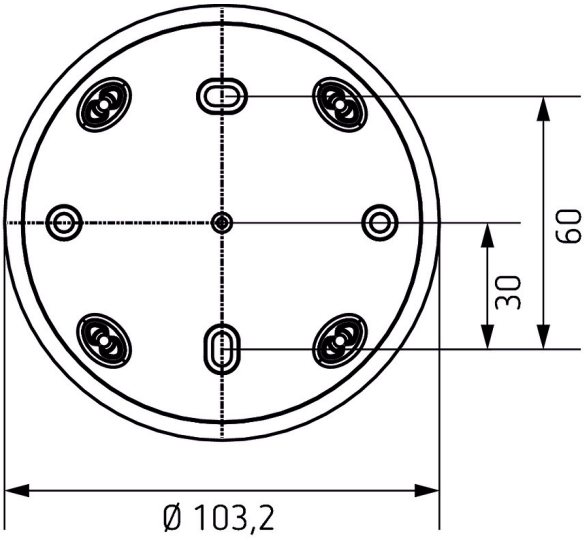
Plans d'encombrement