Fiche - 95PZ800TH - Paini

Ensemble bain douche à encastrer DAX Paini - PVD noir mat brossé

Réf 95PZ800TH

1,352.40€TTC*

Voir le produit :
https://www.domomat.com/69060-ensemble-bain-douche-a-encastrer-dax-paini-pvd-noir-mat-brosse-paini-france-95pz800th.html

Le produit Ensemble bain douche à encastrer DAX Paini - PVD noir mat brossé est en vente chez Domomat !

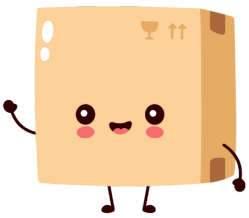

* : Prix sur le site Domomat.com au 12/10/2024. Le prix est susceptible d'être modifié.

FORMULE BAIN DOUCHE ENCASTREE DAX SQUARE

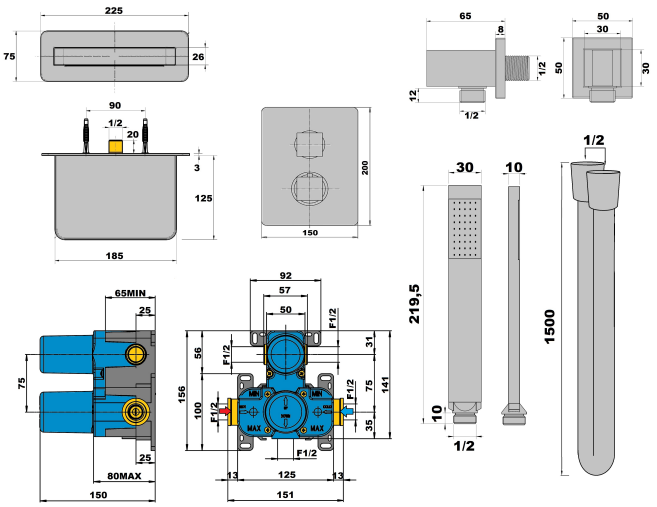

Ref : **95PZ800TH** | 1446.00 € PPHT

Caractéristiques techniques :

Mitigeur thermostatique avec box d'encastrement incluse
100% métal
Profondeur d'encastrement : 64 mini – 85 maxi
Débit sous 3 bars : 19 L/mn
Bec de remplissage 100% métal
Saillie : 125 mm
Largeur : 185 mm
Prise d'eau murale support fixe 100% métal
Douchette à main 1 jet 100% métal
Flexible Silverflex antitorsion 1,50 m