Fiche - NUG32164 - Nugelec

Centrale d'alarme technique SAT TEMPO Nugelec Cooper Security - 8 zones - Gestion temporisée

Réf NUG32164

499.90€ TTC*

Voir le produit :
https://www.domomat.com/98298-centrale-d-alarme-technique-sat-tempo-nugelec-cooper-security-8-zones-gestion-temporisee-cooper-security-nug32164.html

Le produit Centrale d'alarme technique SAT TEMPO Nugelec Cooper Security - 8 zones - Gestion temporisée est en vente chez Domomat !

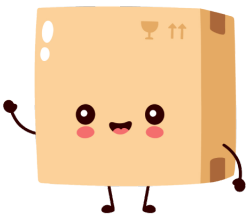

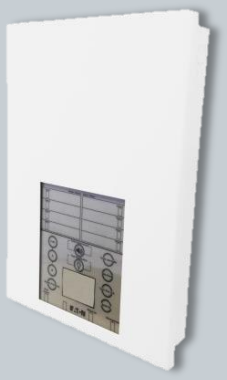

SAT TEMPO
Système d'alarme technique

La gamme SAT tempo (Système d'Alarme Technique) permet la signalisation de 2 à 64 défauts techniques filaires.
Elle se compose d'un tableau d'alarme technique maître qui permet de reporter les informations de 2, 4 ou 8 défauts et si besoin, d'un réseau de boîtiers d'extensions 4 ou 8 défauts.
Le SAT Tempo est constitué de 3 ou 4 relais programmables avec temporisation selon le modèle choisi. Le tableau d'alarme technique maître communique avec les boîtiers d'extensions à l'aide d'un BUS de communication surveillé.

CARACTERISTIQUES TECHNIQUES

Modulable
- Tableau de gestion 2, 4 ou 8 entrées
- Différenciation des défauts permanents ou fugitifs via temporisation

Sécurisante
- Secouru par des batteries intégrées
- Surveillance du bus de communication
- 3 ou 4 relais programmables avec temporisation
- Gestion des défauts filaires
- Communication bus entre le tableau principal et les tableaux déportés
- Auto-contrôle des éléments du système
- Reports d'informations
- Possibilité de coupler jusqu'à 7 SAT de 2, 4 et 8 en réseau

SCHEMA DE PRINCIPE

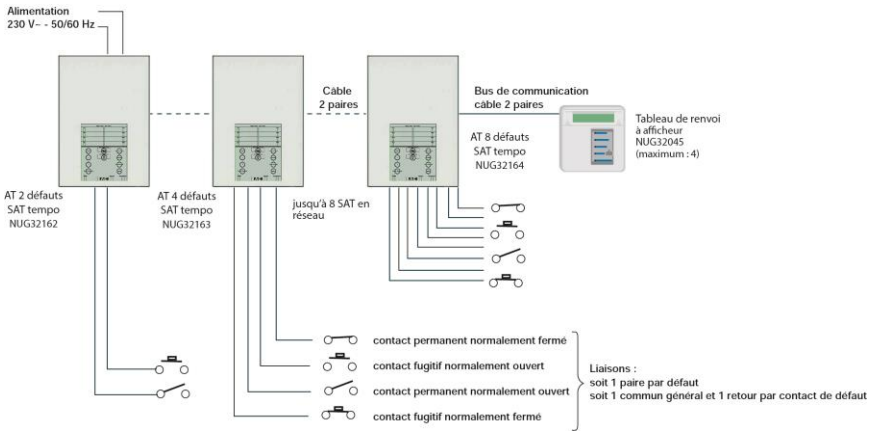

Powering Business Worldwide

Cooper Sécurité SAS (Groupe Eaton)
PEE II – Rue Beethoven
63204 Riom

T : 0 820 867 867 (0,118 €/min)
F : 0 820 888 526

www.cooperfrance.com
www.eaton.com

Les caractéristiques techniques et les côtes indiquées dans le présent document peuvent être modifiées à tout moment pour des raisons techniques, normatives, réglementaires ou économiques. Elles ne constituent en aucun cas un engagement de Cooper Sécurité SAS (groupe Eaton).Photos non contractuelles

REFERENCES

NUG32162	SAT 2 Tempo	Alarme technique SAT 2 défauts avec temporisation
NUG32163	SAT 4 Tempo	Alarme technique SAT 4 défauts avec temporisation
NUG32164	SAT 8 Tempo	Alarme technique SAT 8 défauts avec temporisation

		NUG32162 SAT 2 Tempo	**NUG32163 SAT 4 Tempo**	**NUG32164 SAT 8 Tempo**
Caractéristiques générales	Indice de protection	IP30		
	Dimensions L x l x h	204 x 204 x 65		
	Autonomie	12h veille – 5min alarme		
Caractéristiques électriques	Tension d'alimentation / Classe	230V +/- 10% - B .T 50/60Hz Classe II		
	Batteries (fournies)	NiCd 12V / 0,5 Ah		
	Courant maximal sur secteur	~45mA		
	Puissance en état de veille sur secteur	10W		
	Puissance maximale en alarme sur secteur	10W		
Configuration	Nombre d'entrée	2	4	8
	Type d'entrée	NO / NF / NF surveillé		
	Temporisation d'entrée	Aucune / 5s / 15s / 30s		
	Nombre de relais de sortie	3	4	4
	Temporisation de sortie	Aucune / 2 min / 3 min / 5 min		

Cooper Sécurité SAS (Groupe Eaton)
PEE II – Rue Beethoven
63204 Riom

T : 0 820 867 867 (0,118 €/min)
F : 0 820 888 526

www.cooperfrance.com
www.eaton.com

Les caractéristiques techniques et les côtes indiquées dans le présent document peuvent être modifiées à tout moment pour des raisons techniques, normatives, réglementaires ou économiques. Elles ne constituent en aucun cas un engagement de Cooper Sécurité SAS (groupe Eaton).Photos non contractuelles