Fiche Zennio ZVI-Z41PRO-S

Réf ZVI-Z41PRO-A

Réf ZVI-Z41PRO-S

Réf ZVI-Z41PRO-W

Réf ZVI-Z41PRO-AP

Réf ZVI-Z41PRO-SP

Réf ZVI-Z41PRO-WP

Réf ZVI-Z41PRO-AG

Réf ZVI-Z41PRO-SG

Réf ZVI-Z41PRO-WG

+6
référence(s)
supplémentaire(s)

Voir les produits Zennio : https://www.domomat.com/647_zennio

Retrouvez tous les produits Zennio chez Domomat !

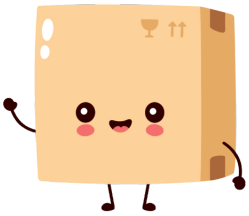

CARACTÉRISTIQUES

- Écran tactile capacitif couleur de 4.1"
- Écran LCD de 16 millions de couleurs.
- Jusqu'à 12 pages de libre configuration.
- Jusqu'à 96 fonctions de contrôle et/ou indicateur de libre configuration.
- 2 thermostats indépendants.
- 2 entrées analogiques-numériques.
- Orientation du dispositif configurable (verticale ou horizontale)
- Sonde de température interne.
- Horloge temps réelle (RTC) avec pile bouton et support NTP
- Nécessite une alimentation externe de 12-29VDC
- BCU KNX intégrée.
- Connexions : Ethernet RJ45 4 pôles et USB
- Sauvegarde de données complète en cas de panne d'alimentation.
- Fixation magnétique
- Conforme aux directives CE (marque CE au dos du dispositif).

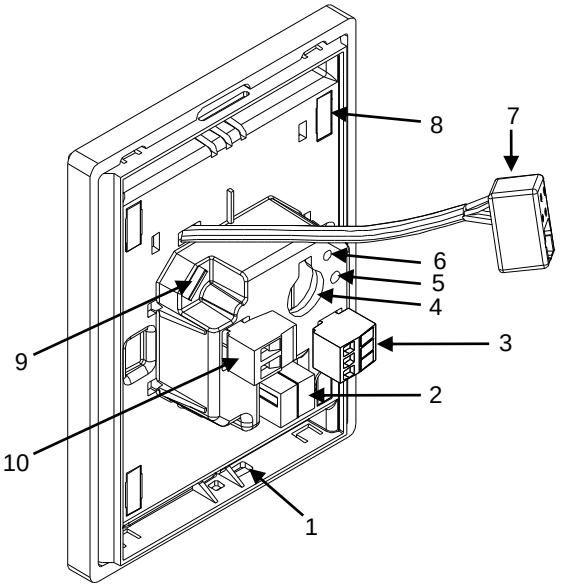

Figure 1: Z41 Pro

1. Sonde de Température	2. Connecteur KNX	3. Connecteur entrées	4. Batterie	5.Bouton de programmation
6. LED de programmation	7. Connecteur Ethernet	8. Aimant	9. Connecteur mini USB	10. Connecteur d'alimentation externe.

Bouton de programmation: Appui court pour entrer dans mode de programmation. Si ce bouton est maintenu appuyé lors de la connexion du bus, le dispositif entrera en mode sûr.
LED de programmation: indique que l'appareil est en mode programmation (couleur rouge). Quand l'appareil passe en mode sûr, elle clignote en rouge avec une période de 0,5 sec. Pendant le démarrage (ré initialisation ou après une panne du bus KNX), s'il n'est pas en mode sûr, elle émet un flash rouge.

SPÉCIFICATIONS GÉNÉRALES

CONCEPT			DESCRIPTION	
Type de dispositif			Dispositif de contrôle de fonctionnement électrique	
Alimentation KNX	Tension (typique)		29VDC TBTS	
	Marge de tension		21..31VDC	
	Consommation maximale	Tension	mA	mW
		29 VDC (typique)	6	174
		24VDC[1]	10	240
	Type de connexion		Connecteur de bus typique TP1 pour câble rigide de 0,8 mm Ø	
Alimentation externe			12- 29 VDC. Consommation maximale: 250mA (12VDC), 112mA (24VDC), 86mA (29VDC). Ne pas connecter l'alimentation KNX 29VDC comme alimentation externe	
Température de travail			5°C .. +45°C	
Température de stockage			-20°C .. +55°C	
Humidité relative de fonctionnement			5 .. 95%	
Humidité de stockage			5 .. 95%	
Caractéristiques complémentaires			Classe B	
Classe de protection			III	
Type de fonctionnement			Fonctionnement continu	
Type d'action du dispositif			Type 1	
Période de sollicitations électriques			Long	
Degré de protection			IP20, milieu propre	
Installation			Position verticale ou horizontale avec sonde de température orientée vers le bas ou à droite respectivement. Fixation magnétique Voir schéma de montage.	
Intervalles minimums			À éloigner des sources de chaleur/froid et des courants d'air pour éviter des mesures erronées de la sonde de température	
Réponse en cas de panne du bus KNX			Récupération des données selon configuration Page d'initialisation.	
Réponse en cas de retour du bus KNX			Récupération des données selon configuration	
Réponse face à une panne de l'alimentation externe			Sauvegarde complète. Extinction de l'écran	
Réponse au retour de l'alimentation externe			Les valeurs actuelles du bus KNX sont récupérées.	
Indicateur de marche			Plusieurs à l'écran en fonction de la programmation	
Accessoires			Câble connecteur RJ45 (inclu). Câble Mini USB A-B Réf. ZN1AC-UPUSB (non inclus)	
Poids			237g (Al) / 226g (PC)	
Indice CTI de la PCB			175V	
Matériau de la carcasse			PC+ABS FR V0 libre d'halogènes	

SPÉCIFICATIONS DE LA SONDE DE TEMPÉRATURE ET HORLOGE INTERNE		
CONCEPT		**DESCRIPTION**
Sonde de Température	Intervalle de mesure	Entre -10 ºC et +50 ºC
	Précision NTC (à 25 ºC)	±0,5°C
	Résolution de la température	0,1°C
	Calibrage	La sonde de température doit être calibrée depuis le programme d'application, en fonction de la source d'alimentation utilisée. **De plus pour éviter toutes fluctuations sur la mesure de température, Le boîtier encastré doit être complètement scellé lorsque les câbles sont à l'intérieur du boîtier. On peut utiliser une boîte étanche, une mousse de polyuréthane, silicone ou un matériau de construction non transpirable similaire.**
Horloge:	Résolution de l'horloge interne	1 minute sur display / 1 seconde sur bus KNX
	Précision	30ppm
	Alimentation	Pile modèle CR1225 3V
	Réglage de la date et de l'heure	Manuel (Configuration sur l'Ecran) ou automatique (avec télégramme KNX ou serveur NTP)
	Réaction en cas de perte d'alimentation (Bus ou externe).	N'affecte pas l'horloge interne
	Réaction à rétablir l'alimentation	L'horloge interne montre l'heure actuelle

SPÉCIFICATIONS ET CONNEXION DE L'ALIMENTATION EXTERNE ET PORTS	
CONCEPT	**DESCRIPTION**
Tension d'alimentation	12-29VDC
Méthode de connexion	Bornier enfichables à vis
Section de câble d'alimentation	0,2-2,5mm² (IEC) / 22-12AWG (UL)
Connecteur USB	Connecteur mini USB type A. Version 2.0. Ne pas utiliser la connexion USB avec un ordinateur, un disque dure ou un dispositif de consommation supérieure à 150mA. Pour actualiser le firmware du produit à travers de ce port, consultez les manuels disponibles sur www.zennio.fr. L'information sur les licences du software sous-jacent peut se télécharger en connectant au port USB une mémoire flash qui contient un dossier vide appelé Z41_LICENSE (vérifier que la version du firmware soit 3.4.3 ou supérieure).
Connecteur Ethernet	Connecteur RJ45 de 4 terminaux: Rx(+), Rx(-), Tx(+) y Tx(-). Pour utiliser ce port consulter le Manuel d'actualisations du Firmware sur www.zennio.fr.

SPÉCIFICATIONS ET CÂBLAGE DES ENTRÉES	
CONCEPT	**DESCRIPTION**
Nombre d'entrées	2
Entrées par commun	2
Tension de travail	+3,3 VDC sur le commun
Courant de travail	1 mA @ 3,3 VDC (pour chaque entrée)
Type de contact	Contacts libres de potentiel
Méthode de connexion	Bornier enfichables à vis
Section de câble	0,2-1,5mm² (IEC) / 28-14AWG (UL)
Longueur maximale de câblage	30 m
Longueur de la sonde NTC	1,5 m (extensible jusqu'à 30 m)
Précision NTC (a 25°C) ²	±0,5°C
Résolution de la température	0,1°C
Temps maximum de réponse	10 ms

² Pour sondes de température Zennio.

N'importe quelle combinaison sur les entrées des **accessoires** qui suivent est permise:

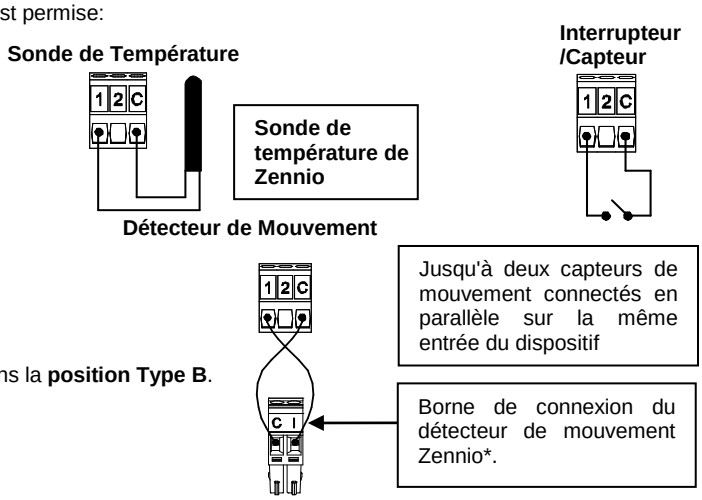

* Dans le cas du détecteur ZN1IO-DETEC-P, placez le micro interrupteur 2 dans la **position Type B**.

INSTRUCTIONS D'INSTALLATION

1. Placez le support métallique sur le boîtier de mécanismes standard carré ou rond, en utilisant les mêmes vis du boîtier.
2. Branchez le bornier de la source d'alimentation sur la partie arrière du Z41 Pro, ainsi que le connecteur du bus KNX, entrées et le connecteur Ethernet..
3. Une fois connecté, placez le dispositif sur la plaque métallique. Le dispositif reste fixé grâce à l'action magnétique des aimants.
4. Faites glisser le dispositif vers le bas pour le fixer sur la fixation de sécurité. Vérifiez que l'écran Z41 PRO soit bien ajusté au mur.
5. Pour une installation horizontale, réalisez les différents pas en pivotant à 90º dans le sens inverse des aiguilles d'une montre.

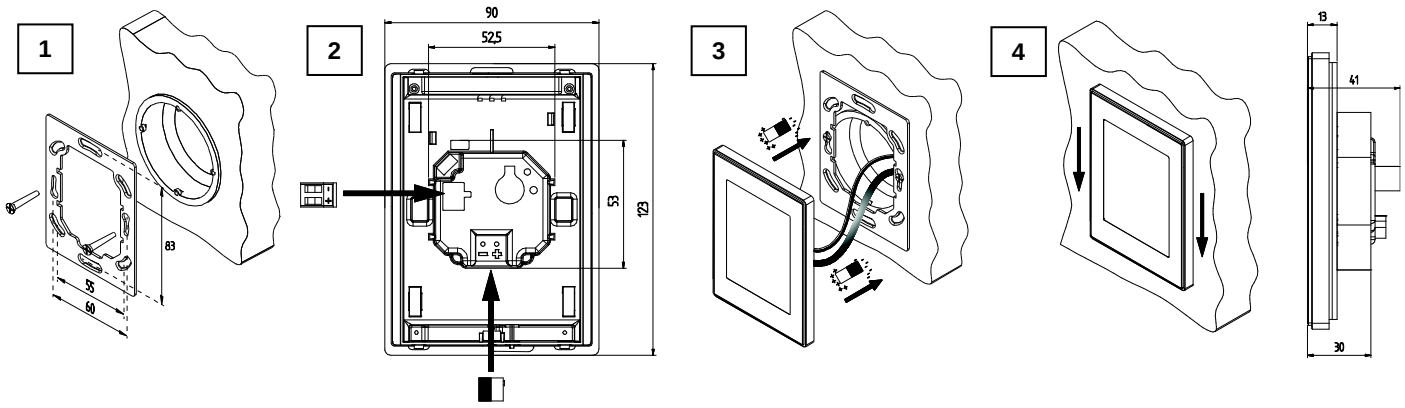

INSTRUCTIONS DE MAINTENANCE

- N'utilisez pas d'alcool, d'aérosols ni de produits dissolvants ou abrasifs sur la surface de l'écran.
- Pour obtenir une surface propre, il est conseillé d'utiliser un chiffon propre, doux et légèrement humide.

INSTRUCTIONS DE SÉCURITÉ

- Le dispositif doit être installé uniquement par des techniciens qualifiés en suivant les règles et normes exigées dans chaque pays.
- Il ne faut pas brancher la tension du réseau ni d'autres tensions externes sur aucun point du bus KNX; cela pourrait compromettre la sécurité électrique de tout le système KNX. L'installation doit compter avec une isolation suffisante entre la tension du réseau (ou auxiliaire) et le bus KNX ou les conducteurs des autres éléments accessoires qu'il pourrait y avoir.
- Ne pas exposer cet appareil à l'eau, ni le couvrir avec des vêtements, papiers ou autre durant son fonctionnement.
- Le symbole RAEE indique que ce produit contient des composants électroniques et doit être éliminé de façon adéquate en suivant les instructions indiquées dans la page http://zennio.com/normativa-raee.