Fiche arbo10277 Aquance

Receveur Arbo extra-plat Aquance - Rectangulaire - 100x80cm - A poser ou encastrer - Blanc

Réf 2815222

169.98€TTC*

Voir le produit : https://www.domomat.com/60976-receveur-arbo-extra-plat-aquance-rectangulaire-100x80cm-a-poser-ou-encastrer-blanc-aquance-2815222.html

Le produit Receveur Arbo extra-plat Aquance - Rectangulaire - 100x80cm - A poser ou encastrer - Blanc est en vente chez Domomat !

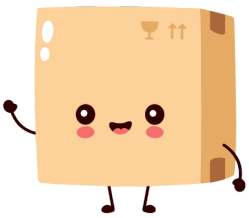

FICHE DESCRIPTIVE PRODUIT
SERIE ARBO

Désignation produit : Receveur extra plat 100*80*5,5 ARBO
Référence produit : ARBO10277
Code EAN : 8693405532751
Code C : 39010277
Code T : 2815222

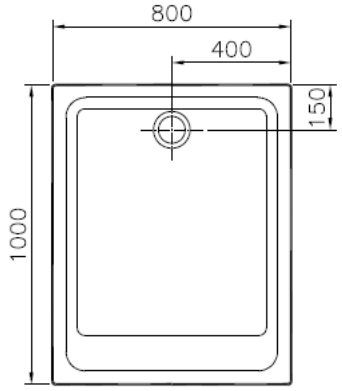

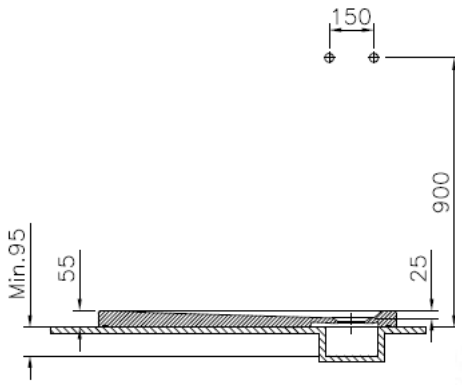

Description produit : Receveur grès extra plat, bonde Ø 90, 3 faces émaillées

Commentaires et/ou avantages produit : Receveur extra plat, facile à poser et à entretenir, seulement 5,5 cm d'épaisseur, bonde sur le petit côté, idéal pour le remplacement de baignoire
Rappel : Tous les produits céramiques ont des dimensions qui peuvent plus ou moins fluctuer en fonction de la cuisson. Ces côtes de tolérance peuvent varier jusqu'à :
+ ou- 5% pour des dimensions allant jusqu'à 200mm
+ ou- 3% pour des dimensions au-delà de 200mm

Lieu de fabrication du produit :			
Emballage (nombre de pièces) :	Individuel : 1	Regroupement :	Palettisation :13
Nature (carton, film palette…) :	Palette cage		Palette cage
Dimension LxlxH (mm) :	1000*800*55		810*1220*1153
Poids (Kg) :	36		492

Normes et certifications :

Céramique