Fiche - arbo11309 - Aquance

Pack WC complet Arbo Aquance - Sans bride - Sortie horizontale

Réf ARBO11309

204.23€TTC*

Voir le produit : https://www.domomat.com/98023-pack-wc-complet-arbo-aquance-sans-bride-sortie-horizontale-aquance-arbo11309.html

Le produit Pack WC complet Arbo Aquance - Sans bride - Sortie horizontale est en vente chez Domomat !

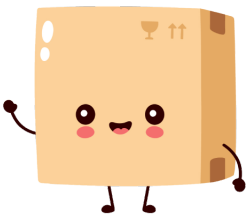

ARBO II- Pack WC caréné sans bride

Référence: ARBO11309
Code T: 3704728
Code C: 39011309
Code EAN: 4043733152901

COLLECTION : ARBO II

FINITION : Blanc

PRINCIPAUX ATOUTS :

GARANTIE 2 ANS ABATTANT ET MÉCANISME

GARANTIE 5 ANS CÉRAMIQUE

NF

Descriptif du produit

Le pack WC caréné sans bride ARBO II présente les caractéristiques suivantes:
- Pack WC caréné sans bride en céramique blanc
- Cuvette en céramique sortie horizontale
- Réservoir en céramique avec alimentation latérale
- Hauteur de cuvette : 420mm
- Profondeur : 640mm
- Mécanisme monté double chasse 3/6L à bouton poussoir
- Robinet flotteur classe 1
- Abattant silm déclipsable frein de chute thermodur recouvrant à charnières métal, fixation pas le dessus et tampons de maintien sur la cuvette
- Livré avec tire-fonds de fixation
- Robinet d'arrêt non fourni
- Poids: 31 kg
- NF
- DOP: MP/S/283

Dessin technique

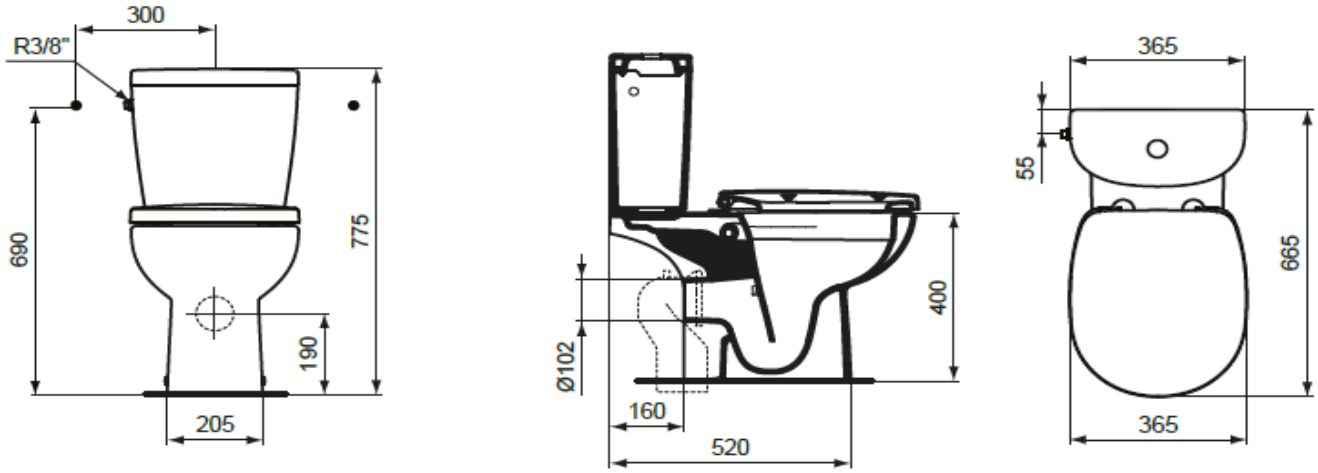

Sous réserves de modifications ou d'erreurs typographiques. Toute reproduction totale ou partielle, tant en France qu'à l'étranger, est interdite compte tenu des dispositions légales en vigueur relative à la propriété artistique et intellectuelle. Photos non contractuelles