Fichier - Ultraled 2-45 - Cooper

Bloc d'évacuation Dynamique Ultraled 2 Cooper Security - Mur/plafond

Réf LUM16125

70.50€TTC*

Voir le produit :
https://www.domomat.com/98550-bloc-d-evacuation-dynamique-ultraled-2-cooper-security-murplafond-cooper-security-lum16125.html

Le produit Bloc d'évacuation Dynamique Ultraled 2 Cooper Security - Mur/plafond est en vente chez Domomat !

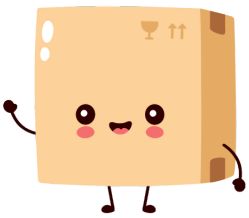

* : Prix sur le site Domomat.com au 12/10/2024. Le prix est susceptible d'être modifié.

Innovation DUAL : Le système breveté DUAL permet 2 positionnements possibles du cadre lumineux sur le boîtier pour un montage mural et plafond sans accessoire supplémentaire

Applications :
Locaux tertiaires, magasins, commerces, écoles, bureaux, opérations de rénovation

www.marque-nf.com

LED | IP43 | IK07 | SATI | AT+ | DUAL | LifePo | Garantie 4ans

Dimensions (mm)

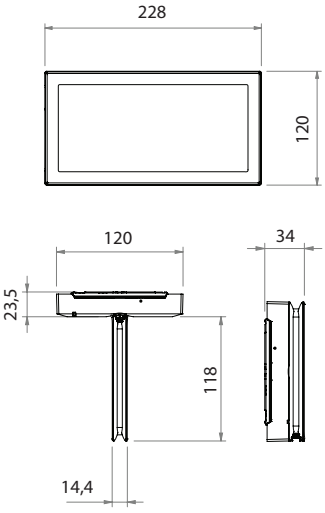

Ultraled 2-45
Bloc évacuation

Montage mural et plafond sans accessoire
Balisage renforcé des voies d'évacuation secteur présent

Les points forts

- Système DUAL : une solution unique, deux types de pose (mural ou plafond)
- Patère de fixation « nid d'abeille » transparente pour une reprise aisée des perçages existants
- Multiples entrées de câbles bi-matière, niveau à bulle intégré pour une installation simple et rapide
- Possibilité de câble traversant
- Livré avec étiquettes de balisage non collées, configurables (simple & double faces)
- Embrochage et débrochage étudiés pour une maintenance et un remplacement simplifiés
- Fonction AT+ permettant un report de l'état complet de l'installation
- Eco-conçu pour une empreinte environnementale réduite, certifié NF environnement
- Batterie Lithium, consommation réduite
- Fonction VISIBILITE+ pour une meilleure identification du chemin d'évacuation en pleine lumière
- Parfaite homogénéité d'éclairement du pictogramme (Strip LED similiaire au CrystalWay)
- Même esthétique et lisibilité en montage mural ou plafond
- Lignes épurées (boîtier slim 34mm) pour une parfaite intégration
- Produit disponible en 3 autres couleurs : Noir mat RAL9005, Gris foncé RAL7015, Argent brillant RAL9007
- Pictogrammes spécifiques également disponibles
- Gamme complète d'accessoires (cadre d'encastrement pour plafond, grille de protection)

Caractéristiques techniques

Flux lumineux	45 lm et fonction VISIBILITE+
Système de test	Test automatique (SATI)
Matériau du boîtier	Polycarbonate
Couleur du boîtier	Blanc (RAL9003)
Poids	0.5 kg
Type de montage	Montage mural, plafond
Bornes	Bornes sans vis pour fils souples ou rigides Sections de 0.5 à 2.5 mm²
Tension de raccordement	220 - 240 V AC, 50/60 Hz
Consommation	0.6 W
Plage de température ambiante	+5 °C à +45 °C
Source lumineuse	Strip LED

Codes commandes

Produit	Référence	Lampes de veille et de secours	Autonomie	Flux (lm)	Batterie	Consommation (W)
ULTRALED 2-45	LUM16125	Strip LED	1h	45	3.2 V / 0.6 Ah	0.6

Accessoires

	Produit	Référence
	Télécommande TLU 2	LUM10312
	Cadre d'encastrement	LUM10634
	Grille de protection	LUM10418
	Pack batterie, LifePo 3.2 V / 0.6 Ah	FT-BAT1

Pictogrammes

	FT2ED-PICTO-VL
	FT2ED-PICTO-VR
	FT2ED-PICTO-VD
	FT2ED-PICTO-UR
	FT2ED-PICTO-DR
	FT2ED-PICTO-DL
	FT2ED-PICTO-UL
	FT2ED-PICTO-DMD
	FT2ED-PICTO-DML
	FT2ED-PICTO-DMR
	FT2ED-PICTO-DML1
	FT2ED-PICTO-DMR1
	FT2ED-PICTO-DMD1
	FT2ED-PICTO-EWL
	FT2ED-PICTO-EWR
	FT2ED-PICTO-EWD
	FT2ED-PICTO-RWL
	FT2ED-PICTO-RWR
	FT2ED-PICTO-RWD
	FT2ED-PICTO-MP
	FT2ED-PICTO-CR
	FT2ED-PICTO-H
	FT2ED-PICTO-FEX
	FT2ED-PICTO-FHO
	FT2ED-PICTO-INFO
	FT2ED-PICTO-WC

Powering Business Worldwide

Cooper Sécurité SAS (Groupe Eaton)
PEE II - Rue Beethoven
63204 Riom

T : 0 820 867 867 (0,12 €/min)
F : 0 820 888 526

www.cooperfrance.com
www.eaton.com

Les caractéristiques techniques et les côtes indiquées dans le présent document peuvent être modifiées à tout moment pour des raisons techniques, normatives, réglementaires ou économiques. Elles ne constituent en aucun cas un engagement de Cooper Sécurité SAS (groupe Eaton). Photos non contractuelles.