Fiche 39599000 Grohe

Bâti support Rapid SLX pour WC Grohe - 1,13m - Avec prise de courant

Réf 39599000

354.84€TTC*

Voir le produit : https://www.domomat.com/61920-bati-support-rapid-slx-pour-wc-grohe-113m-avec-prise-de-courant-grohe-39599000.html

Le produit Bâti support Rapid SLX pour WC Grohe - 1,13m - Avec prise de courant est en vente chez Domomat !

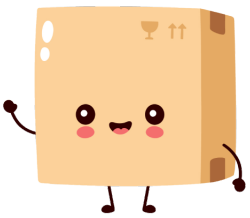

39 599 000 **BÂTI-SUPPORT POUR WC, HAUTEUR D\'INSTALLATION 1,13M AVEC PRISE DE COURANT INTÉGRÉE**

DESCRIPTION DU PRODUIT

- Réservoir GD 2, 6 - 9 l
- **Pour mur porteur ou non-porteur**
- Avec un boitier éléctrique intégré pour connecter un WC LAVANT
- Adapté pour un WC lavant
- Installation possible des cuvettes PMR (70 cm)
- Gabarit fourni pour les petites plaques de commande taille S
- Châssis en acier finition époxy
- Pour cloison sèche, complètement pré-monté
- Avec raccords fixés
- Verrouillage de la hauteur
- Livré avec matériel de fixation
- Livré avec tiges et écrous pour fixation de la cuvette WC
- Fixation céramique
- Ecartement des fixations 180/230 mm
- Ensemble d'évacuation multi-position
- Pipe coudée PVC Ø 100 mm
- Pièce de raccordement Ø 80
- Garniture d´évacuation et d´alimentation
-
- Réservoir GD 2, 3-6 L, contenant les caractéristiques suivantes :
- Réglage d'usine 3 et 6 l
- Mécanisme à déclenchement pneumatique compatible avec plaque de comm ande simple touche (interrompable) et double touche (interrompable)
- Raccordement en eau à l'intérieur ou l'éxterieur
- Alimentation par droite, par le dessus ou par l'arrière
- Isolé contre l'eau de condensation
- Alimentation d'eau avec robinet d'équerre et raccordement flexible, connection rapide sans outil
- Aucun outil n'est nécessaire pour l'installation y compris la protection pendant la phase de construction
- Pour montage vertical
-
- Y compris les supports muraux 3855800M pour une installation murale
- …

39 599 000 **BÂTI-SUPPORT POUR WC, HAUTEUR D\'INSTALLATION 1,13M AVEC PRISE DE COURANT INTÉGRÉE**

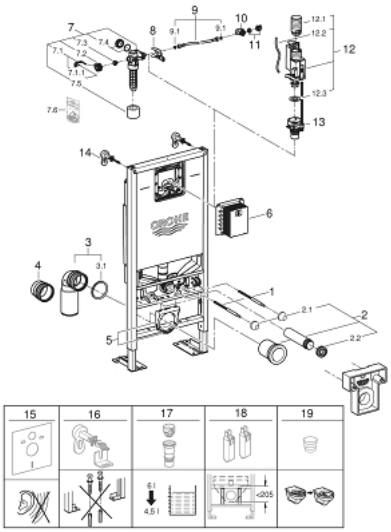

PIÈCES DÉTACHÉES

1: Tige filetée de fixation (N ° de commande 4276400M)

2: Garniture de raccordement (N ° de commande 37311K00)

2.1: Kit de fixation (N ° de commande 43511SH0)

2.2: Nez de jonction (N ° de commande 37119000)

3: Pipe d'évacuation PVC (N ° de commande 42216000)

4: Rallonge d'évacuation (N ° de commande 42766000)

5: Collier de fixation complet (N ° de commande 42243000)

6: Trappe de visite pour petites plaques de commande (N ° de commande 409 11000)

7: Robinet flotteur (N ° de commande 42583000)

7.1: Levier (N ° de commande 43734000)

7.1.1: Joint (N ° de commande 4377000M)

7.2: Membrane servo (N ° de commande 43536000)

7.3: Membrane (N ° de commande 4375800M)

7.4: Bouchon latéral avec joint (N ° de commande 43735000)

7.5: Flotteur (N ° de commande 4379100M)

7.6: Kit de joints (N ° de commande 43722000)*

8: Fixation (N ° de commande 42246000)

9: Tube d'alimentation (N ° de commande 42233000)

9.1: Joint torique 35 x 2 (N ° de commande 0319100M)

10: Système double chasses AV1 (N ° de commande 42320000)

10.1: RALLONGE (N ° de commande 42313000)

10.2: Tube capillaire (N ° de commande 42319000)

10.3: Joint (N ° de commande 42310000)

11: Régulateur de chasse (N ° de commande 42593000)

12: équerre murale (N ° de commande 3855800M)

13: Set d'isolation phonique (N ° de commande 37131000)*

14: Équerre de fixation murale (N ° de commande 38733000)*

15: Accessoire

(N ° de commande 39607000)*

16: Rapid SLX Rallonge (N ° de commande 38629001)*

*Accessoires spéciaux