Fiche BOND10060 MBExpert

Bonde lavabo universelle à double système MB Expert - Sortie verticale - Ø65mm - ABS Noir

Réf 3070896

23.27€TTC*

Voir le produit : https://www.domomat.com/61436-bonde-lavabo-universelle-a-double-systeme-mb-expert-sortie-verticale-o65mm-abs-noir-mb-expert-3070896.html

Le produit Bonde lavabo universelle à double système MB Expert - Sortie verticale - Ø65mm - ABS Noir
est en vente chez Domomat !

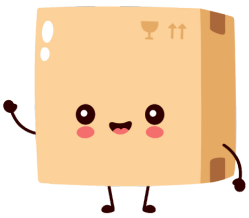

BOND - Bonde de lavabo universelle à double système

Référence: BOND10060

Code T: 3070896

Code C: 39510060

Code EAN: 3364549275396

GAMME : BOND

FINITION : Noire

PRINCIPAUX ATOUTS :

GARANTIE 5 ANS

FABRICATION FRANÇAISE

Descriptif du produit

La bonde de lavabo BOND présente les caractéristiques suivantes:

–Bonde universelle clic-clac ou écoulement libre en ABS noire

–Godet filtre récupérateur

–Redécoupable avec et sans trop plein

–Réglage de serrage de 5 à 87mm

–Raccordement: 1"1/4

–Débit: 30l/mn

–Poids: 0,125 kg

Dessin technique

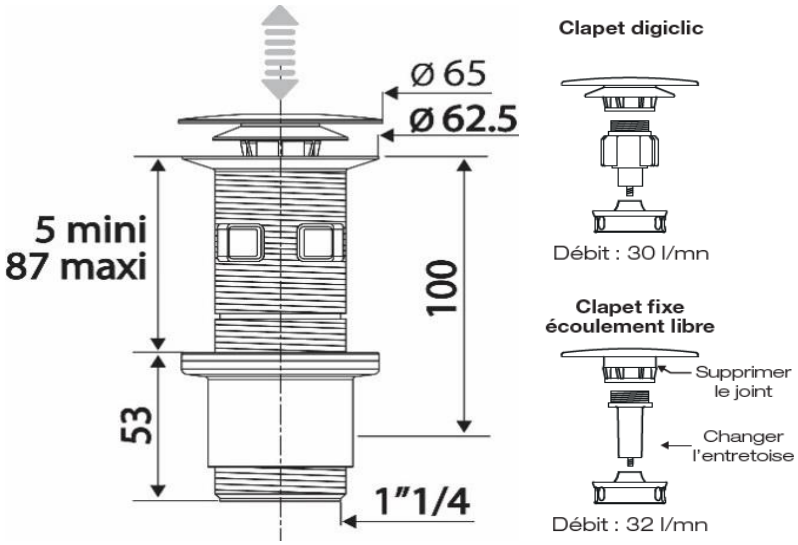

Sous réserves de modifications ou d'erreurs typographiques. Toute reproduction totale ou partielle, tant en France qu'à l'étranger, est interdite compte tenu des dispositions légales en vigueur relative à la propriété artistique et intellectuelle. Photos non contractuelles