Fiche CDVI - DGM1

Centrale Vigik® CDVI - 1 porte

Réf DGM1

176.40€ TTC*

Voir le produit :
https://www.domomat.com/58915-centrale-vigik-cdvi-1-porte-cdvi-dgm1.html

Le produit Centrale Vigik® CDVI - 1 porte est en vente chez Domomat !

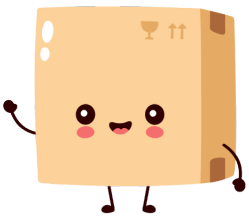

* : Prix sur le site Domomat.com au 12/10/2024. Le prix est susceptible d'être modifié.

DGM1
Centrale Vigik® 1 porte

CDVI Group Products

Gamme : Vigik®

VIGIK

Un système autonome

Les centrales Vigik®* de type DGM1, conviennent parfaitement à des installations de contrôle d'accès simples (pas de connexion PC nécessaire) au niveau un grand nombre de badges est utilisé.

La DGM1 peut être préconisée pour 3 types de configurations :
- La centrale DGM1 indépendante permet de gérer les accès services
- Équipée du programmateur PCV123, la centrale DGM1 peut assurer la gestion de résidents et les accès services
- Dans le cas d'une demande de suivi d'historique de passage, la DGM1 peut se connectée à une centrale (UGL, UGM) par le biais d'une interface BUS (réf : INT/BUS/DGM1).

Tertiaire | Industriels | ERP* | Résidentiel collectif | Résidentiel

DGM1 = centrale + tête

BV

ERV

PVP

Caractéristiques techniques

- **Gestion 1 porte :** 1 relais NO et NF / 1 entrée bouton poussoir.
- **Alimentation :** 12 V AC/DC.
- **Consommation :** 300 mA.
- **Température de fonctionnement :** -20°C à +70°C.
- **Nombre illimité d'utilisateurs**
- **Capacité blacklist :** 200 utilisateurs.
- **Possibilité de déporter la tête de lecture jusqu'à 10 m.**
- **Installation avec fil standard (de 2 à 10 m) :** pas de coaxial nécessaire.
- **Code site écrit dans le badge lors de son enregistrement.**
- **Numéro des badges non enregistré dans la centrale.**
- **Fonctionne avec :** les badges PVP (MIFARE®) et les cartes BV (ISO MIFARE® - format carte de crédit).

Plus produit

- ***Programmation de badge sans déplacement sur site.***
- ***Système autonome en version services uniquement (pas de connexion PC nécessaire).***
- ***Nombre de badges sur site illimités.***
- ***Economique.***
- ***Possibilité d'effacer les badges pour les reprogrammer.***
- ***Livré avec une tête de lecture (TDG1).***
- ***Programmation sans fil de badges résidents et passes.***
- ***Technologie proximité MIFARE®.***

* *Etablissement Recevant du Public*
** **Vigik®** = Marque déposée par LA POSTE

DGM1
Centrale Vigik® 1 porte

CDVI Group Products

Gamme : Vigik®

DGM1 Centrale Vigik®

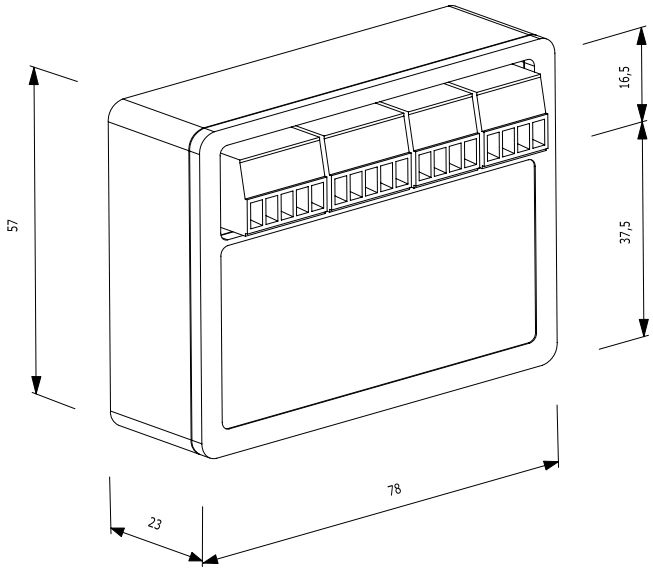

TDG1 Tête de lecture Vigik®

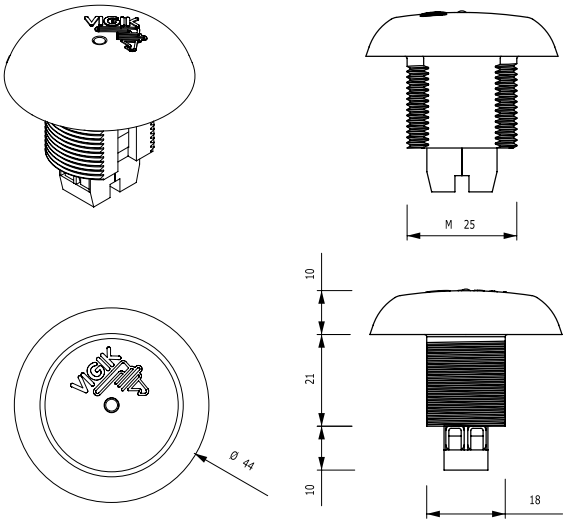

Vigik® = Marque déposée par LA POSTE

VIGIK

Conseil d'utilisation

PCV123 (livré avec logiciel) nécessaire pour la programmation des badges et cartes.

Alimentations préconisées

BS60

ARD12

DGM1 = centrale + tête

BV

ERV

PVP

Référence : H02040028 - Toutes les indications mentionnées sur le présent document (photos, dessins, caractéristiques et côtes) sont susceptibles de modifications sans notification préalable.