Thermor
Chaleur connectée

DOMOMAT
e-fournisseur de tous vos travaux

Fiche - Duralis - Thermor

Chauffe-eau électrique Duralis Thermor - 200L - horizontal - mural - Ø520 mm - L1470mm
Réf 263126 **838.14€TTC***
https://www.domomat.com/67753-chauffe-eau-electrique-duralis-thermor-200l-horizontal-mural-o520-mm-l1470mm-thermor-263126.html

Chauffe-eau électrique Duralis Thermor - 150L - horizontal - mural - Ø520 mm - L1150 mm
Réf 263125 **718.76€TTC***
https://www.domomat.com/67774-chauffe-eau-electrique-duralis-thermor-150l-horizontal-mural-o520-mm-l1150-mm-thermor-263125.html

Chauffe-eau électrique Duralis Thermor - 100L - 1800W - ACI - Horizontal
Réf 263124 **595.90€TTC***
https://www.domomat.com/67810-chauffe-eau-electrique-duralis-thermor-100l-1800w-aci-horizontal-thermor-263124.html

---

Retrouvez tous les produits de la catégorie Chauffe-eau électrique Thermor chez Domomat !

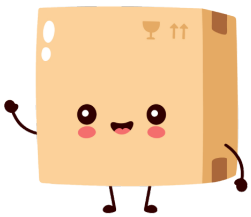

* : Prix sur le site Domomat.com au 29/04/2024. Le prix est susceptible d'être modifié.

Thermor
connecté à vous

DURALIS

Chauffe-eau électrique

Le chauffe-eau durable et universel

GARANTIE 5 ANS CUVE ET PIÈCES

SÉRÉNITÉ

Une garantie de 5 ans pour votre tranquilité

DOUBLE ENTRAXE

DOUBLE ENTRAXE

500/800mm & 700/800mm
Remplace tous les chauffe-eau verticaux muraux

4 FORMATS

Vertical mural (étroit et compact), stable et horizontal mural

ÉQUIPÉ ACi hybride (1)

DURÉE DE VIE PROLONGÉE (2)

Le chauffe-eau sans entartrage pour un confort longue durée

(1) Sauf modèle 50 L, équipé de la technologie ACI.
(2) Concerne uniquement la cuve. Par rapport aux chauffe-eau protégés par une simple anode magnésium (blindé), dans le cas des eaux agressives.
Sous réserve de l'utilisation de l'eau potable des réseaux conformes aux normes en vigueur; avec un adoucisseur, la dureté de l'eau doit rester supérieure à 8°f.

www.thermor.fr

CARACTÉRISTIQUES TECHNIQUES

ÉQUIPÉ ACi hybride (1)

7 capacités de 50 à 300 litres et **4 diamètres** (505, 513, 520, 570 et 575 mm) adaptés à chaque besoin.

Résistance stéatite anticalcaire : insérée dans un fourreau, sans contact direct avec l'eau. En cas de remplacement, pas besoin de vidange.

Double protection anticorrosion : anode en titane inusable enrobée de magnésium. Pas d'entretien de l'anode

Protection immédiate et permanente grâce au courant imposé

Remplacement facile et rapide de l'ancien chauffe-eau en évitant de refaire les trous grâce au double entraxe.

Cuve conforme aux normes d'hygiène grâce à son revêtement intérieur en émail vitrifié et corps de chauffe émaillé.

Antichauffe à sec : pas de mise en chauffe si l'appareil n'est pas rempli d'eau.

Formats adaptés à chaque besoin : disponible au sol, au mur (horizontal et vertical) et en version compacte.

Poignées de préhension confortables pour une installation facilitée.

Emballages : suppression des films plastique : moins de déchets, facile à remballer.

(1) Sauf 50 L, équipé de la technologie ACi.

UNE OFFRE COMPLÈTE POUR RÉPONDRE À VOS ATTENTES

VERTICAL MURAL

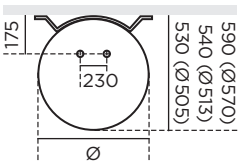

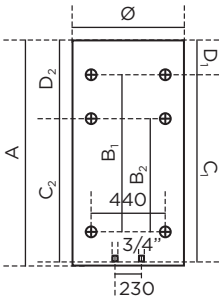

STABLE

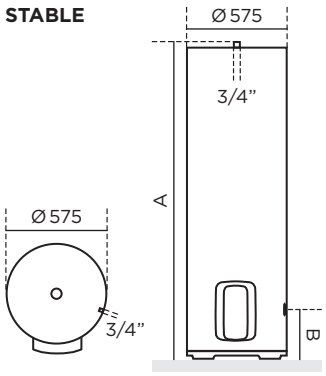

HORIZONTAL

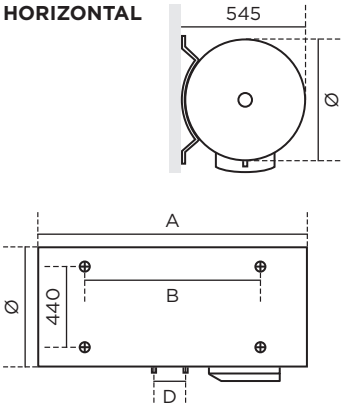

DIMENSIONS ET RÉFÉRENCES

	Capacité (L)	Nombre de personnes	Puissance (W)	Consommation d'entretien (kWh/24 h à 65°C)	Quantité d'ECS à 40°C (L) (V40)(2)	Constante de refroidissement	Temps de chauffe	Dimensions (mm) ø	A	B/B1	B2	C/C1	C2	D/D1	D2	Poids à vide (kg)	Classe énergétique	Référence Écoulement des stocks	Référence 2022
ø 505 et 513 Duralis verticaux muraux étroits (DOUBLE ENTRAXE 700/800mm)	50(1)	1	1200	0,82	(3)	0,35	2h36	505	575	-	-	370	-	155	-	22	C	-	241 057
	75(1)	1 ou 2	1200	1,08	142	0,28	4h04	513	705	-	-	570	-	135	-	23	C	-	251 068
	100(1)	2	1200	1,28	177	0,27	5h27	513	835	-	-	750	565	85	265	27	C	-	251 072
	150	3	1800	1,65	277	0,23	5h14	513	1155	800	500	1050	750	105	405	35	C	-	271 112
	200	4	2200	1,94	374	0,20	5h44	513	1475	800	700	1050	950	425	525	45	C	-	251 079
ø 570 Duralis verticaux muraux compacts (DOUBLE ENTRAXE 700/800mm)	100(1)	2	1200	1,15	177	0,24	5h29	570	740	-	-	570	-	165	-	30	C	861 410	861 411
	150	3	1800	1,44	278	0,20	5h09	570	990	500	-	750	-	235	-	39	C	871 415	861 412
	200	4	2200	1,74	369	0,18	5h53	570	1245	800	700	1050	950	190	290	49	C	881 420	861 413
ø 575 Duralis stables	150	3	1800	1,58	276	0,22	4h19	575	1015	280	-	-	-	-	-	42	C	272 038	272 039
	200	4	2200	1,87	376	0,20	5h14	575	1270	280	-	-	-	-	-	47	C	282 072	272 040
	250 ***	5	3000	2,3	435	0,19	4h58	575	1510	280	-	-	-	-	-	53	C	282 074	272 041
	300	5 et +	3000	2,36	537	0,17	6h18	575	1765	280	-	-	-	-	-	60	C	292 045	292 077
ø 520 Duralis horizontaux muraux	100	2	1800	1,03	161	0,22	2h51	520	830	600	-	-	-	100	-	29	C	263 123	263 124
	150	3	1800	1,46	237	0,21	4h24	520	1150	800	-	-	-	100	-	37	C	273 124	263 125
	200	4	2200	1,75	310	0,18	4h31	520	1470	1050	-	-	-	100	-	45	C	283 118	263 126

(1) Non kitables. (2) Quantité d'eau chaude mélangée à 40°C fournie par un appareil réglé à 65°C. (3) Pas de valeur pour les capacités < 75 L. Nos valeurs de consommation d'entretien, de temps de chauffe et de constante de refroidissement sont calculées selon le cahier des charges LCIE NF Performance.

ACCESSOIRES

Livré avec **raccord diélectrique tournant 3/4"**.

FACILITRI (réf. 800 281) : **pour un changement de tension** (mono tri) en moins de 2 minutes (à partir de 150 L et tous les horizontaux).

Trépied universel 50 à 200 L (réf. 900 991).

Kit intensif (réf.029 444) prix : nous consulter, sonde haute température pour un chauffe-eau de 100 à 300 L (sauf HM) à usage agricole ou industriel intensif (maintien des garanties du chauffe-eau à 5 ans cuve et pièces).

PROMOTELEC | CE | NF ★★★* | NF (horizontal) ★ ** | NF (50 L) | IP 24 (horizontal et stable) | IP 25 (mural) | 230 V mono, kitable 400 V (sauf VM de 50 à 100 L) | FABRIQUÉ EN FRANCE (sauf 50 L)

* Sauf 250 L stable, 2 étoiles, et VM compact. ** Jusqu'en février 2022. En attente de validation de l'organisme certificateur.

THERMOR ZA CHARLES BEAUHAIRE • 17, RUE CROIX FAUCHET
BP 46 • 45141 SAINT-JEAN-DE-LA-RUELLE

Thermor — connecté à vous

Janvier 2022 - Réf. P35410 - Thermor SAS au capital de 3 917 780 € - RCS Orléans B329 545 008 - EFIL WWW.EFIL.FR / 20211203