Fiche - Elensio - Dedietrich

Chauffe eau thermodynamique Elensio 250 De Dietrich - 6 à 7 personnes
Réf 7785382 **1,778.75€TTC***
https://www.domomat.com/69481-chauffe-eau-thermodynamique-elensio-250-de-dietrich-6-a-7-personnes-de-dietrich-7785382.html

Chauffe-eau thermodynamique 250H Elensio De Dietrich - 6 personnes - 2480W
Réf 7784992 **2,101.92€TTC***
https://www.domomat.com/97389-chauffe-eau-thermodynamique-250h-elensio-de-dietrich-6-personnes-2480w-de-dietrich-7784992.html

Chauffe eau thermodynamique Elensio 200 De Dietrich - 5 personnes - Appoint intégré
Réf 7785383 **1,652.00€TTC***
https://www.domomat.com/101560-chauffe-eau-thermodynamique-elensio-200-de-dietrich-5-personnes-appoint-integre-de-dietrich-7785383.html

---

Retrouvez tous les produits de la catégorie Chauffe-eau thermodynamique De Dietrich chez Domomat !

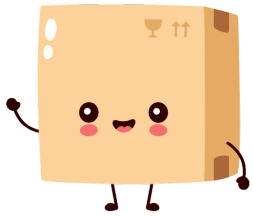

* : Prix sur le site Domomat.com au 28/04/2024. Le prix est susceptible d'être modifié.

ELENSIO 200,250 ET 250H

CHAUFFE-EAU THERMODYNAMIQUE SUR AIR AMBIANT OU EXTÉRIEUR

ELENSIO 200

ELENSIO 250

ELENSIO 250H

Fabriqué en France

R290

• CETD ELENSIO
Gamme de chauffe-eaux thermodynamiques sur air extrait, avec appoint électrique
Volume maximal d'eau chaude mitigée à 40 °C - V40 à partir de 260l pour le modéle 200 et jusqu'à 338l pour le modèle 250

Eau chaude sanitaire

Module thermodynamique air/eau

ELEC. Électricité (énergie fournie au compresseur)

ENR Énergie renouvelable naturelle et gratuite. Solution valorisée dans les bâtiments BBC et dans la réglementation thermique RE2020

CONDITIONS D'UTILISATION

Température maxi. de service : 90 °C

Pression maxi. de service : 10 bar

Température de l'air pour le fonctionnement du module thermodynamique : + 7 à + 35 °C

Chauffe-eau thermodynamiques à accumulation à poser au sol
- Modèles 200 et 250 avec résistance de secours de 1,8 kW
- Modèle 250H avec échangeur pour raccordement d'un appoint hydraulique solaire ou par chaudière et résistance électrique de secours de 1,8 kW

- Réchauffage de l'ecs jusqu'à 65 °C par la PAC
- Cuve émaillée, protection par anode titane à courant imposé
- Nouvel échangeur à très hautes performances
- Régulateur pour une application ecs intégrant la programmation, différents modes de fonctionnement, la gestion de l'appoint, la fonction anti-légionellose, le mode horsgel, le dégivrage automatique, l'estimation du comptage d'énergie, la gestion de l'appoint de nuit, la fonction optimisée ou hybride.

CE CSTBat NF certificats disponibles sur : www.lcie.org

De Dietrich
LE CONFORT DURABLE®

SOMMAIRE

PRÉSENTATION DE LA GAMME P3

DESCRIPTIF TECHNIQUES ELENSIO 200/250 ..... P4

DESCRIPTIF TECHNIQUES ELENSIO 250H P6

TABLEAU DE BORD P7

CARACTÉRICTIQUES TECHNIQUES P8

RENSEIGNEMENT NÉCESSAIRE À L'INSTALLATION P9

SCHÉMAS HYDRAULIQUES..... P14

GÉNÉRALITÉS P16

PRÉSENTATION DE LA GAMME

COMPACITÉ
- Avec une hauteur de 1528mm pour le modèle 200 il s'intègre très facilement dans les sous-pentes ou réduits .

INSTALLATION
- Equipé de poingnées de manutention et par ses dimensions réduites il se déplace et s'installe aisémement.

CONFORT SANITAIRE
- Avec un volume d'eau chaude à 40°C de 260 à 338l, la gamme ELENSIO répond aux besoins d'une famille de 6 personnes.

SILENCE DE FONCTIONNEMENT
- Avec un son niveau sonore limité (voir tableau caractéristiques) il peut s'intégrer dans les pièces de vie.

MODE BOOST
- Pour un confort ECS de tous les instants

ECOLOGIE
- COP jusqu'à 3.48
- Fluide calorigène R290 (gaz naturel)
- Emballage carton recyclable

FIABILITÉ
- Equipé d' anode titane renforcé

- VOLUME D'EAU CHAUDE À 40 °C DE 260 À 338 L
- RÉPOND AUX BESOINS D'UNE FAMILLE DE 6 PERSONNES
- SILENCIEUX
- EAU CHAUDE SANITAIRE JUSQU'À 65 °C
- ANODE TITANE : PROTECTION RENFORCÉE
- SIMPLICITÉ D'INSTALLATION

ECO SOLUTIONS
Eco-conception by De Dietrich

Avec les ECO-SOLUTIONS De Dietrich vous bénéficiez de la dernière génération de produits et de systèmes multi-énergies, plus simples, plus performants et plus économiques, pour votre confort et dans le respect de l'environnement.

L'étiquette énergie associée au label ECO-SOLUTIONS vous indique la performance du produit.

www.ecosolutions.dedietrich-thermique.fr

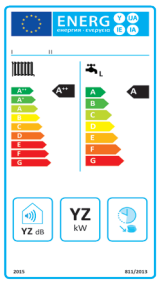

DIMENSIONS PRINCIPALES (en mm et pouces)

ELENSIO 200/250

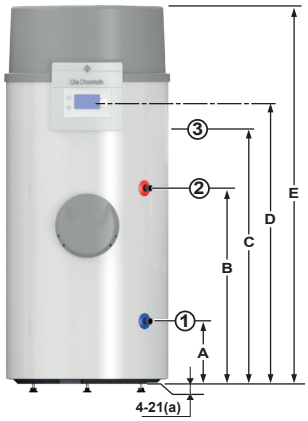

	ELENSIO	
	200	250
A	254	253
B	789	1018
C	1028	1257
D	1134	1363
E	1528	1760

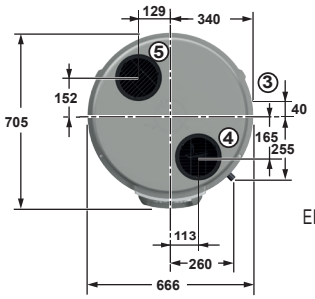

ELENSIO 250H

1) Entrée eau froide sanitaire piquage G 3/4
2) Sortie eau chaude sanitaire piquage G 3/4¾
3) Tube d'évacuation des condensats
4) Entrée d'air ø 160 mm
5) Sortie d'air ø 160 mm

(a) Pieds réglables de 4 à 21 mm

ELENSIO 250H

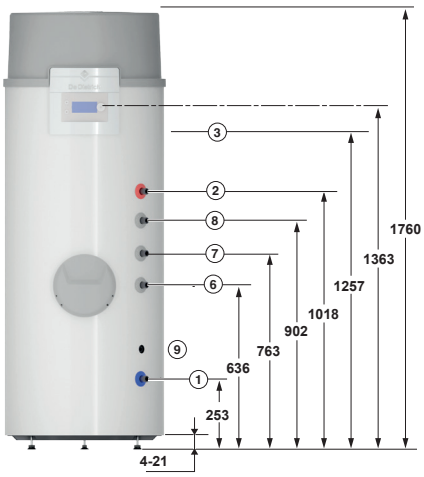

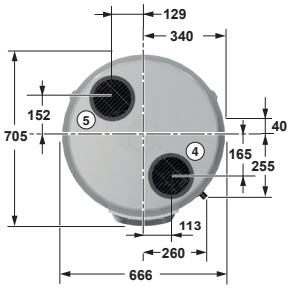

1) Entrée eau froide sanitaire piquage G 3/4
2) Sortie eau chaude sanitaire piquage G 3/4¾
3) Tube d'évacuation des condensats
4) Entrée d'air ø 160 mm
5) Sortie d'air ø 160 mm
6) Entrée échangeur hydraulique piquage G 3/4 (Version H uniquement)
7) Sortie échangeur hydraulique piquage G 3/4 (Version H uniquement)
8) Piquage pour recirculation ECS (Version H uniquement)
9) Doigt de gant pour sonde appoint hydraulique (Version H uniquement)

RÉFÉRENCES

ELENSIO	200	250	250H
Colis	HK407	HK404	HK405
Réf.	7785383	7785382	7784992

DESCRIPTIF TECHNIQUE ELENSIO 200-250

LES COMPOSANTS

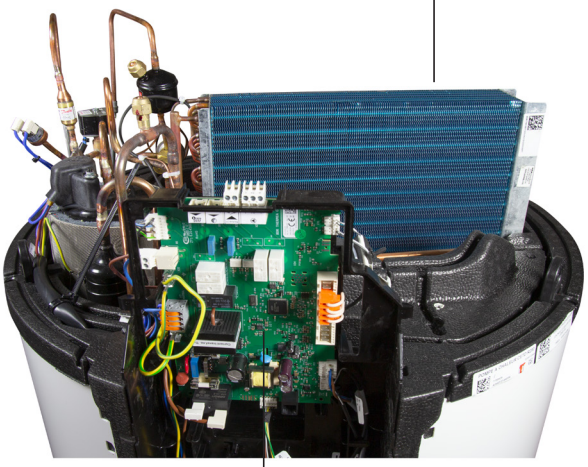

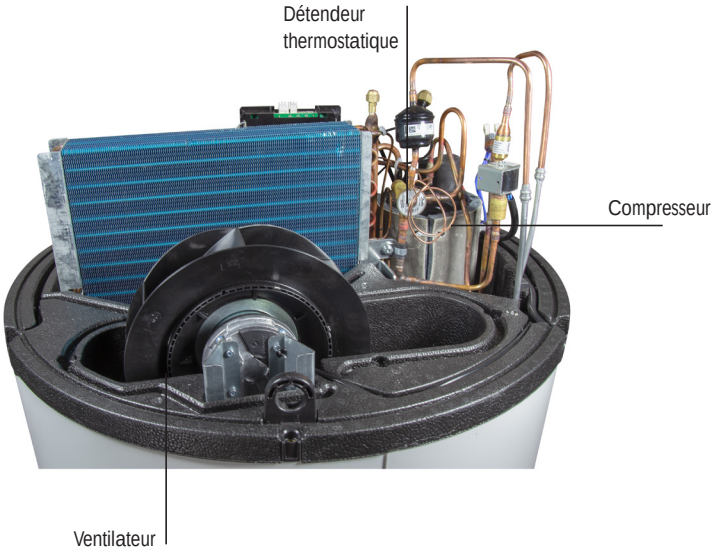

DESCRIPTIF TECHNIQUE ELENSIO 250H

LES COMPOSANTS

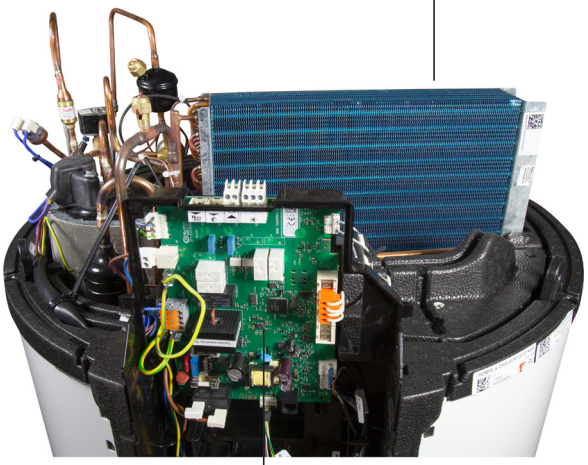

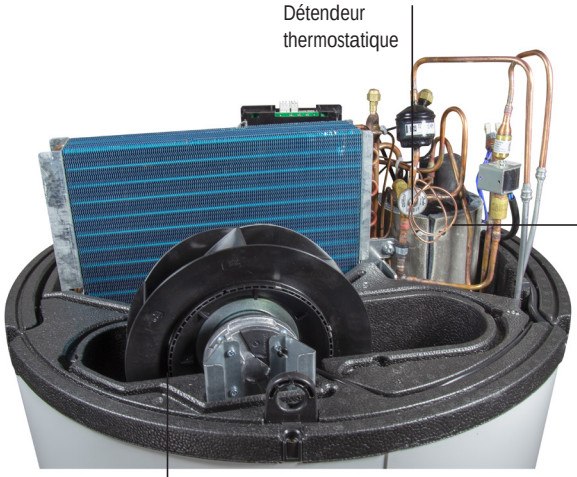

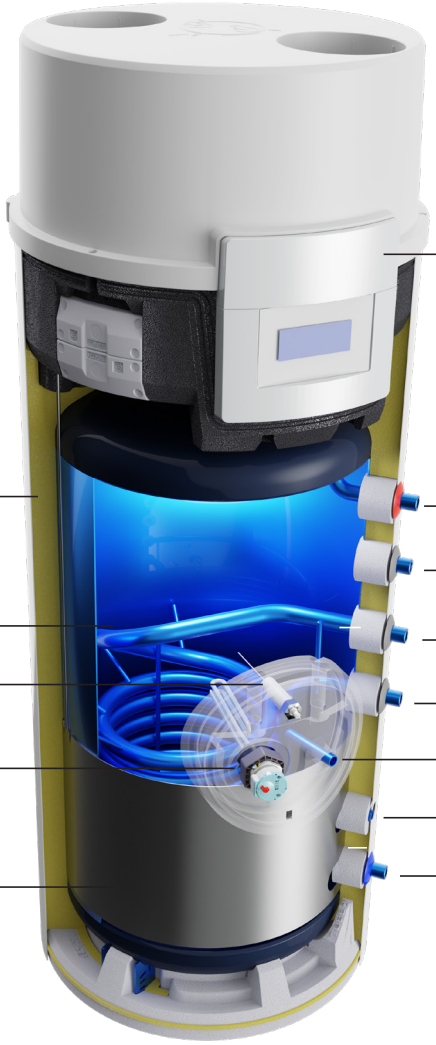

TABLEAU DE COMMANDE

PRÉSENTATION DU TABLEAU DE COMMANDE

Le chauffe-eau thermodynamique Elensio est livré avec une régulation programmable d'utilisation simple et intuitive. Elle permet de sélectionner différents modes de fonctionnement (Automatique, Eco, Boost et Vacances). La régulation permet également de régler le volume d'eau chaude sanitaire désiré avec une gestion (visualisée sur à l'écran) du mode de réchauffage du ballon : par le module PAC, par la résistance électrique ou par les différents modes cumulés. Elle intègre aussi une fonction d'estimation des comptage d'énergies, des comptages horaires ainsi que d'autres fonctions telles que protection antigel, antilégionellose.

CARACTÉRISTIQUES TECHNIQUES

Température max. de service :
• cuve : 90 °C
• échangeur : 90 °C

Pression max. de service :
• cuve : 10 bar
• échangeur : 10 bar

Température d'air pour fonctionnement PAC :
-5 à +35 °C

ELENSIO		200		250		250 H	
Capacité	l	196		251		243	
Puissance PAC	W	2480		2480		2480	
Puissance électrique absorbée par la PAC (min-max)	We	440-680		440-680		440-680	
Cycle de soutirage selon EN16147		M	L	L	XL	L	XL
COP à +7 °C (air extérieur) (1)		2,56	3,09	3,15	3,48	3,00	3,28
Durée de mise en température (1)	h	6h36	6h33	8h53	8h56	8h34	8h37
Volume maximal d'eau chaude mitigée à 40 °C - V40 (1)	l	260	255	337	338	320	318
Puissance absorbée en régime stabilisé Pes (1) (4)	W	23	23	25	25	30	30
E□cacité énergétique pour l'ecs Eta_wh	%	109	128	131	143	125	135
COP à 7 °C EN16147 (air ext.)		2,56	3,09	3,15	3,48	3,00	3,28
Surface de l'échangeur	m^2	-		-		0,93	
Débit d'air maximum	m^3/h	380		380		380	
Pression d'air disponible	Pa	50		50		50	
Longueur maxi. De raccord. D'air Ø 160 mm	m	20		20		20	
Puissance résistance électrique	W	1800		1800		1800	
Tension d'alimentation/ Disjoncteur	V/A	1/N/PE~230V		1/N/PE~230V		1/N/PE~230V	
Niveau de puissance acoustique (int.) (5)	dB[A]	49		49		49	
Niveau de puissance acoustique en mode silence (5)	dB[A]	47,6		47,6		47,6	
Niveau de pression acoustique *	dB[A]	35		35		35	
Fluide frigorigène /Charge	kg	R290/0,150		R290/0,150		R290/0,150	
Poids à vide	kg	88		99		113	

(1) Valeur obtenue avec une température d'air extérieur de +7 °C et une température d'entrée d'eau de 10 °C, selon le cahier des charges du LCIE 103-15/C : 2018 basé sur la norme NF EN 16147.
(2) Entrée d'eau froide sanitaire : 10 °C. température entrée primaire : 80 °C.
(3) Puissance : 34,1 kW.
(4) La puissance électrique consommée sans utilisation d'eau chaude. * mesurée à 2 m.
(5) Valeur obtenue à une température d'air de 20 °C en moyenne sur une chau□e de 10 à 55 °C.
Valeurs données à titre indicatif : se reporter sur le site de l'organisme certi□cateur

LES OPTIONS DISPONIBLES

OPTIONS

	COLIS	RÉF.
Kit de raccordement groupe de sécurité	ER208	100019424
Coude à 90° Ø 160 mm	EH77	100007557
Gaine souple isolée Ø 160 mm, long. 3 m	EH206	100017622
Jeu de 2 colliers de xation Ø 160 mm	EH207	100017623
Conduit PPE (2 x 1 m) + 2 manchons		
•Ø 160 mm	EH272	100019964
Jeu de 2 coudes 90° PPE + 2 manchons		
•Ø 160 mm	EH273	100019965
Jeu de 2 manchons PPE		
•Ø 160 mm	EH274	100019966
Terminal vertical noir Ø 160 mm	EH275	100019967
Embase d'étanchéité toit plat Ø 160 mm	EH276	100019968
Embase d'étanchéité toit pente de 25 à 45° Ø 160 mm	EH277	100019969
Kit étanchéité pour coude galva	HK437	7789976
Grille murale + traversée	HK506	7802056
Kit raccordement complet air extérieur Ø160 mm	HK438	7789239

RENSEIGNEMENTS NÉCESSAIRES À L'INSTALLATION

MANIPULATION.

IMPORTANT:
Ne pas utiliser le capot supérieur pour les opérations de manutention.

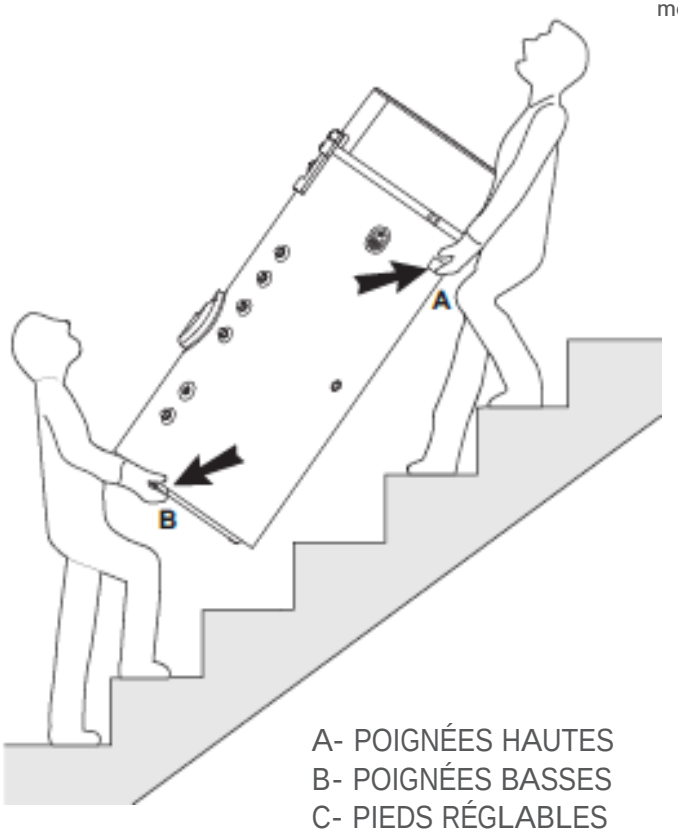

A- POIGNÉES HAUTES
B- POIGNÉES BASSES
C- PIEDS RÉGLABLES

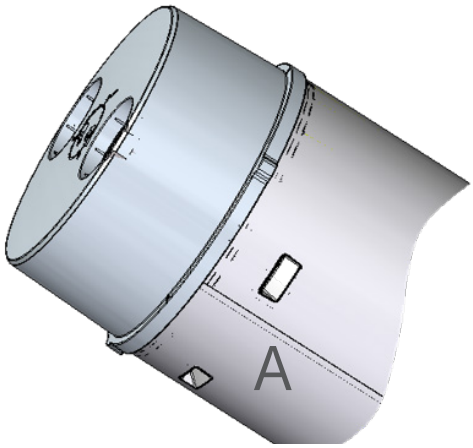

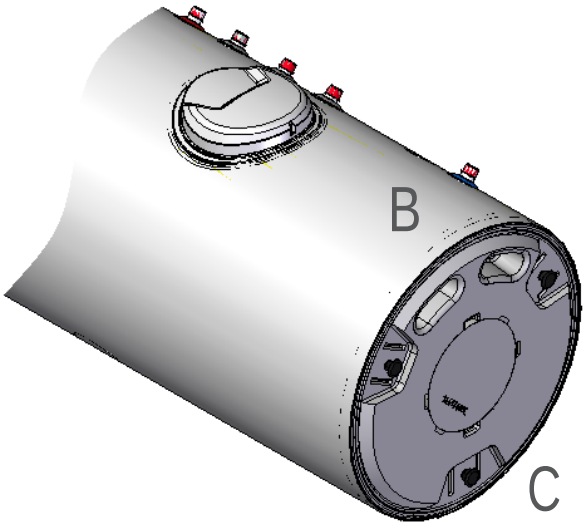

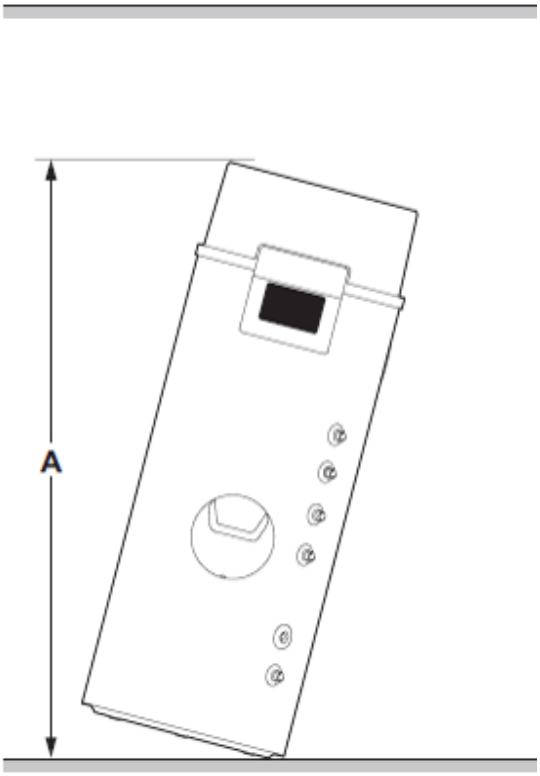

	ELENSIO	
	200	250/250H
A	1630	1840

RENSEIGNEMENTS NÉCESSAIRES À L'INSTALLATION

IMPLANTATION DU CHAUFFE-EAU ELENSIO

L'appareil doit être installé dans un local à l'abri du gel et à une température ambiante entre +7 et +35 °C. Attention : l'installation d'un chauffe-eau thermodynamique est incompatible avec certains types de chauffage : foyer ouvert, produits à tirage thermique). Une installation dans le volume chauffé permet de réduire la consommation d'entretien.
Il doit être autant que possible placé loin des pièces de nuit (pour éviter la transmission du bruit) et proche des points de puisage tout en minimisant au maximum la longueur des conduits aérauliques. Réservez un espace suffisant autour du chauffe-eau pour en faciliter l'accessibilité et la maintenance.

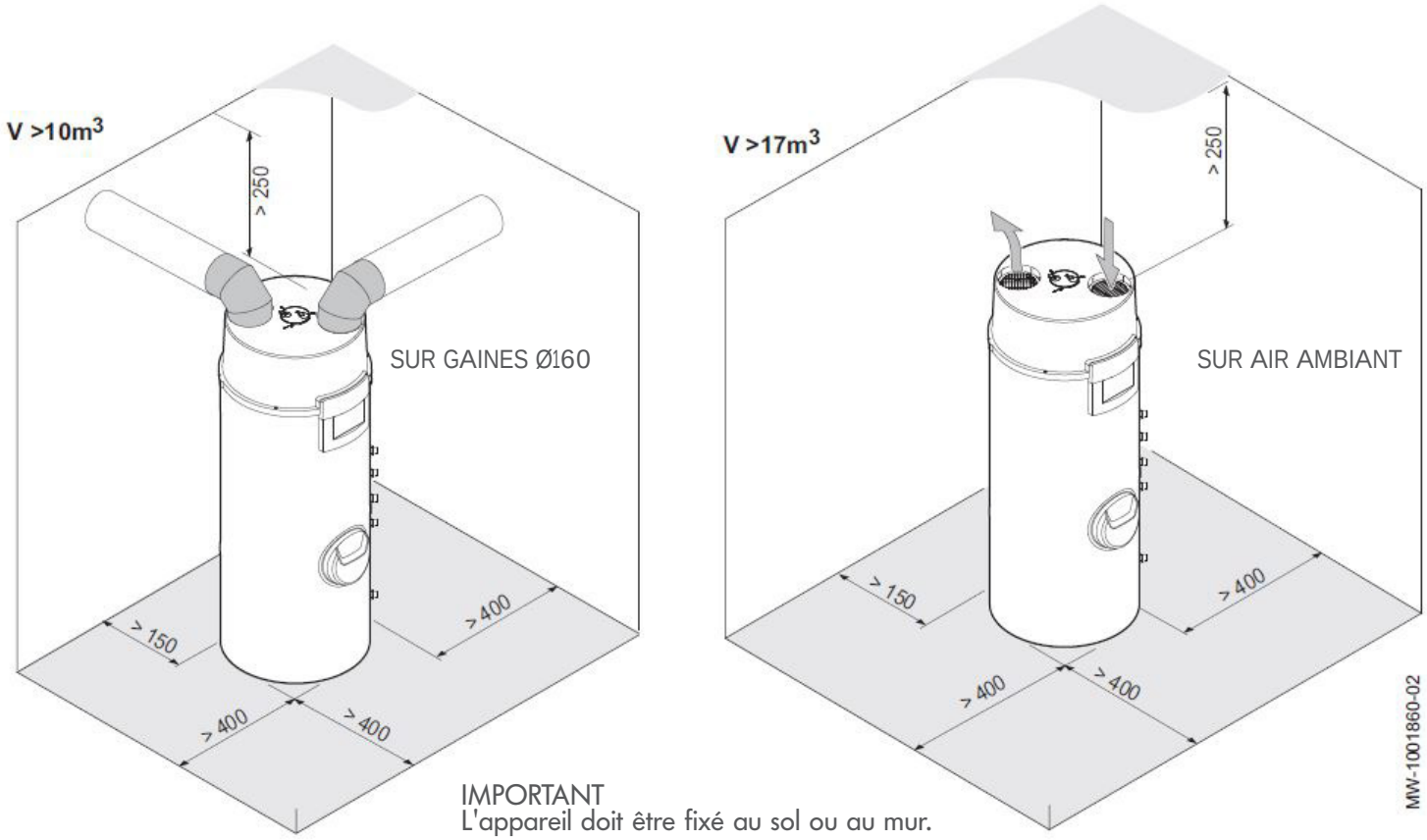

IMPORTANT
L'appareil doit être fixé au sol ou au mur.

SUR GAINES Ø160

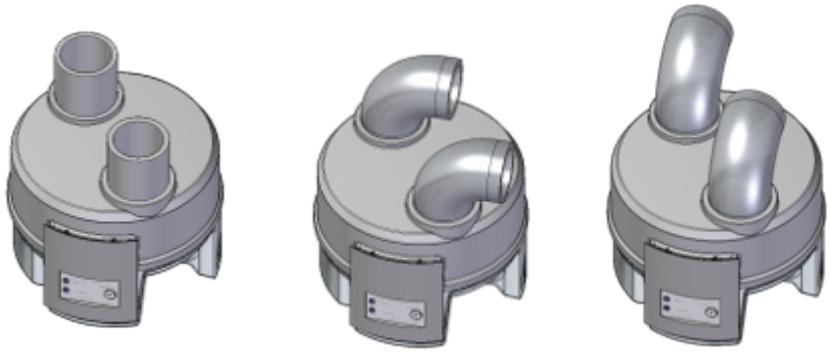

SUR AIR AMBIANT

- COUDES ORIENTABLES.

	LONGUEUR MAXIMALE DU RACCORDEMENT AIR
Ø 160	26 mètres

Attention.
Ne pas utiliser des accessoires pouvant entrainer beaucoup de pertes de charge (grille d' extraction avec moustiquaire , gaine flexible partielement détendue ...) .
Si les pertes de charge sont supérieures, alors les performances de l'appareil seront diminuées et le temps de charges augmentés.

RENSEIGNEMENTS NÉCESSAIRES À L'INSTALLATION

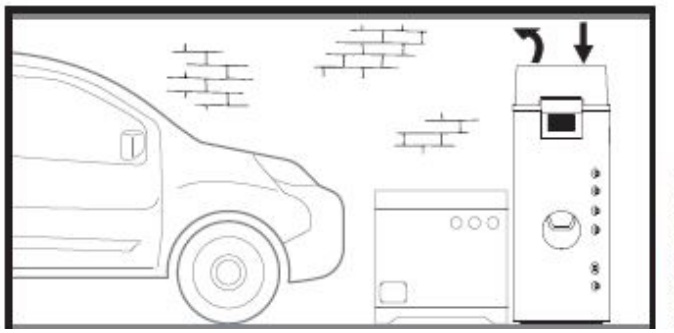

Garage : L'appareil prend et rejette l'air dans un local.
Permet de récupérer des calories gratuites libérées par le moteur de votre véhicule à l'arrêt après fonctionnement ou par les appareils électroménagers en fonctionnement.

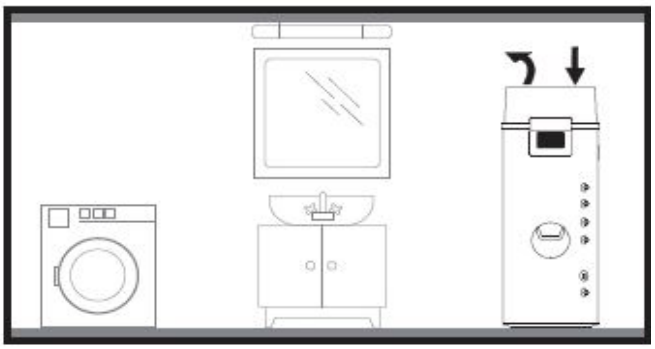

Buanderie : L'appareil prend et rejette l'air dans un local.
Permet de déshumidifier la pièce et de récupérer des calories gratuites libérées par les appareils électroménagers en fonctionnement.

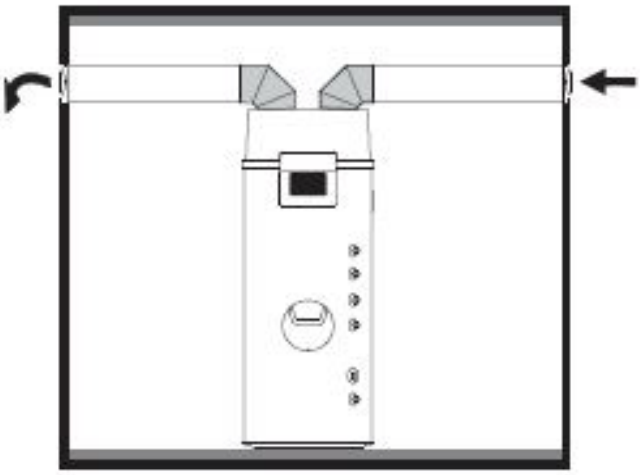

L'appareil prend et rejette l'air à extérieur.
Le raccordement sur air extérieur peut entraîner des surconsommations
électriques si la température de l'air extérieur se situe en-dehors de la plage de fonctionnement.

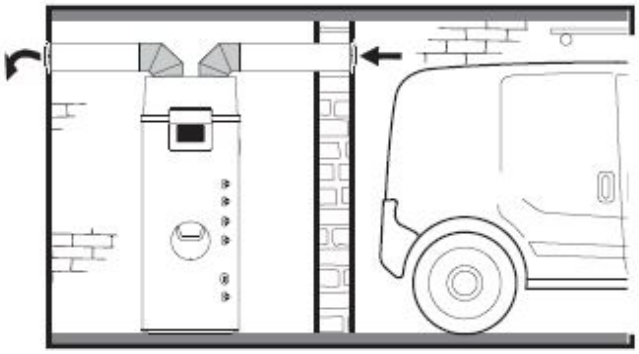

L'appareil prend l'air dans un local et rejette l'air à extérieur.
Permet de récupérer des calories gratuites libérées par le moteur de votre
véhicule à l'arrêt après fonctionnement ou par les appareils électroménagers en fonctionnement.

RENSEIGNEMENTS NÉCESSAIRES À L'INSTALLATION

RACCORDEMENT ÉLECTRIQUE DU ELENSIO

Les chauffe-eau thermodynamiques sont livrés avec 1 cordon d'alimentation en 230 V/50 Hz. Le raccordement électrique doit être conforme à la norme NFC 15100. Le chauffe-eau doit être alimenté par un circuit électrique comportant un interrupteur omnipolaire à distance d'ouverture > 3 mm et protégé avec un disjoncteur de 16 A.
Les ELENSIO sont équipés d'un contact « Heures pleines/Heures creuses », permettant de les installer en remplacement d'un chauffe-eau électrique existant sans aucune modification d'installation. La connexion de ce contact permet également de ne pas autoriser le fonctionnement du module PAC et de l'appoint électrique aux heures pleines.

Connexion	Type d'alimentation	Section de câble (mm2)	Disjoncteur de type K	Intensité maximale du différentiel de type A
Alimentation	230V monophasée	3 x 2.5 (Fourni)	16 A	30 mA
Câblage avec appoint hydraulique. (1) (2)	Commande de l'appoint. Commande de la pompe d'appoint	2 x 0.75 3 x 1.5	-	-
Commande heures creuses (3).	230V monophasée	2 x 1.5	-	-
Câblage équipement photovoltaïque.	230V monophasée	2 x 1.5	-	-
Câblage commande photovoltaïque.	230V monophasée	2 x 1.5	-	-

(1) Deux connecteurs à raccorder pour l'autorisation de l'appoint et la commande de la pompe de l'appoint
(2) Liaison reliant un autre équipement à l'appareil
(3) Câble de liaison reliant le signal Heures Creuses à l'appareil

SCHÉMAS HYDRAULIQUES DU CHAUFFE-EAU ELENSIO

INSTALLATION STANDARD

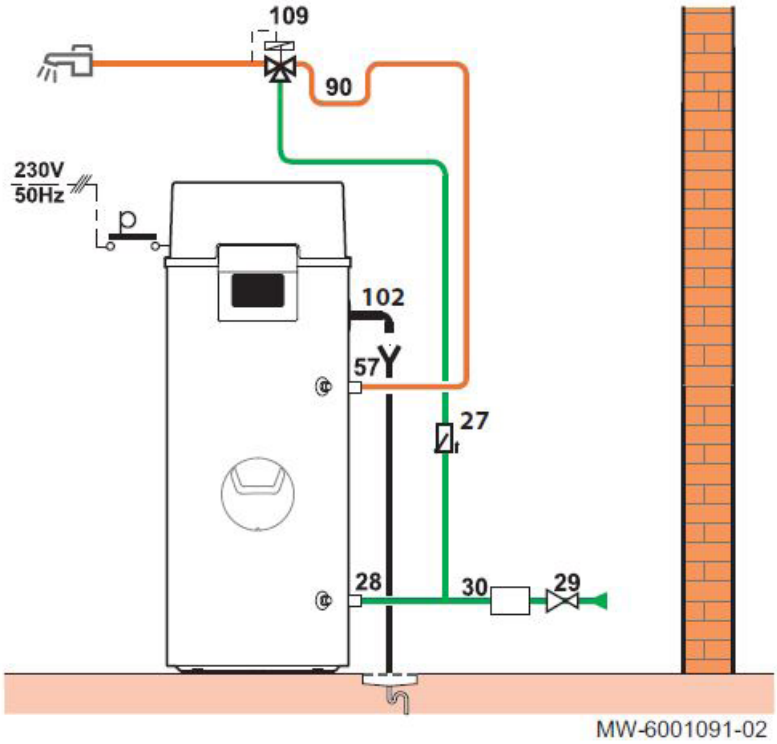

27 Clapet anti-retour
28 Entrée eau froide sanitaire avec raccord diélectrique
29 Réducteur de pression
30 Groupe de sécurité
57 Sortie eau chaude sanitaire avec raccord diélectrique
90 Lyre anti-thermosiphon
102 Flexible d'évacuation des condensats
109 Mitigeur thermostatique

INSTALLATION AVEC APPOINT HYDRAULIQUE PAR CHAUDIÈRE

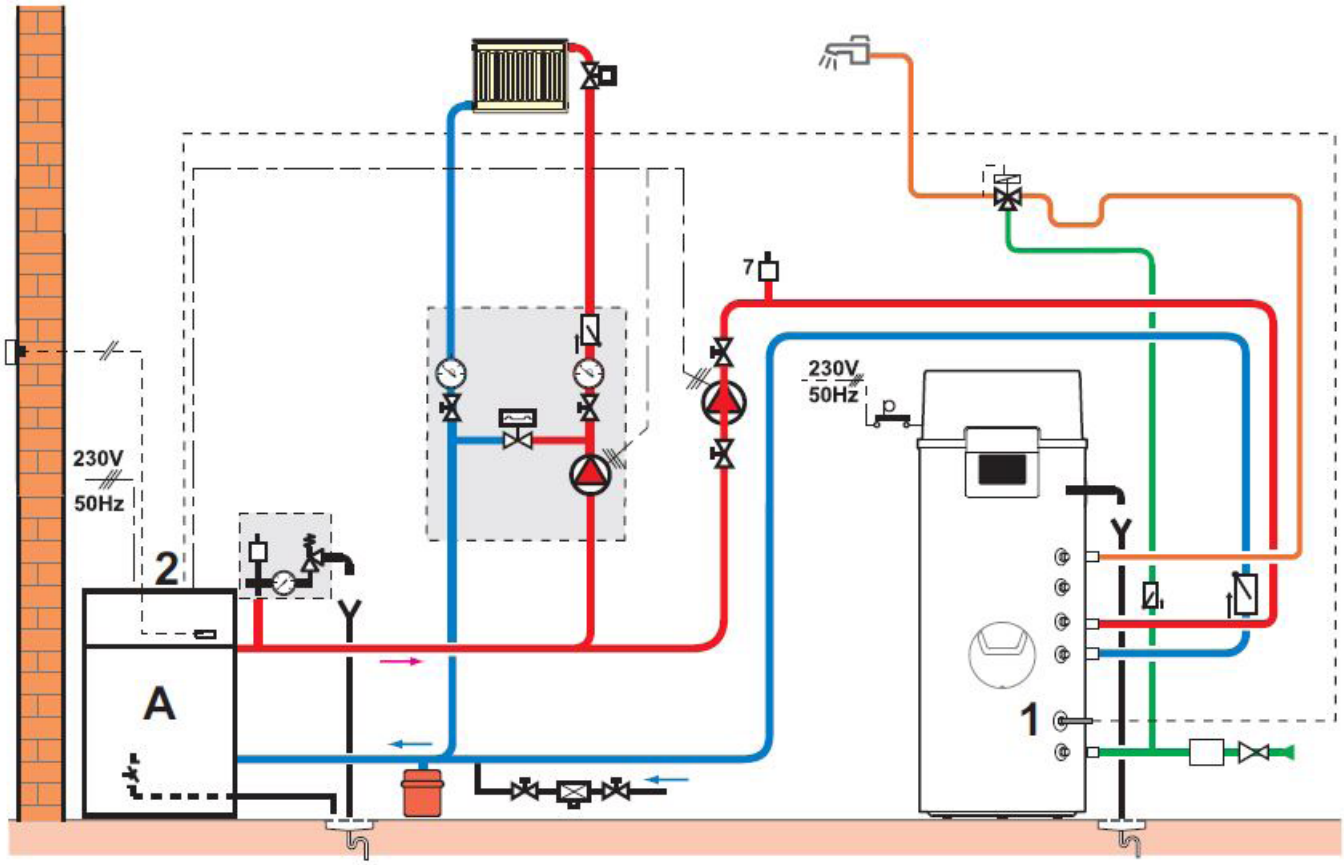

A Chaudière
1 CETD ELENSIO

SCHÉMAS HYDRAULIQUES DU CHAUFFE-EAU

NSTALLATION AVEC APPOINT HYDRAULIQUE PAR PANNEAUX SOLAIRES.

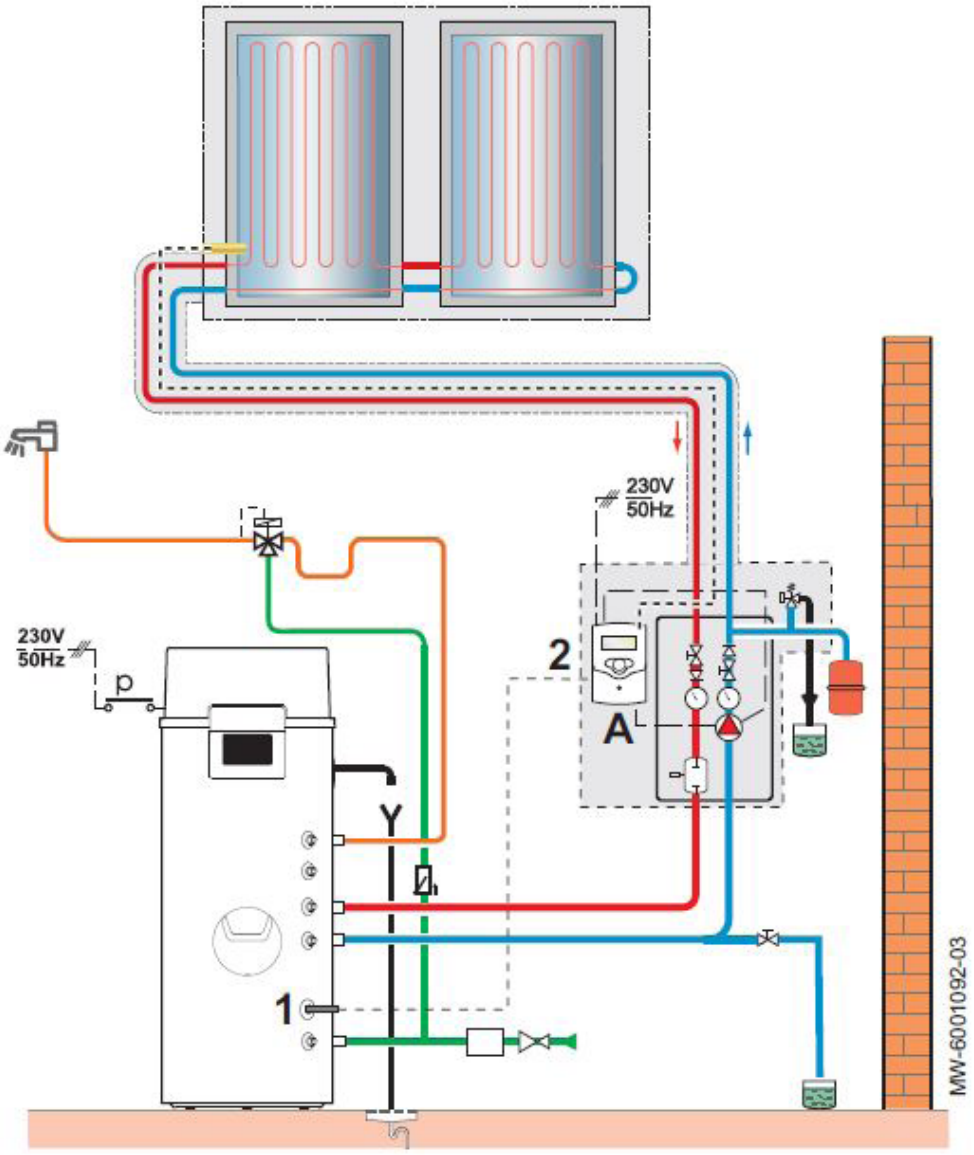

A Commande des capteurs solaires
1 Sonde de température eau chaude sanitaire
2 Contact de la commande des capteurs solaires

RACCORDEMENT HYDRAULIQUE

IMPORTANT : Prévoir un groupe de sécurité sur l'arrivée d'eau froide conforme NF EN 1487
Groupe de sécurité non fourni.

GÉNÉRALITÉS

ACOUSTIQUE

L'arrêté du 30 juin 1999 indique les valeurs de niveau de pression acoustique à ne pas dépasser pour les bruits engendrés par les équipements dans les bâtiments neufs d'habitation.

REMARQUE
L'arrêté du 30 juin 1999 fixe également une valeur de 30 dB pour l'isolement acoustique standardisé pondéré $Dn_{T,A,tr}$ des pièces principales et des cuisines vis-à-vis des bruits de l'espace extérieur.

BDR Thermea
S.A.S. au capital social de 22 487 610 €
57, rue de la Gare - 67580 Mertzwiller
Tél. 03 88 80 27 00 - Fax 03 88 80 27 99
www.dedietrich-thermique.fr

De Dietrich
LE CONFORT DURABLE®

05/2021 – 3000EIENS-0322 – 347555.559 R.C.S Strasbourg – Document non contractuel – OTT Imprimeurs - 21661