Fiche B9503AA Ideal Standard

Barre de douche S3 60 Idéalrain Ideal Standard - Chrome

Réf B9503AA

82.14€TTC*

Voir le produit : https://www.domomat.com/59961-barre-de-douche-s3-60-idealrain-ideal-standard-chrome-ideal-standard-b9503aa.html

Le produit Barre de douche S3 60 Idéalrain Ideal Standard - Chrome est en vente chez Domomat !

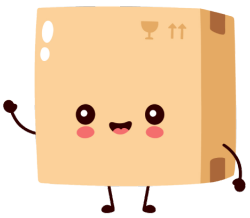

Ideal Standard

Douche

Idealrain

Ideal Standard

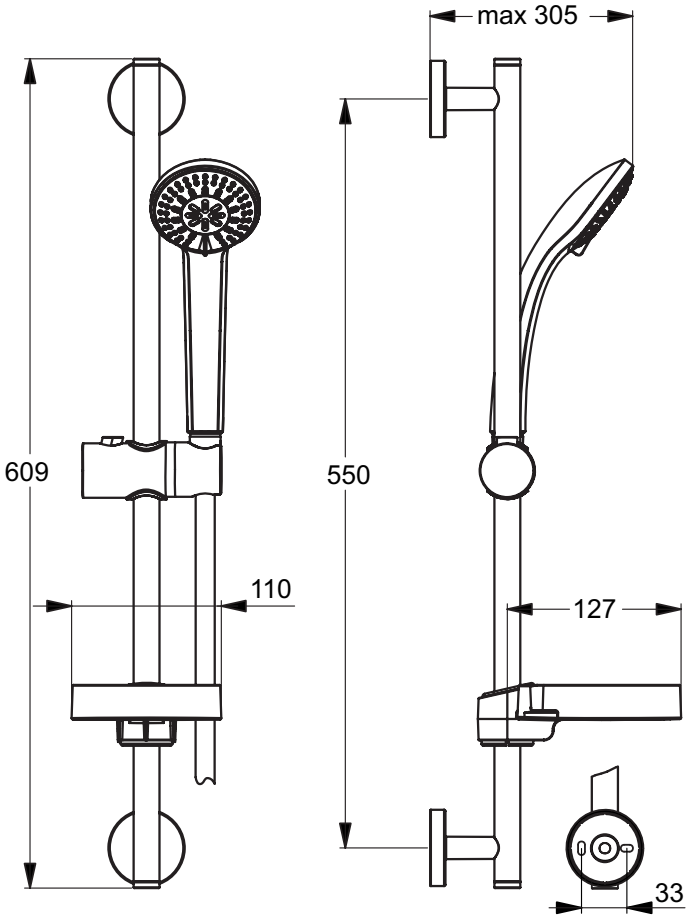

Réf. : **B9503AA**

Barre de douche 600 mm + douchette

Idealrain, barre douche 600 mm + douchette, Chrome. Barre 600 mm Ø20,6 mm. Douchette Ø80 mm double coque. avec réducteur de débit 8 l/mn sous 3 bars. 1 fonction (jet pluie) ou 3 fonctions (jet pluie, pluie concentrée, massage). Anticalcaire. Picots en silicone. Flexible double agrafage 1750 mm. Support douchette coulissant. Porte-savon transparent. Cale de compensation en option, réf. B960990NU

Couleur : AA - Chrome

Caractéristiques :
· Easy Clean

Plus de détails sur le produit :

Type :	Ensemble de douche
Montage :	Fixation murale
Débit (litre) :	8
Poids net (kg) :	1.11
Matériau :	Mixte
Hauteur (mm) :	609
Largeur (mm) :	110
Profondeur (mm) :	305
Inclus dans le pack :	Barre de douche + Douchette + Flexible
Forme :	Rond

Ideal Standard France - Showroom Paris
165 av. du Bois de la Pie, 95940 Roissy CDG Cedex, France - Tél : 01 49 38 28 00
E-mail : sav.idealstandard@idealstandard.com (demandes techniques) /
fr-fax-offre-de-prix@idealstandard.com (demandes commerciales) - Site internet : www.idealstandard.fr