Fiche CDVI - FLEX

Flexible porte inox CDVI - 300mm

Réf FLEX30 **16.06€TTC***

https://www.domomat.com/59221-flexible-porte-inox-cdvi-300mm-cdvi-flex30.html

Flexible porte inox CDVI - 600mm

Réf FLEX60 **25.72€TTC***

https://www.domomat.com/59228-flexible-porte-inox-cdvi-600mm-cdvi-flex60.html

Retrouvez tous les produits de la catégorie
Accessoires de portiers CDVI
chez Domomat !

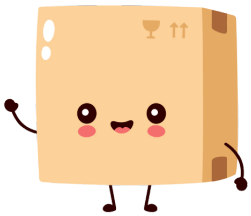

* : Prix sur le site Domomat.com au 12/10/2024. Le prix est susceptible d'être modifié.

CDVI
Security to Access

Fiche produit

Flexibles - Passes-câbles

Description du produit

Les flexibles permettent le passage des câbles pour alimenter le verrouillage sur une porte.

La gamme de flexibles CDVI propose différents modèles de 9 et 12 mm de diamètres intérieur et de 30, 45 ou 60 cm de longueur.
Ces différentes dimensions s'adaptent à toutes les configurations de portes.

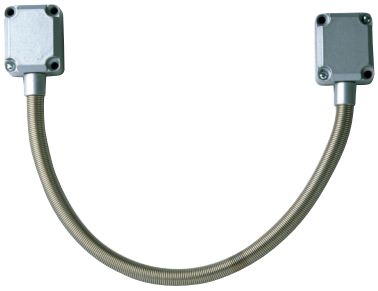

Caractéristiques

- Flexibles inox

Certification

DEEE

RoHS *Certification*

Toutes les informations mentionnées à titre indicatif sur le présent doucment (photos, dessins, caractéristiques techniques et dimensions) peuvent varier et sont susceptibles de modifications sans notification préalable

CDVI France
31 avenue du Général Leclerc
93500 PANTIN

info@cdvi.com
+33 (0)1 48 91 01 02
www.cdvi.com

10 YEAR WARRANTY

CDVI
Security to Access

Spécifications du produit

Dimensions longueur x diamètre intérieur :
- **GF45** : 450 mm x Ø 9 mm
- **GF60** : 600 mm x Ø 12 mm
- **FLEX30** : 300 mm x Ø 9 mm
- **FLEX60** : 600 mm x Ø 9 mm

Schémas

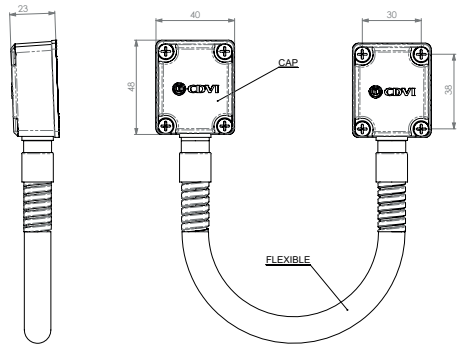

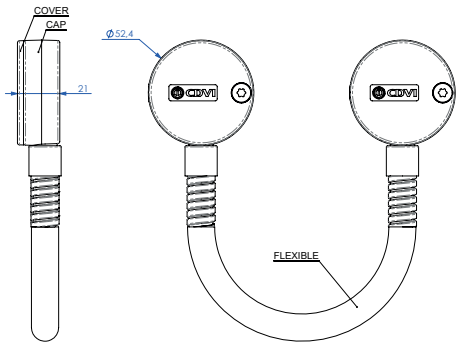

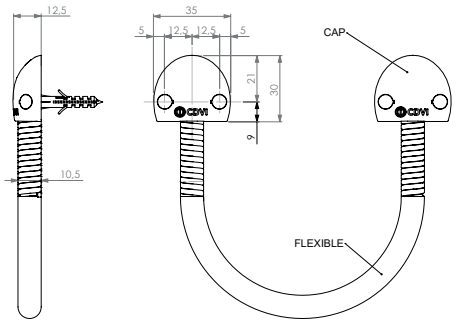

Références produits

F0524000004	GF45	Flexible de porte 450 mm - métal
F0524000007	GF60	Flexible de porte 600 mm chromé - métal
F0524000014	FLEX30	Flexible de porte 300 mm - inox
F0524000015	FLEX60	Flexible de porte 600 mm - inox
F0524000008	FLEXDORE	Flexible de porte 300 mm doré - inox

Le plus CDVI

Garantie 10 ans
Environnement (DEEE, RoHs)

Toutes les informations mentionnées à titre indicatif sur le présent doucment (photos, dessins, caractéristiques techniques et dimensions) peuvent varier et sont susceptibles de modifications sans notification préalable

CDVI France
31 avenue du Général Leclerc
93500 PANTIN

info@cdvi.com
+33 (0)1 48 91 01 02
www.cdvi.com

10 YEAR WARRANTY