Fiche lampe 70245

Lampe de bureau SLICE ZED - 6,7W - 359LM - 3000K - 230V - Métal - Acier brossé - Avec transformateur à brancher

Réf 70245

82.18€TTC*

Voir le produit : https://www.domomat.com/26472-lampe-de-bureau-slice-zed-67w-359lm-3000k-230v-metal-acier-brosse-avec-transformateur-a-brancher-paulmann-70245.html

Le produit Lampe de bureau SLICE ZED - 6,7W - 359LM - 3000K - 230V - Métal - Acier brossé - Avec transformateur à brancher est en vente chez Domomat !

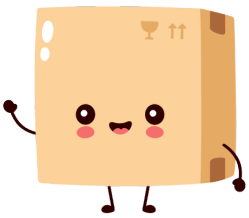

Paulmann

Safety Instructions

1, 8, 12, 14, 17, 33, 34

31.08.2021 ENERG Y IJA IE IA 874/2012 A++ - A

01.09.2021 ENERG 2019/2015 E

www.paulmann.com/symbols

Paulmann Licht GmbH
Quezinger Feld 2
31832 Springe
Germany

www.paulmann.com

Art.-Nr.: 702.45

(+MA 0326)PKE 07/22

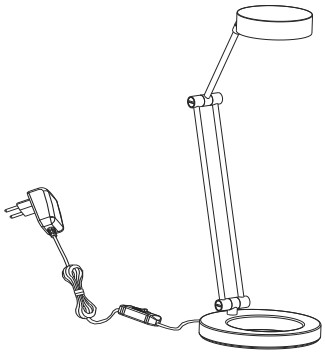

1x

A

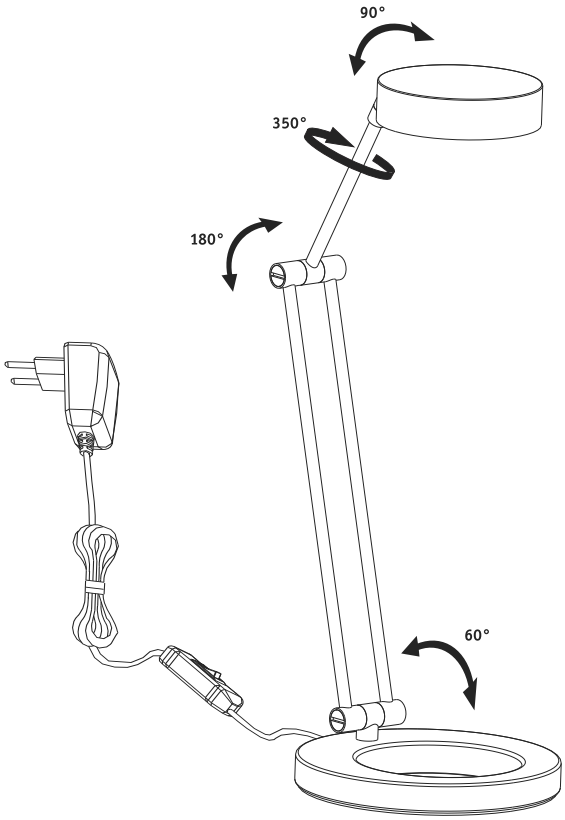

B

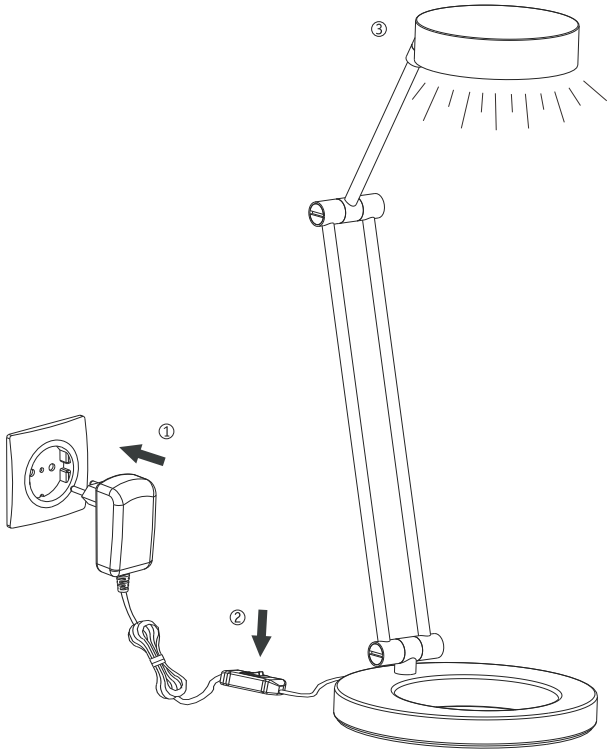
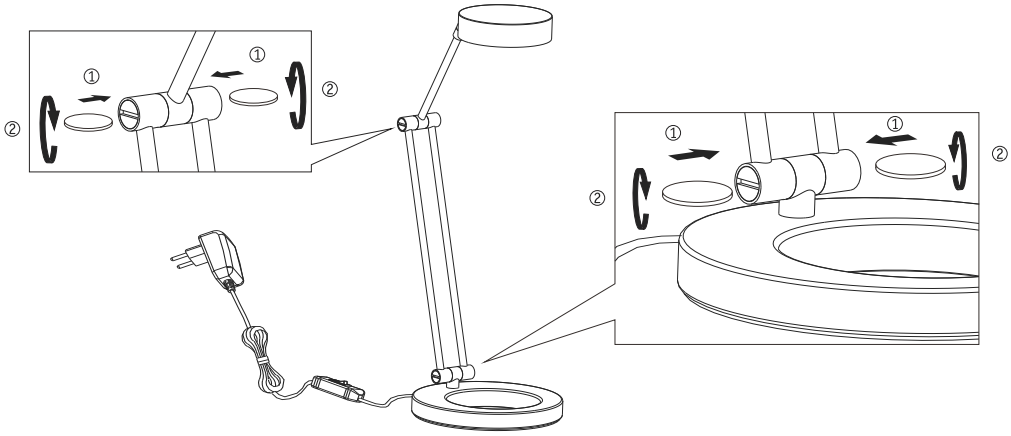
C