Fiche 33614002 Grohe

Mitigeur bain-douche Eurosmart Cosmopolitan Grohe - Monotrou - Chrome

Réf 33614002

230.88€TTC*

Voir le produit : https://www.domomat.com/60262-mitigeur-bain-douche-eurosmart-cosmopolitan-grohe-monotrou-chrome-grohe-33614002.html

Le produit Mitigeur bain-douche Eurosmart Cosmopolitan Grohe - Monotrou - Chrome est en vente chez Domomat !

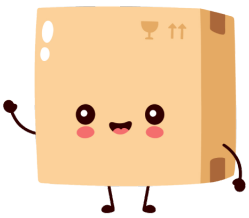

33 614 002 **EUROSTYLE COSMOPOLITAN MITIGEUR MONOCOMMANDE BAIN / DOUCHE**

DESCRIPTION DU PRODUIT

- Monotrou sur plage
- Levier de commande métallique
- **GROHE SilkMove** Cartouche en céramique 46 mm
- **GROHE StarLight** Chrome éclatant et durable
- Inverseur automatique pour 2 sorties
- Clapet anti-retour intégré
- Flexibles de raccordement souples, sertis d'usine
- Limiteur de température en option (46308)

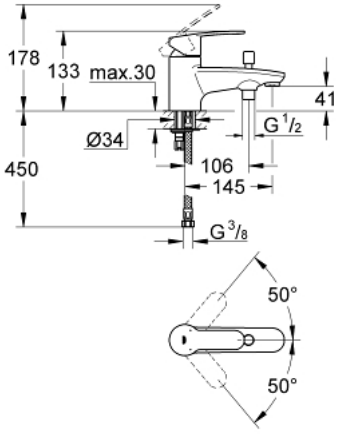

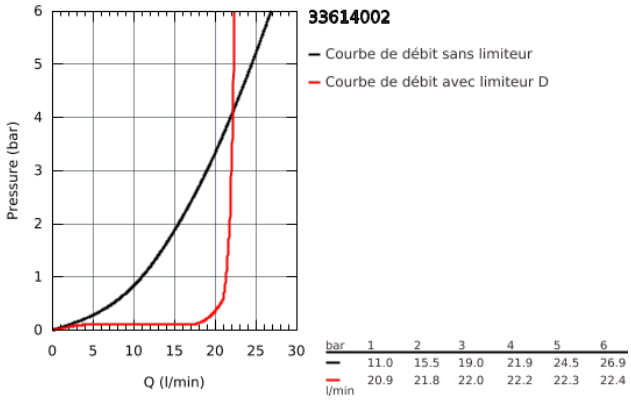

bar	1	2	3	4	5	6
—	11.0	15.5	19.0	21.9	24.5	26.9
—	20.9	21.8	22.0	22.2	22.3	22.4
l/min						

33 614 002 **EUROSTYLE COSMOPOLITAN MITIGEUR MONOCOMMANDE BAIN / DOUCHE**

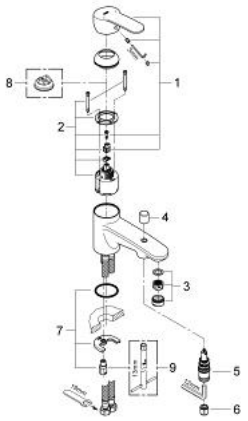

PIÈCES DÉTACHÉES

1: Levier (N ° de commande 46726000)

2: Cartouche (N ° de commande 46588000)

3: Mousseur (N ° de commande 13952000)

4: Bouton d'inverseur (N ° de commande 48022000)

5: Mécanisme d'inverseur (N ° de commande 65655000)

6: Clapets anti-retours (N ° de commande 08565000)

7: Fixation M26x1,5 (N ° de commande 46249000)

8: Limiteur de température (N ° de commande 08791000)*

9: Clé à tube SW 46 mm de 400 mm (N ° de commande 19017000)*

*Accessoires spéciaux