PORCHER

Fiche D0493 Porcher

Mitigeur thermostatique douche mural C3 Okyris Porcher - Chrome

Réf D0493AA

169.99€TTC*

Voir le produit :
https://www.domomat.com/59788-mitigeur-thermostatique-douche-mural-c3-okyris-porcher-chrome-porcher-d0493aa.html

Le produit Mitigeur thermostatique douche mural C3 Okyris Porcher - Chrome est en vente chez Domomat !

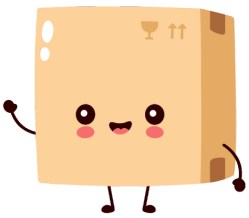

* : Prix sur le site Domomat.com au 12/10/2024. Le prix est susceptible d'être modifié.

Code article D0493

PORCHER

OKYRIS
Mitigeur thermostatique douche mural

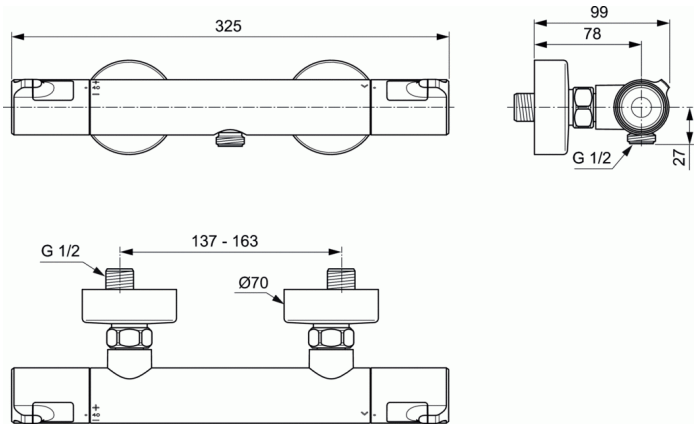

Mitigeur thermostatique douche mural
Poignée de réglage de la température avec limiteur pré-réglé à 40°C sous une pression de 3 bars
Eau chaude et eau froide
Poignée de débit avec économiseur débrayable à 50% du débit maxi.
Tête 1/2" à disque céramique
Sortie de douche 1/2" par le dessous avec clapet anti-retour intégré
Poignées métal avec forme ergonomique pour une meilleure préhension
Raccords muraux. Entraxe 150mm +- 13mm
Technologie Cool Body (corps tiède)

FINITIONS*

AA

* AA = Chrome (AA)

NORMES ET ENVIRONNEMMENT

Ideal Standard France - Showroom Paris
41 Rue Berger, 75001 Paris, France - Tel: + 33 1 44 88 96 96 - Email: showroomparis@idealstandard.com