Ideal Standard

Robinetterie

Kheops

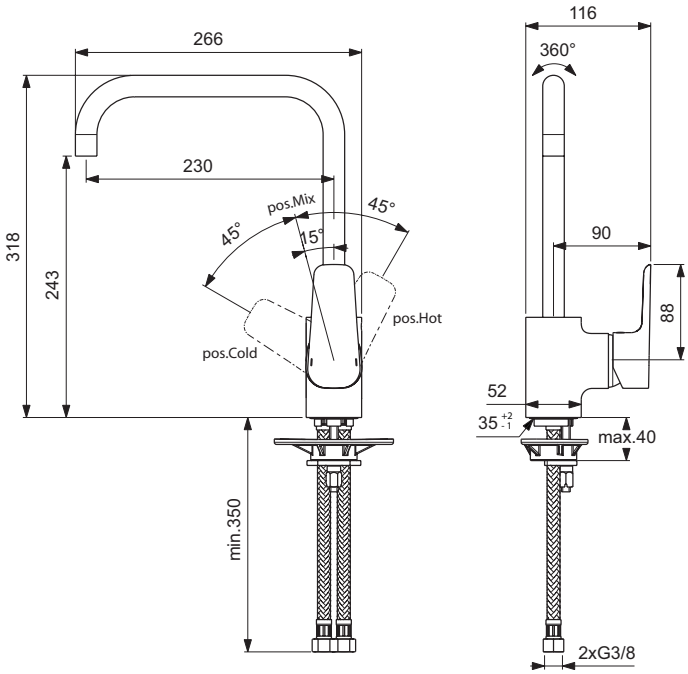

Réf. : **B0757AA**

Mitigeur évier sur table c2

Kheops, mitigeur évier sur table C2, Chrome. Bec tube orientable avec aérateur intégré. Manette à droite. Embase métal. Plaque de renfort pour évier inox. Cartouche Ø40 mm à disques céramique, réf. B964932NU avec limiteur de température intégré et limiteur de débit 50 % déverrouillable, réf. B960477NU. Flexibles d'alimentation 350 mm. Hauteur sous aérateur 243 mm. Hauteur totale 318 mm. Projection 230 mm

Couleur : AA - Chrome

Caractéristiques :
· Easy Fix : système de fixation rapide
· Click Technology : butée de résistance
· Mitigeur évier bec pivotant
· Limiteur de température
· Eco-Stop : butée de débit

Plus de détails sur le produit :

Type :	Mitigeur de cuisine
Montage :	Sur gorge
Mode de fonctionnement :	Mitigeur
Certifications :	NF
Numéro de certificat :	E0 C2 A2 U3
Débit (litre) :	11.8
Poids net (kg) :	2.48
Matériau :	Laiton chromé
Hauteur (mm) :	318
Largeur (mm) :	116
Profondeur (mm) :	266
Forme :	Rond

Ideal Standard France - Showroom Paris
165 av. du Bois de la Pie, 95940 Roissy CDG Cedex, France - Tél : 01 49 38 28 00
E-mail : sav.idealstandard@idealstandard.com (demandes techniques) /
fr-fax-offre-de-prix@idealstandard.com (demandes commerciales) - Site internet : www.idealstandard.fr