Fiche 23450001 Grohe

Mitigeur lavabo Concetto Grohe - Taille M - Chrome

Réf 23450001

151.33€TTC*

Voir le produit :
https://www.domomat.com/60213-mitigeur-lavabo-concetto-grohe-taille-m-chrome-grohe-23450001.html

Le produit Mitigeur lavabo Concetto Grohe - Taille M - Chrome est en vente chez Domomat !

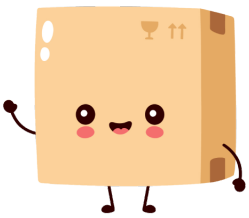

* : Prix sur le site Domomat.com au 12/10/2024. Le prix est susceptible d'être modifié.

23 450 001 **CONCETTO MITIGEUR MONOCOMMANDE LAVABO TAILLE M**

DESCRIPTION DU PRODUIT

- Monotrou sur plage
- Levier de commande métallique
- **GROHE SilkMove** Cartouche en céramique 28 mm
- avec limiteur de température
- **GROHE StarLight** Chrome éclatant et durable
- **GROHE EcoJoy** SpeedClean mousseur 5 l/min
- **GROHE FastFixation** installation rapide
- Tirette et garniture de vidage 1-1/4"
- Flexibles de raccordement souples, sertis d'usine

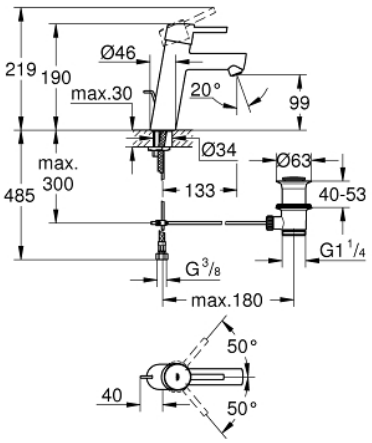

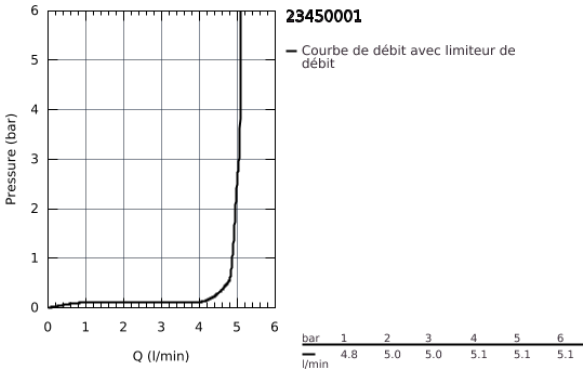

bar	1	2	3	4	5	6
l/min	4.8	5.0	5.0	5.1	5.1	5.1

23 450 001 **CONCETTO MITIGEUR MONOCOMMANDE LAVABO TAILLE M**

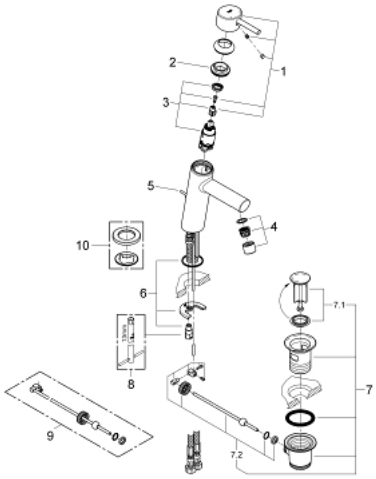

PIÈCES DÉTACHÉES

1: Levier (N ° de commande 46753000)

2: Bague de fixation (N ° de commande 46715000)

3: Cartouche (N ° de commande 46580000)

4: Mousseur (N ° de commande 06574000)

5: Tirette de vidage (N ° de commande 46739000)

6: Fixation M26x1,5 (N ° de commande 46249000)

7: Garniture de vidage 1 1/4" (N ° de commande 28910000)

7.1: Vidage (N ° de commande 07182000)

7.2: Tige et rotule de vidage (N ° de commande 07052000)

8: Clé à tube SW 46 mm de 400 mm (N ° de commande 19017000)*

9: Tige et rotule de vidage (N ° de commande 07341000)*

10: Rosace (N ° de commande 48165000)*

*Accessoires spéciaux