33 412 002 **EUROSMART MITIGEUR MONOCOMMANDE BAIN / DOUCHE**

DESCRIPTION DU PRODUIT

- Monotrou sur plage
- Levier de commande métallique
- **GROHE SilkMove** Cartouche en céramique 35mm avec butée éco 1/2 débit
- avec limiteur de température
- **GROHE StarLight** Chrome éclatant et durable
- **GROHE FastFixation** installation rapide
- Inverseur automatique pour 2 sorties
- Clapet anti-retour intégré
- Flexibles de raccordement souples, sertis d'usine
- Protégé contre les retours d'eau

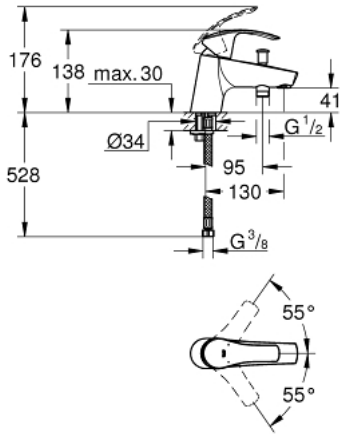

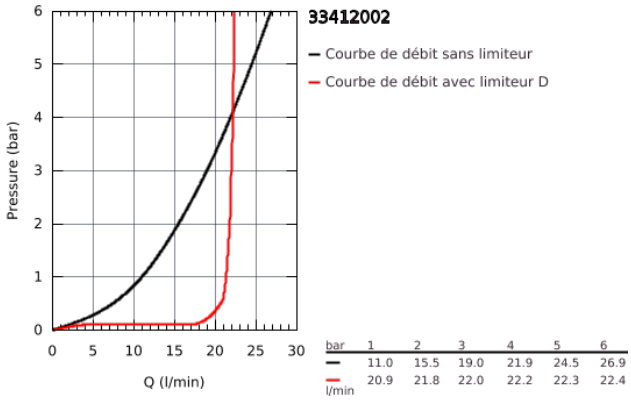

bar	1	2	3	4	5	6
—	11.0	15.5	19.0	21.9	24.5	26.9
—	20.9	21.8	22.0	22.2	22.3	22.4
l/min						

33 412 002 **EUROSMART MITIGEUR MONOCOMMANDE BAIN / DOUCHE**

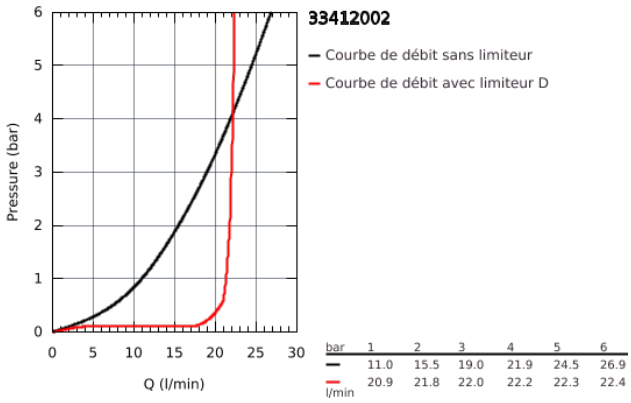

bar	1	2	3	4	5	6
—	11.0	15.5	19.0	21.9	24.5	26.9
—	20.9	21.8	22.0	22.2	22.3	22.4
l/min						

33 412 002 **EUROSMART MITIGEUR MONOCOMMANDE BAIN / DOUCHE**

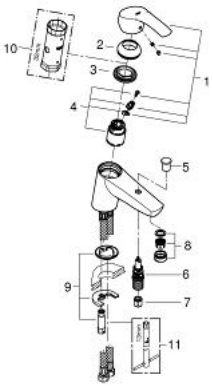

PIÈCES DÉTACHÉES

1: Levier (N ° de commande 46897000)

2: Capuchon de recouvrement (N ° de commande 46492000)

3: bague filetée (N ° de commande 46460000)

4: Cartouche (N ° de commande 46589000)

5: Bouton d'inverseur (N ° de commande 65648000)

6: Mécanisme d'inverseur (N ° de commande 65655000)

7: Clapets anti-retours (N ° de commande 08565000)

8: Mousseur (N ° de commande 13941000)

9: Fixation M26x1,5 (N ° de commande 46671000)

10: Clé (N ° de commande 19332000)*

11: Clé à tube SW 46 mm de 400 mm (N ° de commande 19017000)*

*Accessoires spéciaux