Fiche 23462001 Grohe

Mitigeur lavabo Essence Grohe - Monocommande - Taille M

Réf 23462001

184.75€TTC*

Voir le produit : https://www.domomat.com/60144-mitigeur-lavabo-essence-grohe-monocommande-taille-m-grohe-23462001.html

Le produit Mitigeur lavabo Essence Grohe - Monocommande - Taille M est en vente chez Domomat !

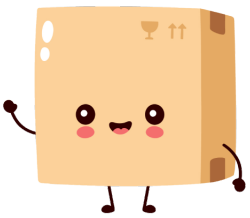

23 462 001 **ESSENCE MITIGEUR MONOCOMMANDE LAVABO TAILLE M**

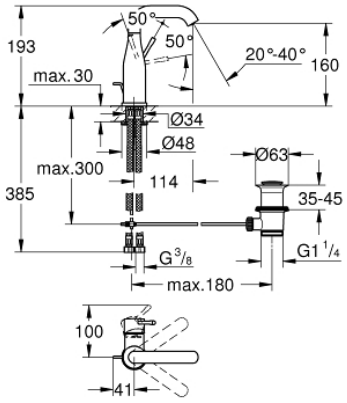

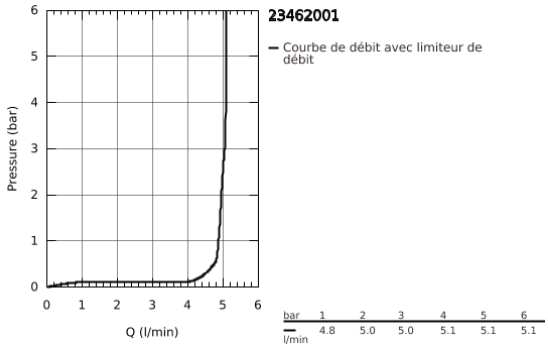

DESCRIPTION DU PRODUIT

- Monotrou sur plage
- Levier de commande métallique
- **GROHE SilkMove** Cartouche en céramique 28 mm
- avec limiteur de température
- **GROHE StarLight** Chrome éclatant et durable
- **GROHE EcoJoy** mousseur 5 l/min
- GROHE AquaGuide mousseur ajustable
- **GROHE FastFixation Plus** installation ultra rapide
- Bec mobile avec butée et mousseur
- Tirette et garniture de vidage 1-1/4"
- Flexibles de raccordement souples, sertis d'usine

23 462 001 **ESSENCE MITIGEUR MONOCOMMANDE LAVABO TAILLE M**

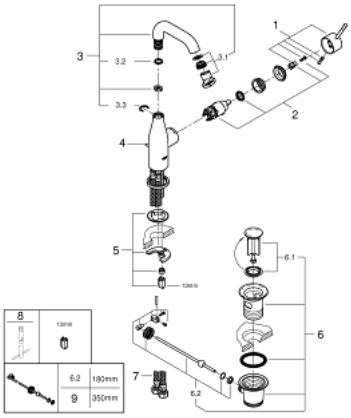

PIÈCES DÉTACHÉES

1: Levier (N ° de commande 46919000)

2: Cartouche (N ° de commande 46580000)

3: Bec tubulaire (N ° de commande 13373000)

3.1: Mousseur (N ° de commande 48270000)

3.2: Joint torique 13,5 x 2,75 (N ° de commande 0128500M)

3.3: Clip de sureté (N ° de commande 4826600M)

4: Tirette de vidage (N ° de commande 46739000)

5: Fixation M26x1,5 (N ° de commande 46645000)

6: Garniture de vidage 1 1/4" (N ° de commande 28910000)

6.1: Vidage (N ° de commande 07182000)

6.2: Tige et rotule de vidage (N ° de commande 07052000)

7: Flexible de raccordement (N ° de commande 46255000)

8: Clé à tube SW 46 mm de 400 mm (N ° de commande 19017000)*

9: Tige et rotule de vidage (N ° de commande 07341000)*

*Accessoires spéciaux