PORCHER

Fiche D1114AA Porcher

Mitigeur lavabo Olyos C3 Porcher - Monotrou - Vidage polypropylène - Chrome

Réf D1114AA

69.83€ TTC*

Voir le produit : https://www.domomat.com/59755-mitigeur-lavabo-olyos-c3-porcher-monotrou-vidage-polypropylene-chrome-porcher-d1114aa.html

Le produit Mitigeur lavabo Olyos C3 Porcher - Monotrou - Vidage polypropylène - Chrome
est en vente chez Domomat !

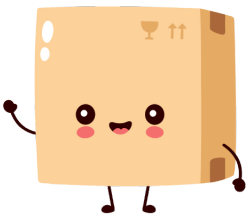

Ideal Standard

Robinetterie

Olyos

PORCHER

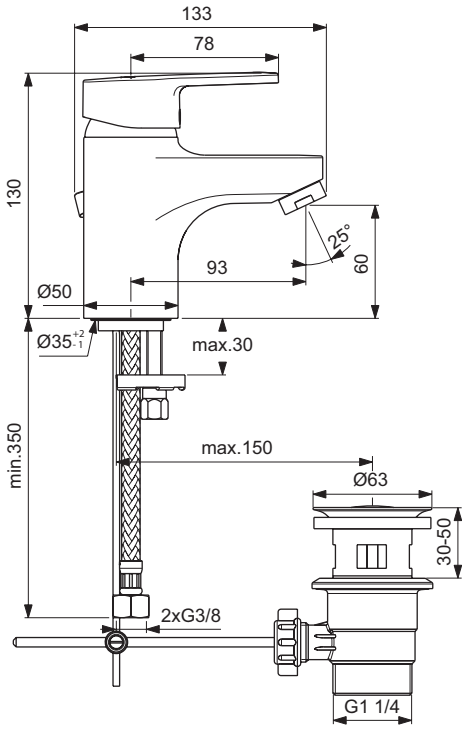

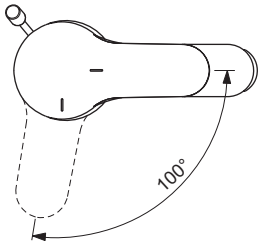

Réf. : **D1114AA**

Mitigeur de lavabo monotrou

Olyos, mitigeur lavabo monotrou. Bec fixe avec aérateur intégré. Tirette côté droit. Cartouche Ø40 mm à 2 disques céramique, réf. B960775NU. avec limiteur de température intégré et limiteur de débit 50 % déverrouillable, réf. B960477NU. BlueStart : ouverture eau froide en position centrale. Flexibles d'alimentation anti-torsion 350 mm - Chrome

Couleur : AA - Chrome

Caractéristiques :
· Easy Fix : système de fixation rapide
· Blue Start : ouverture eau froide en position centrale
· Click Technology : butée de résistance
· Limiteur de température
· Eco-Stop : butée de débit

Plus de détails sur le produit :

Type :	Robinetterie de lavabo
Montage :	Sur gorge
Mode de fonctionnement :	Mitigeur
Certifications :	NF
Numéro de certificat :	E1 C3 A2 U3
Débit (litre) :	11.3
Poids net (kg) :	1.32
Matériau :	Laiton chromé
Hauteur (mm) :	130
Largeur (mm) :	58
Profondeur (mm) :	133
Forme :	Courbe

Ideal Standard France - Showroom Paris
165 av. du Bois de la Pie, 95940 Roissy CDG Cedex, France - Tél : 01 49 38 28 00
E-mail : sav.idealstandard@idealstandard.com (demandes techniques) /
fr-fax-offre-de-prix@idealstandard.com (demandes commerciales) - Site internet : www.idealstandard.fr