PORCHER

DOMOMAT
e-fournisseur de tous vos travaux

D2538AA - Mitigeur de lavabo

Mitigeur lavabo C3 Kheops Porcher - Vidage polypropylène - Chrome

Réf D2538AA **92.86€TTC***

https://www.domomat.com/59484-mitigeur-lavabo-c3-kheops-porcher-vidage-polypropylene-chrome-porcher-d2538aa.html

Robinet mitigeur lavabo C3 Kheops Porcher - Vidage polypropylène - Noir mat

Réf D2538U4 **111.59€TTC***

https://www.domomat.com/59493-robinet-mitigeur-lavabo-c3-kheops-porcher-vidage-polypropylene-noir-mat-porcher-d2538u4.html

---

Retrouvez tous les produits de la catégorie Robinets de lavabo et lave-mains Porcher chez Domomat !

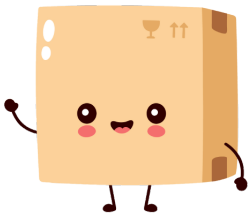

* : Prix sur le site Domomat.com au 12/10/2024. Le prix est susceptible d'être modifié.

Code article D2538

PORCHER

KHEOPS NEW
Mitigeur lavabo

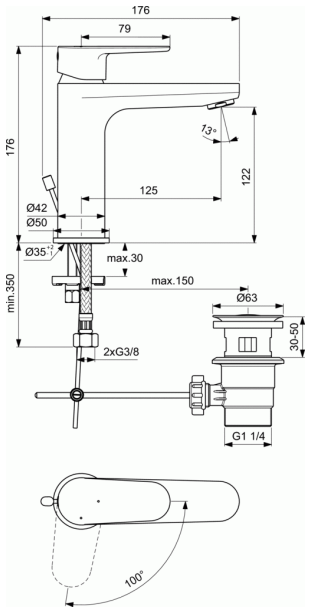

Mitigeur lavabo
Bec fixe
Cartouche Ø28 mm à disque céramique
Limiteur de température
Aérateur avec limiteur de débit maxi 5L/min
Easy-fix pour une installation rapide
3 finitions : chrome, noir et blanc
Avec tirette et vidage polypropylène
Existe sans tirette (réf. D2537..)

Hauteur sous aérateur 122 mm
Hauteur totale 176 mm
Projection 125 mm

FINITIONS*

U4 AA U5

* U4 = Noir/Chrome (U4), AA = Chrome (AA), U5 = Blanc/Chrome (U5)

NORMES ET ENVIRONNEMMENT

Ideal Standard France - Showroom Paris
41 Rue Berger, 75001 Paris, France - Tel: + 33 1 44 88 96 96 - Email: showroomparis@idealstandard.com