Fiche PECS Thermor

PECS Ballon échangeur Thermor - Stable - 295L - Blanc
Réf 896406 **1,299.00€TTC***
https://www.domomat.com/68433-pecs-ballon-echangeur-thermor-stable-295l-blanc-thermor-896406.html

PECS Ballon échangeur Thermor - Stable - 200L - Blanc
Réf 886406 **1,233.04€TTC***
https://www.domomat.com/68434-pecs-ballon-echangeur-thermor-stable-200l-blanc-thermor-886406.html

---

Retrouvez tous les produits de la catégorie Chauffe-eau électrique Thermor chez Domomat !

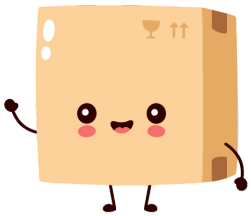

* : Prix sur le site Domomat.com au 29/04/2024. Le prix est susceptible d'être modifié.

Thermor
Chaleur connectée

PRÉPARATEURS D'EAU CHAUDE SANITAIRE

Le complément idéal de votre chaudière

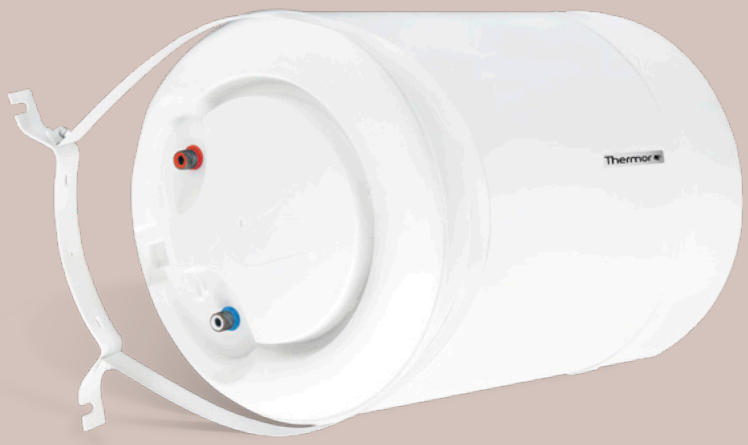

GARANTIE 2 ANS SUR LES PIÈCES

GARANTIE 5 ANS SUR LA CUVE

GARANTIE 3 ANS SUR LA CUVE

GARANTIE 1 AN SUR LES PIÈCES

PECS À SERPENTIN OPTIMISÉ

UNE LARGE GAMME

de 100 L à 300 L pour répondre à toutes les configurations

FACILITÉ D'INSTALLATION

500/800 mm, 700/800 mm
Système de fixation modulable

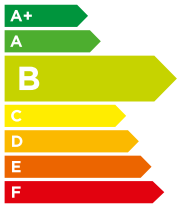

PERFORMANCE

À partir de la classe énergétique B

PECS À ÉCHANGEUR ANNULAIRE MULTIPOSITION

DISPONIBLE EN 3 CAPACITÉS

de 100 à 200 litres, adaptées à chaque besoin

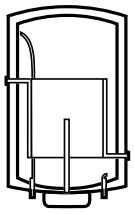

POT ANNULAIRE

pour un positionnement horizontal ou vertical

www.thermor.fr

CARACTÉRISTIQUES TECHNIQUES

PECS À SERPENTIN OPTIMISÉ

Classe énergétique B grâce à l'isolation de la cuve renforcée (mousse 0% CFC)

Cuve et corps de chauffe émaillés conformes aux normes d'hygiène.

Gamme **kitable en résistance stéatite TC** (sans vidange de la cuve) pour une utilisation quand la chaudière est à l'arrêt.
Le kit comprend un interrupteur été/hiver.

Conception anti-legionellose grâce à la position basse du serpentin.

Insertion facilité de la sonde de régulation ECS de la chaudière (emplacement dédié).

Protection contre la corrosion par **anode magnésium**.

Fonctionnement possible **uniquement avec un circulateur**.

Livré avec **raccord diéléctique tournant 3/4"**.

Aquastat inverseur pour commander la pompe ECS.

PECS À ÉCHANGEUR ANNULAIRE MULTIPOSITION

Échangeur annulaire à faible perte de charge et fonctionnement possible en thermosiphon (sans pompe de charge).

Isolation en mousse polyuréthanne 0 % CFC.

Cuve émaillée à haute teneur en quartz.

Anode magnésium.

COTES D'INSTALLATION

VERTICAL MURAL À ÉCHANGEUR SERPENTIN OPTIMISÉ

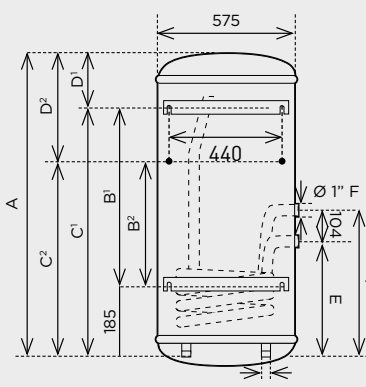

STABLE À ÉCHANGEUR SERPENTIN OPTIMISÉ

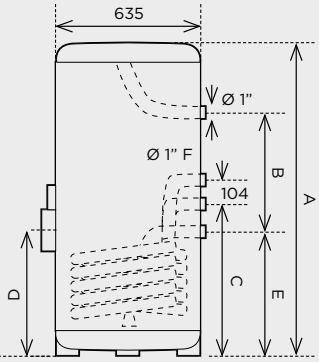

PRÉPARATEUR D'EAU CHAUDE À ÉCHANGEUR ANNULAIRE MULTIPOSITION

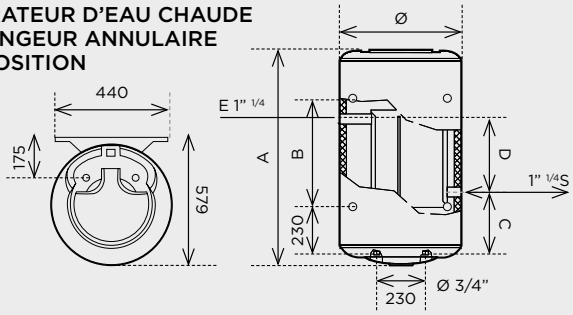

DIMENSIONS ET RÉFÉRENCES

	Capacité (L)	Puissance échangeur (kW) (1)	Temps de préchauffage min. 55°C (1)	Temps de préchauffage min. 30°C (1)	Débit horaire (L) (1)	Débit en 10 mn (L) (1)	Consommation d'entretien (kWh/24h à 65°C)	Dimensions (mm) ø	A	B_1	B_2	C_1	C_2	D_1	D_2	E	F	Poids à vide (kg)	Classe Énergétique	Référence
PECS à échangeur serpentin optimisé vertical mural ø 575	100	19,3	30	13	476	162	0,94	575	840	500	320	685	505	155	335	385	490	40	B	864 407
	150	25,6	35	15	631	242	1,04	575	1160	800	500	985	685	185	475	450	555	55	B	874 410
	200	25,6	46	24	631	272	1,33	575	1480	800	700	985	885	495	595	450	555	65	B	884 409
PECS à échangeur serpentin optimisé stable ø 635	200	43,2	28	12	1064	326	1,31	635	1245	559	-	526	-	480	-	405	-	70	B	886 406
	295	49	38	15	1230	489	1,57	635	1740	1013	-	570	-	522	-	448	-	100	B	896 406

	Capacité (L)	Puissance échangeur (kW) (2)	(3)	Temps de chauffe (mn) Δt (2)	50° (3)	Puissance électrique (W)	Temps de chauffe électrique (2)	Débit maxi (L) 1h (2)	10mn (2)	1h (3)	10mn (3)	Perte de charge (mBar) (2)	Consommation d'entretien (kWh/24h à 65°C)	Dimensions (mm) ø	A	B	C	D	Poids à vide (kg)	Classe Énergétique	Référence
PECS à échangeur annulaire multiposition ø 570	100	18	11,9	30	47	-	-	444	145	290	131	15	1,32	570	747	320	298	175	39	C	864 419
	150	26	17,5	30	50	en option 2200 TC	-	642	235	426	217	21	1,64	570	1002	500	298	340	51	C	874 428
	200	29	19,2	30	50	en option 2200 TC	-	708	302	468	282	25	2,16	570	1257	700	298	460	62	C	884 425
PECS à échangeur annulaire mixte multiposition ø 570	150	26	17,5	30	50	2200 mono	2h50	642	235	426	217	21	1,64	570	1002	500	298	340	51	C	874 430
	200	29	19,2	30	50	2200 mono	5h15	708	302	468	282	25	2,16	570	1257	700	298	460	62	C	884 426

(1) Température primaire à 90°C, débit 2 m³/h, température secondaire 10/45°C, stockage à 60°C. (2) Montage avec pompe de charge - Température primaire à 90°C, secondaire à 45°C, débit 2 m³/h - Abattement de 10 % pour la version horizontale. (3) Montage en thermosiphon. Température primaire à 90°C, secondaire à 45°C, débit 2 m³/h - Abattement de 10 % pour la version horizontale.

CE | Kitable TC | IP 24 (stable) | IP 25 (vertical mural) | Fabriqué en France

THERMOR ZA CHARLES BEAUHAIRE • 17, RUE CROIX FAUCHET
BP 46 • 45141 SAINT-JEAN-DE-LA-RUELLE

Thermor
Chaleur connectée

Janvier 2020 - Réf. P32229 - Thermor SAS au capital de 3 917 780 € - RCS Orléans B329 545 008 - EFIL WWW.EFIL.FR / 2017 0729